○DED8720-43CP

Instrukcja ważna dla urządzeń wyprodukowanych po: / Návod pro zařízení vyrobená po: / Návod pre obsluhu zariadení vyrobených po: / Instrukcija – įrenginiai, kurie buvo pagaminti nuo: / Lietošanas instrukcija ierīcēm izgatavotiem pēc: / Útmutató a után gyártott készülékekhez: / Manualul de utilizare pentru aparate fabricate după: / Bedienungsanleitung für Geräte, hergestellt wurden die nach dem / Navodila veljajo za naprave, proizvedene po: / Upute vrijede za uređaje proizvedene nakon:/ Ръководството е валидно за устройства, произведени след:/ Інструкція дійсна для пристроїв, виготовлених після **01.01.2023**

PL **Kosiarka spalinowa**
Instrukcja obsługi z kartą gwarancyjną

CZ **Benzinová sekačka**
Návod k obsluze se záručním listem

SK **Motorová kosačka**
Užívateľská príručka so záručným listom

LT **Benzininė vejapjovė**
Naudojimo instrukcija su Garantiniu lapu

LV **Benzīna zāles pļāvējs**
Lietošanas instrukcija ar garantijas talonu

HU **Benzinmotoros fűnyíró**
Használati Utasítás Garanciajeggyel

RO **Mașină de tuns iarba pe benzină**
Instrucțiuni de utilizare și certificat de garanție

SI **Bencinska kosilnica**
Navodila za uporabo z garancijskim listom

BG **Бензинова косачка**
Инструкции за експлоатация с гаранционна карта

UA **Бензинова косарка**
Інструкція з експлуатації з гарантійним талоном



PL Wszelkie prawa zastrzeżone. Niniejsze opracowanie jest chronione prawem autorskim. Kopiowanie lub rozpowszechnianie Instrukji Obsługi we fragmentach albo w całości bez zgody Dedra Exim zabronione Dedra Exim zastrzega sobie prawo do wprowadzania zmian konstrukcyjno-technicznych oraz kompletacyjnych bez uprzedniego powiadamiania. Zmiany te nie mogą stanowić podstawy do reklamowania produktu. Instrukcja obsługi dostępna na stronie www.dedra.pl

CZ Všechna práva vyhrazena. Toto zpracování je chráněno autorským právem. Kopírování nebo šíření Návodu k obsluze v částech nebo vcelku bez souhlasu společnosti Dedra Exim je zakázáno. Dedra Exim si vyhrazuje právo zavádět konstrukční a technické a komplementační změny bez dřívějšího oznámení. Tyto změny nemohou být základem pro reklamování výrobku. Návod k obsluze dostupný na stránkách www.dedra.pl

SK Všetky práva vyhradené. Tieto materiály sú chránené autorskými právami. Kopírovanie prípadne šírenie častí, prípadne celého návodu na obsluhu je bez súhlasu spoločnosti Dedra Exim zakázané. Dedra Exim si vyhradzuje právo na vykonávanie konštrukčno-technických zmien, a zmien doplnkového príslušenstva, bez predchádzajúceho upozornenia. Tieto zmeny nemôžu byť dôvodom na reklamáciu výrobku. Užívateľská príručka je dostupná na webovej stránke www.dedra.pl

LT Visos teisės saugomos. Šis kūrinys yra saugomas autorinių teisių įstatymų. Eksploatavimo instrukcijos arba jos fragmentų kopijavimas ir platinimas be „Dedra Exim“ sutikimo draudžiamas. „Dedra Exim“ pasilieka sau teisę įvesti konstrukcijos, techninius arba komplektacijos pokyčius be išankstinio įspėjimo. Šie pokyčiai negali būti skundo dėl produkto pagrindu. Naudojimo instrukcija yra prieinama svetainėje: www.dedra.pl

LV Visas tiesības pasargātas. Šis izdevums ir sargāts ar autortiesību. Lietošanas Instrukcijas kopēšana vai izplatīšana pilnīgi vai fragmentos bez Dedra Exim firmas piekrišanas ir aizliegta. Firma Dedra Exim atstāj sev tiesību veikt konstrukcijas-tehnikas izmaiņu, kā arī komplektācijas izmaiņu bez iepriekšēja paziņojuma. Šīs izmaiņas nevar būt par pamatu produkta reklamēšanai. Lietošanas instrukcija pieejama mājaslapā www.dedra.pl

HU Minden jog fenntartva. A jelen kiadvány szerzői jogokkal védve. A Használati Utasítás másolása vagy terjesztése egészében vagy részleteiben a Dedra Exim írásos engedélye nélkül tilos A Dedra Exim fenntartja magának a szerkezeti-műszaki, valamint komplettálási változtatások előzetes bejelentés nélküli bevezetésének jogát. Ezek a változások nem szolgálhatnak alapjául a termék reklamációjának. A használati utasítás a weboldalon elérhető www.dedra.pl.

RO Toate drepturile rezervate. Această redactare este protejată prin legea dreptului de autor. Este interzisă copierea, reproducerea în orice fel sau multiplicarea și distribuirea parțială sau în totalitate a Manualului de utilizare fără permisiunea firmei Dedra Exim Firma Dedra Exim își rezervă dreptul de a face modificări tehnice și constructive sau de completare a dispozitivului fără o notificare prealabilă. Aceste modificări nu pot constitui temei pentru reclamarea produsului. Instrucţiunea de deservire accesibilă pe pagina www.dedra.pl

SI Vse pravice pridržane. Ta navodila so zaščitena na podlagi predpisov o avtorskih pravicah. Prepovedano je kopiranje ali razširjanje teh navodil za uporabo po delih ali v celoti brez soglasja Dedra Exim. Dedra Exim si pridržuje pravico do uvajanja konstrukcijsko-tehničnih in kompletacijskih sprememb brez predhodnega obvestila. Te spremembe ne morejo biti podlaga za prijavo reklamacije. Navodila za uporabo so na voljo na strani www.dedra.pl

BG Всички права запазени. Това произведение е защитено с авторски права. Забранено е копирането или разпространението на ръководството за потребителя на части или изцяло без разрешението на Dedra Exim Dedra Exim си запазва правото да прави промени в дизайна, техниката и окомплектовката без предварително уведомление. Тези промени не могат да бъдат основание за рекламиране на продукта. Ръководството за потребителя е на разположение на адрес www.dedra.pl

UA Всі права захищені. Ця робота захищена авторським правом. Копіювання або розповсюдження Посібника користувача повністю або частково без дозволу Dedra Exim заборонено Dedra Exim залишає за собою право вносити зміни в конструкцію, технічні характеристики та комплектацію без попереднього повідомлення. Ці зміни не можуть бути підставою для реклами продукту. Посібник користувача доступний на сайті www.dedra.pl

Kontakt
Kontaktai / Kontakts / Elérhetőség / Contact / Contacto / Contact / Contact / Kontakt / Kontakt / Kontakt/ Свържете се с:
Dedra Exim Sp. z o.o., ul. 3 Maja 8, 05-800 Pruszków
Tel. +48 22 73 83 777 wew. 129, 165, fax +48 22 73 83 779
serwis@dedra.com.pl www.dedra.pl



1. Zdjęcia i rysunki

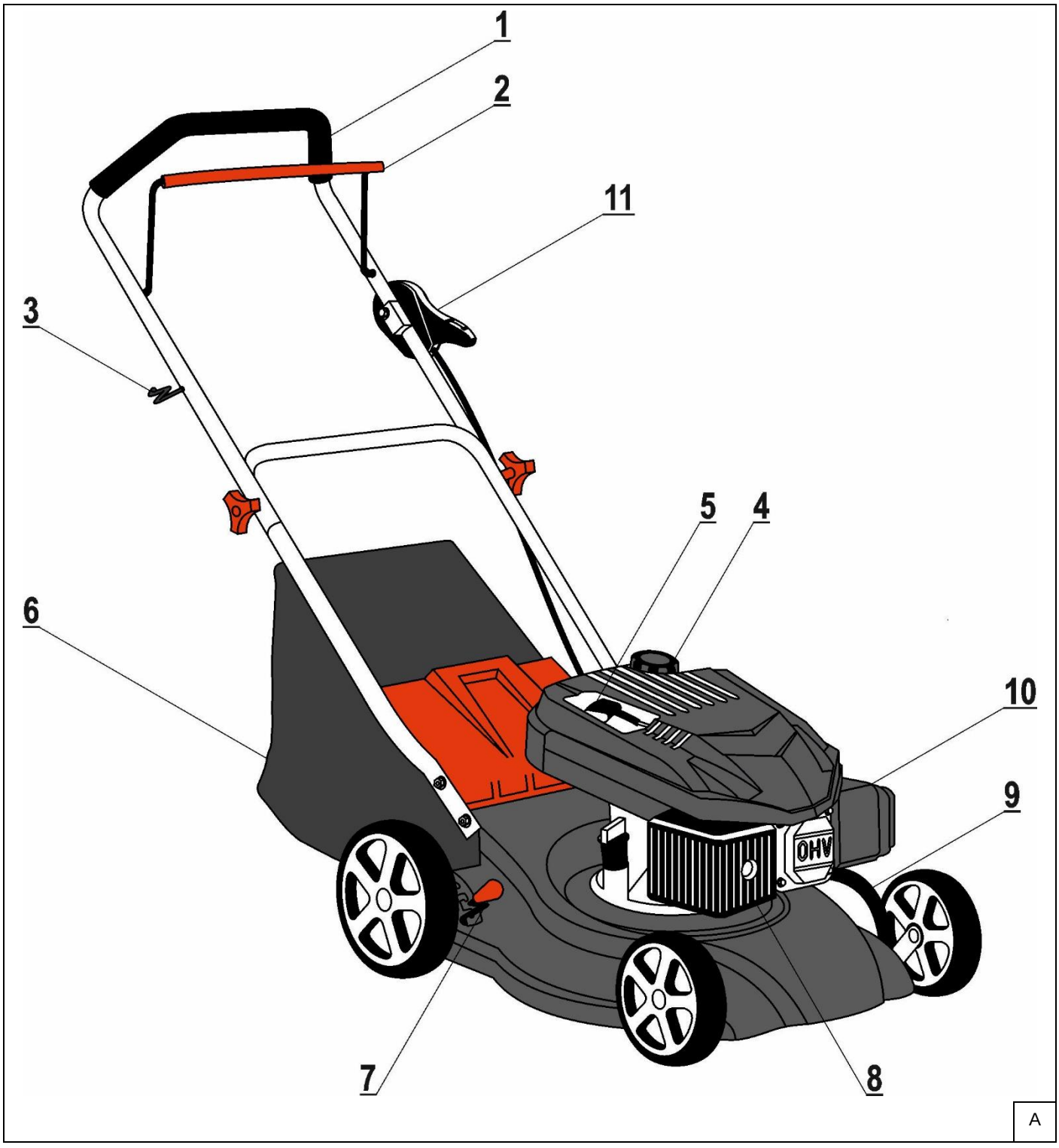

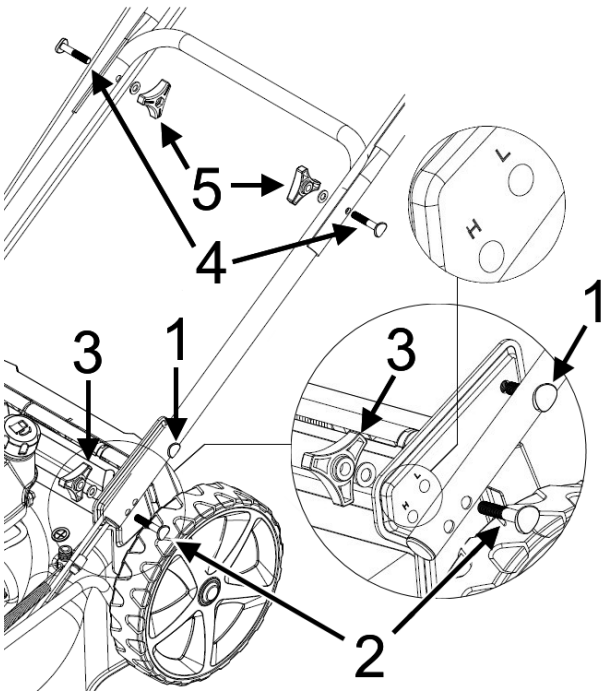

B

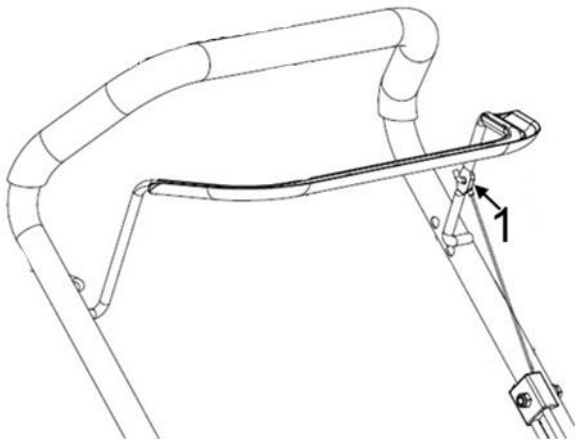

C

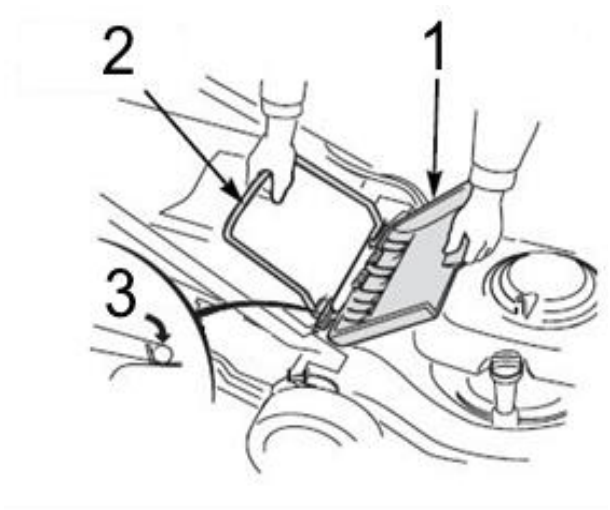

D

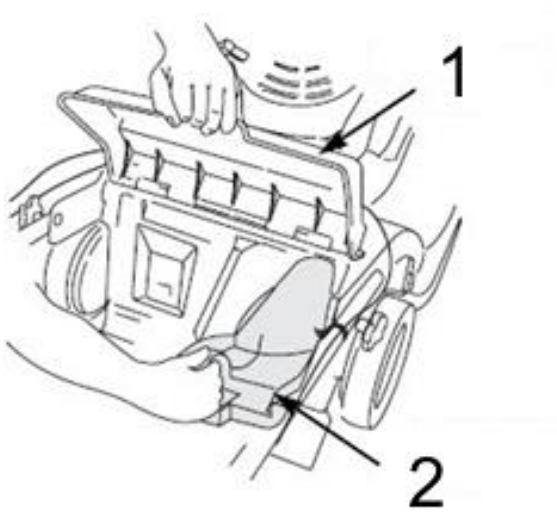

E

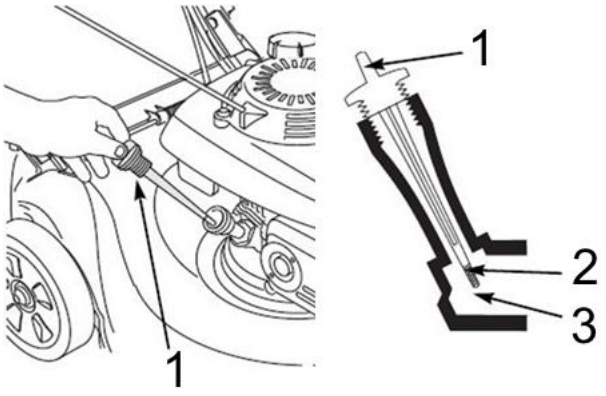

F

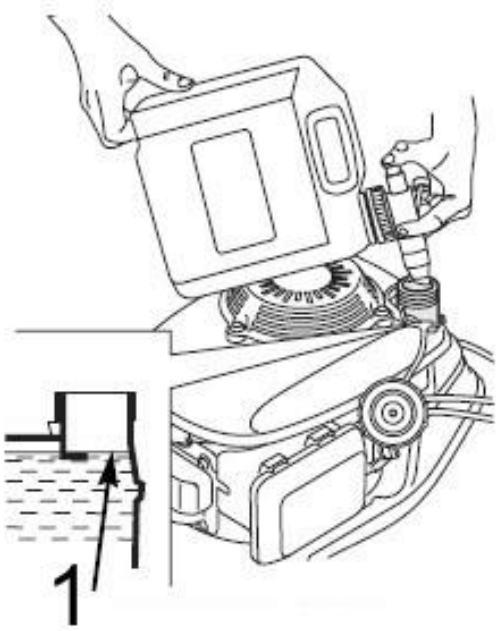

G

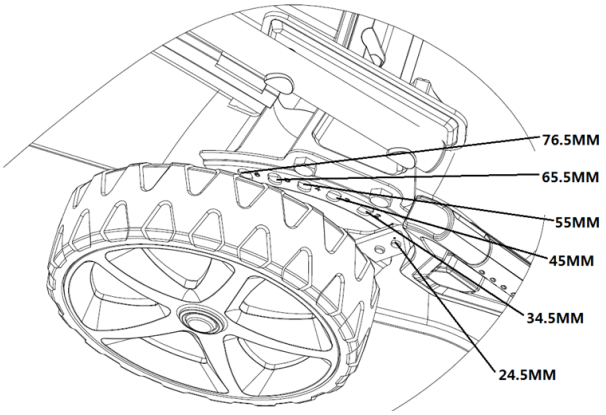

H



J

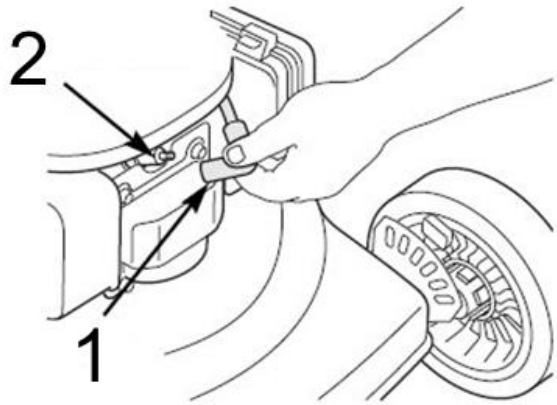

K

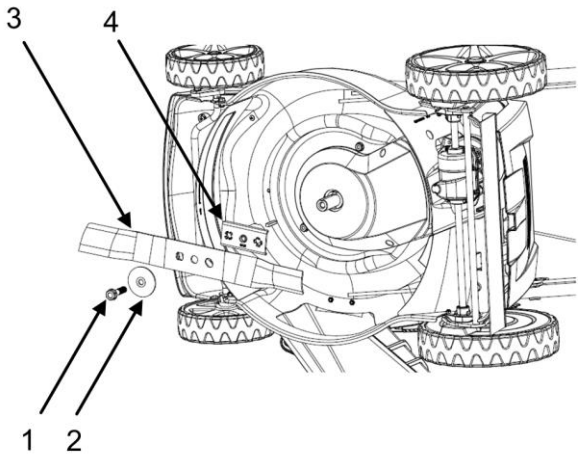

L

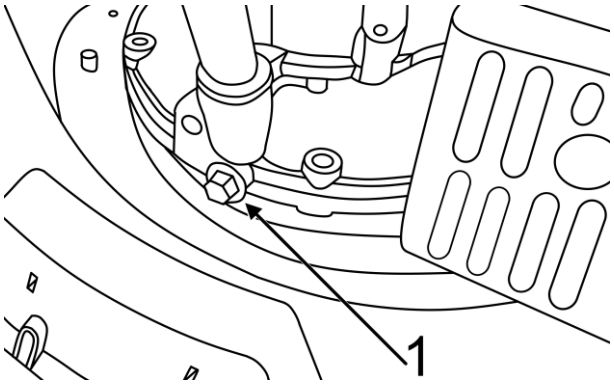

M

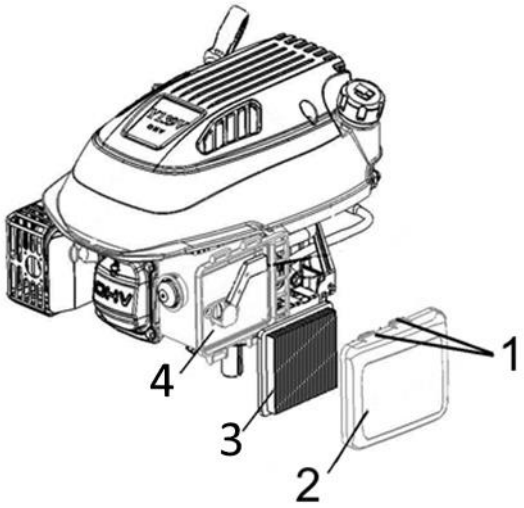

N

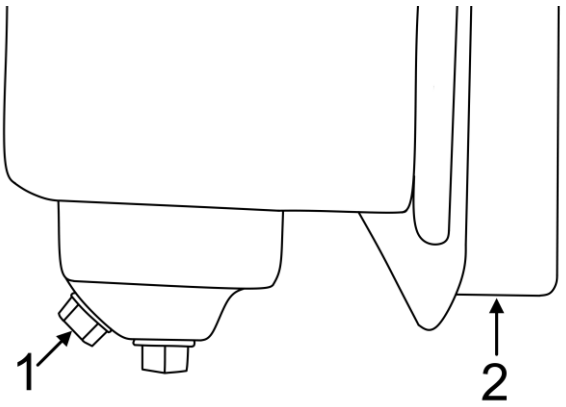

O

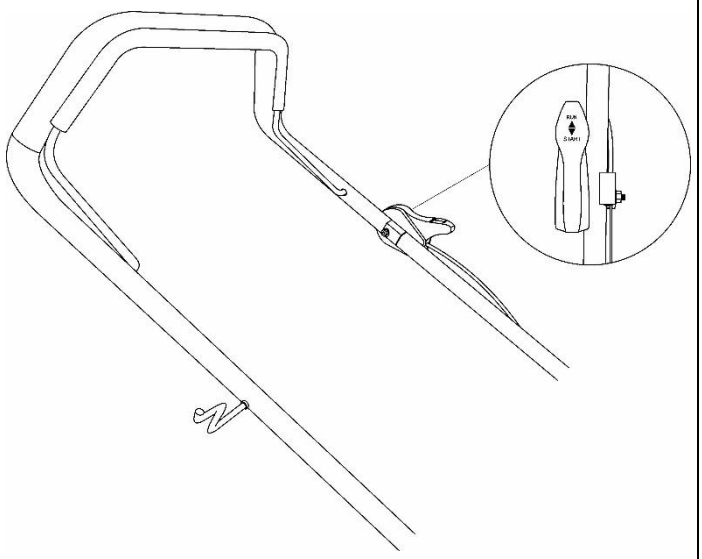

P

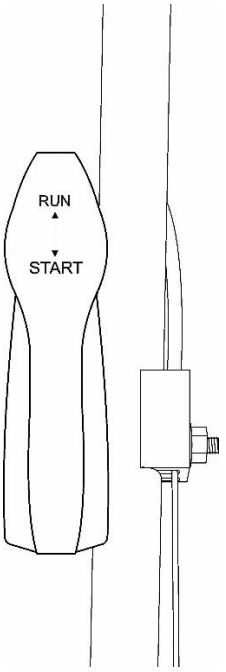

R

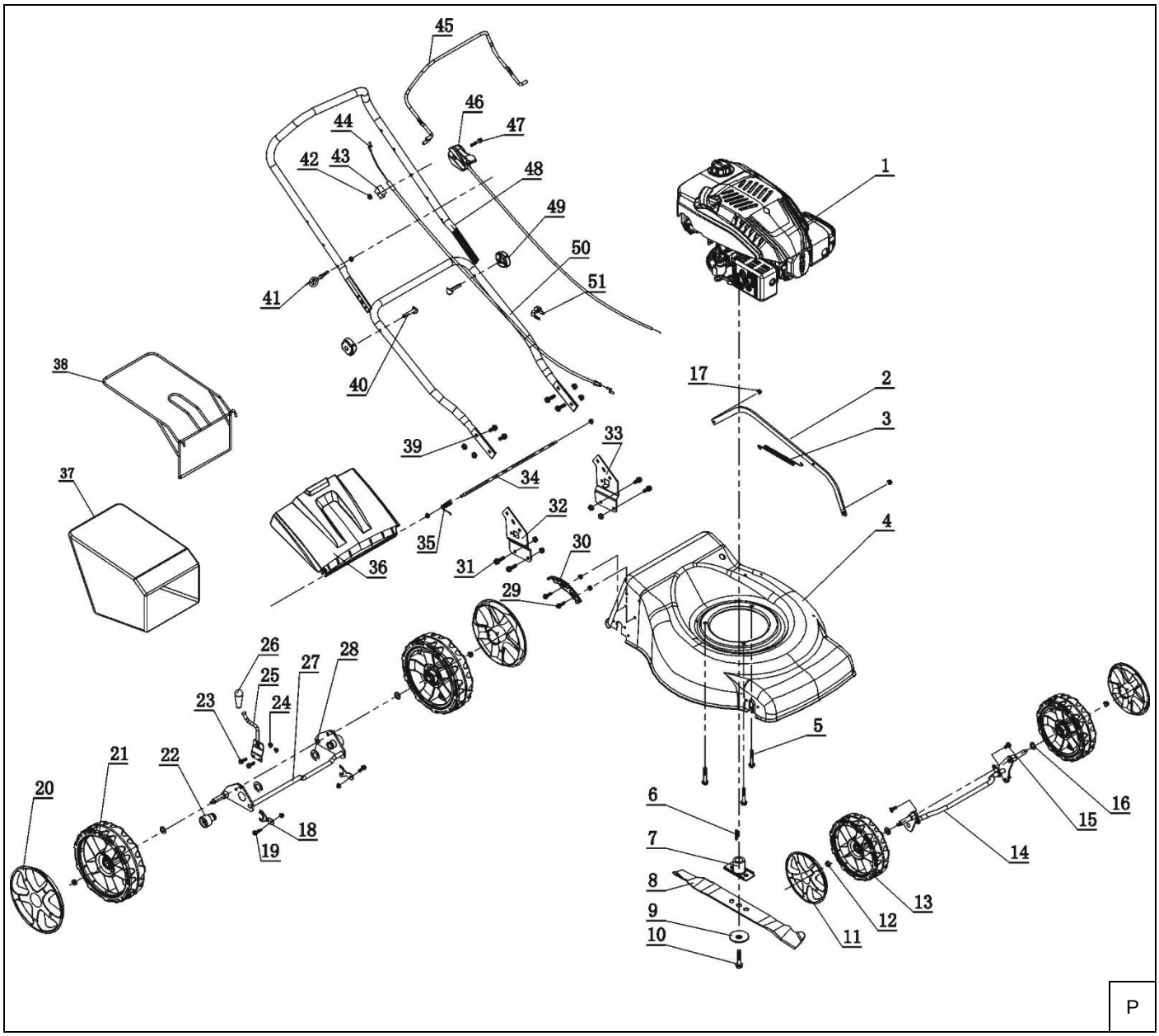

Opis piktogramów / Popis použitých piktogramů / Opis používaných piktogramov / Panaudotų piktogramų aprašymas / Lietoto piktogrammu apraksts / Az alkalmazott piktogramok magyarázata / Descrierea pictogramelor / Opis piktogramov / Opis piktograma/ Описание на пиктограмите / Опис піктограм



Nakaz: przeczytaj instrukcję obsługi / Příkaz: přečtěte návod k obsluze / Príkaz: oboznámte sa s užívateľskou príručkou / Privaloma: perskaitykite aptarnavimo instrukciją / Norādījums: rūpīgi iepazīstieties ar lietotāja rokasgrāmatā sniegto informāciju / Utasítás: olvassa el az útmutatót / Obilgatoriu: citiți manualul de utilizare / Ukaz: preberi navodila za uporabo / Nalog: pročitajte upute za uporabu/ Заповедта: прочетете ръководството за употреба / Заборона: прочитайте інструкцію з експлуатації



Nakaz: stosować rękawice ochronne / příkaz: používejte ochranné rukavice / príkaz: používajte ochranné rukavice / privaloma: naudoti apsauginius akinius / pieprasījums: lietot aizsardzības cimdus / utasítás: használjon védőkesztyűt / obligatoriu: purtați manuşi de protecţie / bevel: gebruik beschermende handschoenen / Predpis: uporaba zaščitnih rokavic / Предписание: използвайте защитни ръкавици / Рецепт: використовуйте захисні рукавички



Nakaz: używać ochronników słuchu / používejte ochranu sluchu / používajte chrániče sluchu / privaloma: naudoti apsauginius akinius / lietojiet dzirdes aizsardzības līdzekļus / utasítás: használjon fülvédőt / trebuie să folosi-ți aparate pentru protecţia auzului / gehoorbescherming gebruiken / Obvezno: uporabljajte ščitnike za ušesa / Задължително: Използвайте предпазни средства за уши / Обов'язково: використовуйте захисні навушники



Nakaz: stosować okulary ochronne / příkaz: používejte ochranné bryle / príkaz: používajte ochranné okuliare / privaloma: naudoti apsauginius akinius / norādījums: nēsājiet aizsargacenes / utasítás: viseljen védőszemüveget / obligatoriu: folosiți ochelari de protecţie / Previdnostni ukrepi: uporabljajte zaščitna očala / Предпазни мерки: използвайте предпазни очила / Застереження: використовуйте захисні окуляри



Nakaz: stosować obuwie przeciwpoślizgowe / Povinnost: noste protiskluzovou obuv/ Príkaz: používajte protišmykovú obuv/ Privaloma: avėti batus neslidžiu padu/ Pavēle: valkājiet neslīdošus apavus/ Utasítás: használjon csúszásgátló cipőt/ Ordin: Purtați încălțăminte antiderapantă/ Previdnostni ukrepi: uporabljajte nedrsečo obutev / Предпазни мерки: използвайте нехлъзгащи се обувки / Застереження: носити неслизьке взуття



Nakaz: uprzątnij teren przed koszeniem / Povinnost: před sečením ukliďte teren/ Príkaz: terén pred kosením poupratujte/ Privaloma: sutvarkyti teritoriją prieš pjaunant vėją/ Pavēle: pirms pļaušanas notīriet teritoriju/ Utasítás: a fűnyírás előtt tisztítsa meg a területet/ Ordin: Curățați zona înainte de cosire/. Prepoved: pred košnjo očistite območje / Заповедта: почистете района преди косене / Заборона: очистити територію перед косінням



Zakaz: osoby trzecie nie mogą przebywać w strefie pracy kosiarką / Zákaz: v pracovním prostoru sekačky se nesmí zdržovat třetí osoby/ Zákaz: postranné osoby sa nesmú nachádzať v pracovnej zóne kosačky/ Draudžiama: tretieji asmenys negali būti vejapjovės darbo zonoje/ Aizliegums: pļāvēja darba zonā nedrīkst atrasties trešās personas/ Tiltás: harmadik személy nem tartózkodhat a fűnyírás munkaterületén/ Interzis: terților nu li se permite să

rămână în zona de lucru a cositoarei/ Prepoved: tretjim osebam ni dovoljeno vstopiti v delovno območje kosilnice / Забрана: не се допускат трети лица в работната зона на косачката / Заборона: стороннім особам заборонено перебувати в робочій зоні косарки



Zakaz: nie kosić w kierunku nachylenia zbocza / Zákaz: nesečte na svažujícím se svahu/ Zákaz: nekoste v smere sklonu svahu/ Draudžiama: negalima pjauti veją judant nuolydžio kryptimi/ Aizliegums: negrieziet slīpuma virzienā/ Tiltás: Ne nyírja a füvet a lejtő irányába/ Interzis: nu cosiți în direcția pantei/ Prepoved: ne kosite v smeri pobočja / Забрана: не косете по посока на наклона / Заборона: не косити в напрямку схилу



Ostrzeżenie: trzymać ręce i stopy z dala od wirujących elementów / Varování: ruce a nohy mějte v dostatečné vzdálenosti od rotujících částí/ Varovanie: ruky a nohy držte v bezpečnej vzdialenosti od rotujúcich prvkov/ Įspėjimas: laikyti rankas ir kojas atokiai nuo judančių elementų/ Brīdinājums: turiet rokas un kājas prom no rotējošām daļām/ Figyelmeztetés: kezét és lábát tartsa távol a forgó alkatrészektől/ Avertizare: : țineți mâinile și picioarele departe de părțile rotative/ Opozorilo: roke in noge naj bodo stran od vrtečih se delov / Предупреждение: дръжте ръцете и краката си далеч от въртящите се части / Попередження: тримайте руки та ноги подалі від частин, що обертаються



Ostrzeżenie: zachować bezpieczną odległość od urządzenia – ryzyko wyrzucenia przedmiotu spod kosiarki i uderzenia w każdą z części ciała / Varování: dodržujte bezpečnou vzdálenost od zařízení – nebezpečí vymrštění předmětu sekačkou a nárazu do jakékoli části těla/ Varovanie: zachovávajte bezpečnú vzdialenosť od zariadenia – riziko odhodenia predmetu spod kosačky a úderu do každej časti tela/ Įspėjimas: pasirūpinkite saugiu nuotoliu nuo įrenginio – iš po vejapjovės gali būti išmestas daiktas ir trenkti bet kurią kūno dalį/ Brīdinājums: ievērojiet drošu attālumu no ierīces - pastāv risks, ka priekšmets tiks izmests no zāles pļāvēja un iesitīs jebkurā ķermeņa daļā/ Figyelmeztetés: tartson biztonságos távolságot a berendezéstől – a fűnyíró alól tárgy kidobódásának kockázata mely megütheti testének bármely részét/ Avertizare: păstrați o distanță sigură de mașină- riscul de arunca re a obiectului de sub cositor și lovirea în fiecăre părte a corpului/ Opozorilo: ohranjajte varno razdaljo od stroja - nevarnost, da izpod kosilnice vrže predmet in zadene katerikoli del telesa. / Предупреждение: спазвайте безопасно разстояние от машината - има опасност от изхвърляне на предмет изпод косачката и попадане в някоя част от тялото ви. / Попередження: дотримуйтесь безпечної відстані від машини - ризик викиду предмета з-під косарки та потрапляння в будь-яку частину тіла



Ostrzeżenie: nie zbliżaj rąk i nóg do noża tnącego, kiedy silnik pracuje – ryzyko ucięcia palców / Varování: nepřibližujte ruce a nohy do prostoru pokosu, když je motor v chodu – nebezpečí useknutí prstů/ Varovanie: keď motor pracuje, ruky a nohy nepribližujte k reznému nožu – riziko odrezania prstov/ Įspėjimas: varikliui veikiant, nepriartinti rankų ir kojų prie peilio – pirštų nupjovimo pavojus/ Brīdinājums: nepietuviniet rokas un kājas pie rotējoša griešanas naža - tas var nocirst pirkstus/ Figyelmeztetés: tartsa távol kezét és lábát a vágókéstől, amikor működik a motor – az ujjak levágásának kockázata/ Avertizare: țineți-vă mâinile și picioarele departe de cuțitul de tăiat atunci când motorul funcționează - riscul de a vă tăia degetele/ Opozorilo: pri delujočem motorju se roke in noge ne smejo približati rezilu - nevarnost porezanja prstov. / Предупреждение: при работещ двигател дръжте ръцете и краката далеч от режещия диск - риск от порязване на пръстите. / Попередження: тримайте руки та ноги подалі від ріжучого ножа під час роботи двигуна - ризик порізати пальці



Ostrzeżenie: Przed konserwacją i naprawą urządzenia upewnij się, że wszystkie części ruchome się zatrzymały – ryzyko ucięcia palców lub dłoni / Varování: před údržbou a opravou zařízení se ujistěte, že se všechny rotující části zastavily – nebezpečí useknutí prstů nebo dlaní/ Varovanie: Vždy pred údržbou či opravou najprv skontrolujte, či sa všetky pohyblivé časti zastavili – riziko odrezania prstov alebo dlaní/ Įspėjimas: Prieš atliekant įrenginio priežiūros ir remonto veiksmus, įsitikinti, kad visos judančios dalys sustojo - pirštų arba rankos nupjovimo pavojus/ Brīdinājums: Pirms aprīkojuma tehniskās apkopes un remonta pārliecinieties, ka visas kustīgās detaļas ir apstājušās - risks nogriezt pirkstus vai rokas/ Figyelmeztetés: Karbantartás és javítás előtt ellenőrizze, hogy minden mozgó alkatrész leáll-e – az ujjak vagy a kéz vágásának kockázata/ Avertizare: Asigurați-vă că toate piesele mobile sau oprit înainte de a repara mașina - riscul de a vă tăia degetele sau mâinile/ Opozorilo: Pred vzdrževanjem ali popravilom enote se prepričajte, da se vsi gibljivi deli ustavijo - nevarnost porezanja prstov ali rok / Предупреждение: Уверете се, че всички движещи се части са спрени, преди да поддържате или ремонтирате устройството - риск от порязване на пръстите или ръцете / Попередження: Перед технічним обслуговуванням або ремонтом пристрою переконайтеся, що всі рухомі частини зупинилися - ризик порізати пальці або руки



Informacja: Przed konserwacją i naprawą urządzenia odłącz świecę zapłonową, przed przystąpieniem do konserwacji i naprawy zapoznaj się z instrukcją obsługi i konserwacji/ Informace: před údržbou a opravou zařízení odpojte zapalovací svíčku, před zahájením údržby a opravy si přečtěte návod k obsluze a údržbě/ Informácia: Vždy pred údržbou či opravou zariadenia odpojte zapaľovaciu sviečku a dôkladne sa oboznámte s používateľskou príručkou/ Informacija: Prieš atliekant įrenginio priežiūros ir remonto veiksmus, atjunkite uždegimo žvakę. Prieš atliekant įrenginio priežiūros ir remonto veiksmus, susipažinkite su naudojimo ir priežiūros instrukcija/ Informācija: Pirms ierīces apkopes un remonta atvienojiet aizdedzes sveci, pirms apkopes un remonta salasiet lietošanas un apkopes instrukciju/ Információ: A berendezés karbantartása és javítása előtt csatlakoztassa le a gyújtógyertyát, a karbantartás és javítás megkezdése előtt olvassa el a használati és karbantartási útmutatót/ Notă: Deconectați bujia înainte de a repara mașina și de a efectua lucrări de întreținere, citiți manualul de utilizare și întreținere înainte de a repara mașina și de a efectua lucrări de întreținere/ Informacije: Pred servisiranjem in popravilom naprave odklopite vžigalno svečko, preberite navodila za uporabo in vzdrževanje / Информация: Преди обслужване и ремонт на уреда, изключете запалителната свещ, прочетете инструкциите за експлоатация и поддръжка. / Інформація: Перед обслуговуванням і ремонтом пристрою від'єднайте свічку запалювання, ознайомтеся з інструкцією з експлуатації та технічного обслуговування



Oznaczenie gwarantowanego poziomu dźwięku / Označení garantované hladiny zvuku / Označenie zaručenej úrovne hluku (akustického tlaku) / Garantuoto garso lygis / Garantēta skaņas līmeņa apzīmējums / Megjelölt garantált hangerő-szint / Indicarea nivelului garantat de sunet / Določitev zajamčene ravni hrupa / Определяне на гарантираното ниво на шума / Визначення гарантованого рівня шуму

PL Spis treści

1. Zdjęcia i rysunki
2. Opis urządzenia
3. Przeznaczenie urządzenia
4. Ograniczenie użycia
5. Dane techniczne
6. Przygotowanie do pracy
7. Włączanie urządzenia
8. Użytkowanie urządzenia
9. Bieżące czynności obsługowe
10. Części zamienne i akcesoria
11. Samodzielne usuwanie usterek
12. Kompletacja urządzenia
13. Wykaz części do rysunku złożeniowego
14. Karta gwarancyjna

Deklaracja zgodności została dołączona do instrukcji jako oddzielny dokument. W przypadku braku deklaracji zgodności należy się skontaktować z Dedra Exim Sp. z o.o.
Ogólne przepisy bezpieczeństwa zostały dołączone do instrukcji jako oddzielna broszura.

⚠ UWAGA Podczas pracy urządzeniem zawsze przestrzegać podstawowych zasad bezpieczeństwa pracy, w celu uniknięcia wybuchu pożaru, porażenia prądem elektrycznym lub obrażenia mechanicznego.

Przed przystąpieniem do eksploatacji urządzenia zapoznać się z treścią instrukcji obsługi. Zachować instrukcję obsługi i deklarację zgodności. Rygorystyczne przestrzeganie wskazówek i zaleceń zawartych w instrukcji obsługi wpłynie na przedłużenie żywotności urządzenia.

⚠ UWAGA Podczas pracy bezwzględnie przestrzegać wskazówek zawartych w przepisach bezpieczeństwa pracy.

W razie przekazania urządzenia innej osobie, przekazać jej również instrukcję obsługi i deklarację zgodności. Firma Dedra Exim nie odpowiada za wypadki powstałe w wyniku nieprzestrzegania wskazówek bezpieczeństwa pracy. Należy przeczytać uważnie wszystkie przepisy bezpieczeństwa pracy i instrukcję obsługi. Niestosowanie się do ostrzeżeń i instrukcji może skutkować wypadkiem, pożarem i/lub poważnymi obrażeniami.

2. Opis urządzenia

Rys. A: 1. Rękojeść, 2. Dźwignia hamulca, 3. Uchwyt linki rozrusznika, 4. Korek wlewu paliwa, 5. Korek wlewu oleju, 6. Kosz na trawę, 7. Dźwignia regulacji wysokości cięcia, 8. Tłumik, 9. Przewód przyłączeniowy świecy zapłonowej, 10. Filtr powietrza 11. Funkcja rozruchu silnika

3. Przeznaczenie urządzenia

To urządzenie przeznaczone jest jedynie do koszenia naturalnej trawy. Jakiekolwiek inne, niż dedykowane użycie urządzenia jest niedopuszczalne. Dopuszcza się wykorzystanie urządzenia w pracach remontowo-budowlanych, warsztatach naprawczych, w pracach amatorskich przy równoczesnym przestrzeganiu warunków użytkowania i dopuszczalnych warunków pracy, zawartych w instrukcji obsługi.

4. Ograniczenia użycia

Urządzenie może być użytkowane tylko zgodnie zamieszczonymi poniżej „Dopuszczalnymi warunkami pracy".
Samowolne zmiany w budowie mechanicznej i elektrycznej, wszelkie modyfikacje, czynności obsługowe nieopisane w instrukcji obsługi będą traktowane jako bezprawne i powodują natychmiastową utratę praw gwarancyjnych, a deklaracja zgodności traci ważność.
Użytkowanie niezgodne z przeznaczeniem, bądź niezgodnie z instrukcją obsługi spowoduje natychmiastową utratę praw gwarancyjnych.

Dopuszczalne warunki pracy
Urządzenie jest przeznaczone tylko do pracy na zewnątrz.
Nie pracować podczas występowania opadów atmosferycznych

i ryzyka wystąpienia wyładowań atmosferycznych.

5. Dane techniczne

Model	DED8720-43CP
Szerokość koszenia [cm]	43
Moc silnika [kW]	2,7
Pojemność skokowa silnika [cm^3]	139
Maksymalna prędkość obrotowa silnika [min^{-1}]	2800
Masa urządzenia [kg]	29
Wysokość koszenia [mm]	25-75
Pojemność zbiornika oleju [l]	0,6
Pojemność zbiornika paliwa [l]	1
Gwarantowany poziom mocy akustycznej L_{WA} [dB(A)]	96
Poziom ciśnienia akustycznego na stanowisku operatora L_{pA} [dB(A)]	81,5
Niepewność pomiaru K dla L_{pA} [dB(A)]	3
Poziom mocy akustycznej L_{WA} [dB(A)]	93,1
Niepewność pomiaru K dla L_{WA} [dB(A)]	0,71
Wartość drgań a_h [m/s^2]	2,895
Niepewność pomiaru K dla drgań [m/s^2]	1,5

Informacja na temat drgań i hałasu

Wartość łączna drgań a_h oraz niepewność pomiaru określono zgodnie z normą ISO 5395-1:2013 i podano w tabeli.
Emisja hałasu została określona zgodnie z ISO 5395-1:2013, wartości podano powyżej w tabeli.

UWAGA Hałas może spowodować uszkodzenie słuchu, podczas pracy zawsze używać środków ochrony słuchu!

Deklarowana łączna wartość drgań i hałasu została zmierzona zgodnie ze standardową metodą badania i może być wykorzystana do porównania jednego urządzenia z drugim. Podany poziom drgań i hałasu może być również wykorzystywany do wstępnej oceny narażenia na drgania i hałas.
Poziom drgań i hałasu podczas rzeczywistego użytkowania urządzenia może się różnić od zadeklarowanych wartości, w zależności od sposobu użycia narzędzi roboczych, w szczególności od rodzaju obrabianego przedmiotu oraz od konieczności określenia środków mających na celu ochronę operatora. Aby dokładnie oszacować narażenia w rzeczywistych warunkach użytkowania, należy wziąć pod uwagę wszystkie części cyklu operacyjnego, obejmujące także okresy, gdy urządzenie jest wyłączone lub gdy jest ono włączone, ale nie jest używane do pracy.

6. Przygotowanie do pracy

UWAGA Przed przystąpieniem do pracy urządzenie musi być kompletnie zmontowane i przygotowane według poniższych instrukcji.

Montaż rękojeści

Dolną część rękojeści obrócić wokół osi zamontowanych fabrycznie śrub (Rys. B, 1). Przez jeden z otworów oznaczonych L lub H (patrz: Rys. B) przełożyć śruby (Rys. B, 2). Wybór otworu przez użytkownika umożliwia regulację wysokości położenia rękojeści: w przypadku przełożenia śruby przez otwór oznaczony L, pozycja rękojeści będzie niższa, w przypadku przełożenia śruby przez otwór oznaczony jako H, pozycja rękojeści będzie niższa. Położenie należy dobrać odpowiednio do wzrostu operatora.
Następnie śruby (Rys. B, 2) zabezpieczyć podkładkami i nakrętkami motylkowymi (Rys. B, 3).
Górną część rękojeści nałożyć na dolną, zabezpieczyć śrubami (Rys. B, 4), podkładkami oraz nakrętkami motylkowymi (Rys. B, 5).
Przełożyć linkę hamulca przez otwór w dźwigni hamulca (Rys. C, 1). Upewnić się, że są zamocowane pewnie i nie wypadają.

Montaż kosza na trawę

UWAGA Kosiarka jest dostarczana z włożoną osłoną do mulczowania, którą należy wyjąć przed założeniem kosza na trawę (patrz: Rys. E)

W przypadku zamiaru koszenia trawy z założonym koszem na trawę: unieść tylną osłonę (Rys. D, 1), trzymając za uchwyt kosza (Rys. D, 2) założyć tak, aby zablokować go w gniazdach (Rys. D, 3).

Montaż osłony do mulczowania

W przypadku zamiaru koszenia trawy z mulczowaniem: unieść tylną osłonę (Rys. F, E), założyć osłonę do mulczowania (Rys. E, 2).

UWAGA Kosiarka wyposażona jest w silnik czterosuwowy, który jest dostarczany bez oleju silnikowego. Przed pierwszym użyciem należy uzupełnić olej.

Uzupełnianie oleju w silniku

Należy odkręcić korek wlewu oleju (Rys. A, 5) i wlać dedykowany olej. Ilość oleju, jaką należy uzupełnić jest określona w danych technicznych. Podczas uzupełniania poziomu oleju należy korzystać z lejka, a ewentualne rozlane pozostałości dokładnie wytrzeć.

Sprawdzanie poziomu oleju

Po pierwszym uzupełnieniu należy odczekać kilka minut, a następnie sprawdzić poziom oleju. W tym celu należy zaopatrzyć się w niepylące czyściwo, wykręcić korek oleju i wytrzeć bagnet czyściwem. Następnie umieścić bagnet we wlewie oleju, bez dokręcania korka, jak pokazano na rysunku F (Rys. F, 1) – po wyciągnięciu bagnetu, poziom oleju powinien znajdować się pomiędzy wskazaniem minimalnym, oznaczonym literą L (Rys. F, 3) a wskazaniem maksymalnym, oznaczonym literą F (Rys. F, 2).

Tankowanie paliwa

UWAGA Opary benzyny są wysoce łatwopalne. Stosować się do wszystkich zaleceń zawartych w „Przepisach bezpieczeństwa" (punkt 2. instrukcji obsługi) podczas tankowania paliwa.

Odkręcić korek zbiornika paliwa (Rys. A, 4) i używając lejka (przeznaczonego tylko do tego rodzaju paliwa) uzupełnić poziom paliwa. Ilość paliwa, jaka mieści się w zbiorniku jest określona w danych technicznych. Nie wolno przekraczać maksymalnego poziomu paliwa (Rys. G, 1).
W przypadku rozlania paliwa dokładnie wytrzeć wszystkie pozostałości.

Ustawianie wysokości cięcia

W celu ustawienia wysokości cięcia należy odciągnąć w kierunku koła dźwignię regulacji (Rys. A, 7) i przestawić jej zatrzask w odpowiednią zapadkę (Rys. H). Odpowiednią wysokość cięcia należy dobrać do rodzaju trawnika i wysokości trawy. Jeśli trawa jest wysoka, koszenie należy rozpoczynać od najwyższej wysokości, stopniowo ją zmniejszając w razie potrzeby.

UWAGA Po ustawieniu żądanej wysokości cięcia upewnić się, że dźwignia regulacji jest zablokowana zatrzaskiem w otworze i nie porusza się w przód/tył kosiarki.

7. Włączanie urządzenia

UWAGA Przed uruchomieniem urządzenia bezwzględnie wykonać czynności opisane w rozdziale „Przygotowanie do pracy".

UWAGA Przed uruchomieniem urządzenia upewnić się, że wszystkie dźwignie (hamulca, sprzęgła napędu) pracują prawidłowo. Regularnie sprawdzać ich działanie.

Rozruch silnika

Aby uruchomić urządzenie przestawić dźwignię w pozycję START, po uruchomieniu przełączyć dźwignię na pozycję RUN. (Rys. P,R)
Dźwignię hamulca (Rys. A, 2) przyciągnąć do rękojeści i trzymać. Pociągnąć za uchwyt linki rozrusznika (Rys. A, 3; Rys. J, 2), aby uruchomić silnik. Jeśli rozruch nie nastąpi za pierwszym razem, powtórzyć, cały czas trzymając dźwignię hamulca przyciągniętą do rękojeści.
Zwolnienie dźwigni hamulca spowoduje zatrzymanie silnika. Silnik i zespół noża tnącego mogą się obracać przez chwilę po puszczeniu dźwigni hamulca, przed przystąpieniem do dalszych czynności należy upewnić się, że silnik zatrzymał się całkowicie.

8. Użytkowanie urządzenia

UWAGA Przed rozpoczęciem koszenia operator powinien się upewnić, że zapoznał się i stosuje się do wszystkich przepisów bezpieczeństwa (punkt 2. instrukcji obsługi).

Kosząc trawę należy poruszać się w liniach prostych, na zakładkę (tak, aby kolejne przejście pokrywało się częściowo z poprzednim).
W celu opróżnienia kosza na trawę należy zatrzymać urządzenie (puścić dźwignię hamulca – Rys. A, 2). Przed zdjęciem kosza upewnić się, że zespół noża tnącego zatrzymał się. Kosz na trawę zdejmować w odwrotnej kolejności względem zakładania (Rys. D).
Przed ponownym założeniem kosza na trawę upewnić się, że otwór wylotowy nie jest zapchany resztkami skoszonej trawy.
W przypadku koszenia z mulczowaniem, rozdrobniona trawa jest rozrzucana przez kosiarkę równomiernie po całej powierzchni trawnika. Mulczowanie (inaczej: ściółkowanie) w normalnych warunkach użytkowania trawnika zabezpiecza grunt przed nadmierną erozją, a rozdrobniona trawa ulega biodegradacji, nawożąc trawnik.
W celu osiągnięcia optymalnej wydajności urządzenia, należy utrzymywać je w czystości. Regularnie podczas pracy wyłączać urządzenie i sprawdzać, czy resztki skoszonej trawy nie zapchały żadnego z otworów wyrzutowych.

9. Bieżące czynności obsługowe

UWAGA Wszystkie czynności obsługowe przeprowadzać przy wyłączonym silniku i zdjętym przewodzie przyłączeniowym świecy zapłonowej.

Po każdym użyciu należy wyłączyć, pozostawić do wystygnięcia i przeprowadzić oględziny oraz czyszczenie.

Odłączanie świecy zapłonowej (Rys. K)

Po wyłączeniu i wystudzeniu urządzenia ze świecy zapłonowej (Rys. K, 1) ściągnąć przewód przyłączeniowy (Rys. K, 2).

Czyszczenie

Urządzenie należy utrzymywać i przechowywać w czystości. Podczas czyszczenia przechylać urządzenie na bok tak, aby gaźnik znajdował się u góry, a tłumik u dołu.
Nagromadzoną trawę wewnątrz obudowy usuwać za pomocą drewnianego, stępionego narzędzia, lub grubszego patyka. Zwracać szczególną uwagę na ostre krawędzie noża – występuje ryzyko skaleczenia.
Regularnie, po każdym użyciu czyścić kosz na trawę i sprawdzać pod kątem uszkodzeń. Jeśli do czyszczenia kosza użyto wody, przed przechowywaniem dokładnie osuszyć.
Obudowę kosiarki od góry i inne elementy czyścić przy użyciu miękkiej szmatki lub sprężonego powietrza. Nie używać rozpuszczalników i detergentów, mogą one uszkodzić elementy urządzenia!

Zespół noża tnącego

UWAGA Podczas prac związanych z konserwacją zespołu noża tnącego zawsze zakładać rękawice ochronne i zwracać szczególną uwagę na ostre krawędzie noża.

W celu wymiany lub demontażu i montażu noża tnącego należy zaopatrzyć się w drewniany klocek, który posłuży do zablokowania noża tak, aby nie obracał

się podczas odkręcania. Podczas operacji dokręcania i odkręcania śruby nie wolno trzymać noża ręką!
Zespół noża tnącego składa się z uchwyt (Rys. L, 4), noża tnącego (Rys. L, 3), podkładki (Rys. J, 2) i śruby (Rys. J, 1). Do odkręcania i dokręcania śruby używać klucza płaskiego o odpowiednio długim ramieniu lub klucza udarowego. Podkładkę ułożyć tak, aby jej wklęsła strona była skierowana do ostrza, a wypukła w kierunku śruby.

Świeca zapłonowa

⚠ UWAGA Ostrożnie dokręcać świecę zapłonową po konserwacji. Świeca nie może być dokręcona zbyt luźno (luzy wyczuwalne pod palcem), ani też za mocno (nie należy do dokręcania świecy używać przedłużanych dźwigni ani kluczy elektrycznych).

Stan świecy zapłonowej należy regularnie kontrolować. Sprawdzać też stan przewodu przyłączeniowego świecy, czy nie jest zużyty, czy izolacja nie jest popękana lub sparciała.
Świecę odkręcać i dokręcać ręcznie, przy użyciu dołączonego klucza do świec. Czyścić elektrody świecy za pomocą szczotki drucianej. Za pomocą szczelinomierza sprawdzać, jaka jest odległość między elektrodami – jej szerokość powinna ona zawierać się pomiędzy 0,7 a 0,8 mm.

Sprawdzanie poziomu oleju, spuszczanie oleju

W celu sprawdzenia i uzupełnienia poziomu oleju postępować, jak opisano w rozdziale 7. instrukcji obsługi.
Spuszczanie oleju możliwe jest przez śrubę spustową, która znajduje się na dole szyjki pod korkiem wlewu oleju (Rys. M, 1). Nie dopuszczać, aby zużyty olej rozlewał się na ziemię – należy zebrać go do odpowiedniego pojemnika i utylizować zgodnie z lokalnymi przepisami.

Czyszczenie filtra powietrza

Wciskając zatrzaski (Rys. N, 1) zdjąć pokrywę filtra powietrza (Rys. N, 2). Wewnątrz znajduje się filtr (rys. N, 3).
Jeśli filtr jest są uszkodzony, należy je bezwzględnie wymienić.
Czyścić filtr za pomocą sprężonego powietrza, przedmuchując od strony wewnętrznej filtra na zewnątrz. Nie używać szczotek ani detergentów!
Miękką szmatką wytrzeć brud z podstawy filtra (Rys. N, 4) zwracając szczególną uwagę, żeby nic nie dostało się do otworów i przewodu powietrznego!
Montaż filtra przeprowadzać w odwrotnej kolejności, upewniając się, że jest ułożony poprawnie w pokrywie (Rys. N, 2), nie ma pofalowanych krawędzi ani wybrzuszeń.

Spuszczanie paliwa

W przypadku przechowywania urządzenia bez uruchamiania przez czas dłuższy niż miesiąc, należy spuścić paliwo ze zbiornika paliwa, używając do tego celu dedykowanej pompy do paliwa (brak w kompletacji).
Należy spuścić również z gaźnika. Patrząc od przodu kosiarki, gaźnik będzie widoczny za osłoną filtra powietrza (Rys. K, 2). Odkręcić śrubę spustową (Rys. K, 1) i zebrać resztkę paliwa z gaźnika do odpowiedniego pojemnika. Ewentualne pozostałości dokładnie wytrzeć.

Nastawa napięcia linek

⚠ UWAGA Jeżeli użytkownik nie posiada odpowiedniej wiedzy i doświadczenia w zakresie regulacji, nie powinien samodzielnie przeprowadzać opisanych poniżej czynności – w takim przypadku należy zwrócić się do autoryzowanego serwisu.

Wraz z czasem użytkowania urządzenia dochodzi do naturalnego zużycia i rozciągnięcia się linek hamulca i sprzęgła napędu. Jeśli zachodzi potrzeba, użytkownik może samodzielnie dokonać nastawy napięcia linek.

Przechowywanie i transport

Jeżeli urządzenie nie będzie użytkowane przez dłuższy czas (ponad miesiąc), należy je dokładnie oczyścić i spuścić paliwo ze zbiornika oraz gaźnika, a także olej z silnika postępując zgodnie z opisanymi powyżej instrukcjami.
Urządzenie oraz inne elementy wymienione w kompletacji należy transportować w miarę możliwości w oryginalnym opakowaniu, w sposób nienarażający ich na działanie szkodliwych warunków otoczenia takich jak: wilgoć, opady atmosferyczne, wysoka temperatura (powyżej 50°C), nacisk mogący skutkować uszkodzeniem mechanicznym i innych, mogących mieć negatywny wpływ na opakowanie lub jego zawartość.

Plan przeglądów

		Przed każdym użyciem	Po pierwszym miesiącu (lub po 5 h pracy)	Co 3 miesiące (lub co 25 h pracy)	Co pół roku (lub co 50 h pracy)	Co roku (lub co 100 h pracy)	Co 2 lata (lub co 250 h pracy)
Przeglądy możliwe do samodzielnego wykonania							
Olej silnikowy	Sprawdzenie	X					
	Wymiana		X	X			
Filtr powietrza	Sprawdzenie	X					
	Czyszczenie			X			
	Wymiana					X	
Świeca zapłonowa	Sprawdzenie i nastawa					X	
	Wymiana						X
Zbiornik paliwa	Czyszczenie			X			
Napięcie linek	Sprawdzenie	X					
	Regulacja					X	
Przewód paliwowy	Sprawdzenie						X
	Wymiana						X
Przeglądy do wykonania w autoryzowanym serwisie							
Luz na zaworach	Sprawdzenie i nastawa					X	
Komora spalania	Czyszczenie					X	

10. Części zamienne i akcesoria

Oferowane akcesoria:

DED87309 – filtr powietrza
DED87306 – ostrze do kosiarki
DED87312 – świeca zapłonowa
DEGL07A (0,6L), DEGL07B (1L)– oleje silnikowe

⚠ UWAGA Użycie nieoryginalnych części (noży tnących itp.) może prowadzić do uszkodzenia kosiarki, a także w skrajnym przypadku do poważnych obrażeń ciała.

W celu zakupu części zamiennych i akcesoriów należy skontaktować się z serwisem Dedra Exim. Dane kontaktowe znajdują się na 1. stronie instrukcji.
Przy zamawianiu części zamiennych prosimy podać numer partii umieszczony na tabliczce znamionowej oraz numer części z rysunku złożeniowego.
W okresie gwarancyjnym naprawy dokonywane są na zasadach podanych w karcie gwarancyjnej. Reklamowany produkt prosimy przekazać do naprawy w miejscu zakupu (sprzedawca zobowiązany jest przyjąć reklamowany produkt), przesłać do serwisu centralnego Dedra Exim lub przesłać do serwisu najbliższego względem miejsca zamieszkania (lista serwisów na stronie www.dedra.pl). Prosimy uprzejmie dołączyć wypełnioną kartę gwarancyjną. Po okresie gwarancyjnym naprawy wykonuje serwis centralny. Uszkodzony produkt należy przesłać do serwisu (koszty wysyłki pokrywa użytkownik).

11. Samodzielne usuwanie usterek

⚠ UWAGA Przed przystąpieniem do samodzielnego usuwania usterek odłączyć urządzenie od zasilania.

Problem	Przyczyna	Rozwiązanie
Silnik nie chce się uruchomić	Brak paliwa	Uzupełnić paliwo
	Złej jakości paliwo	Spuścić paliwo ze zbiornika i z gaźnika, zmienić paliwo
	Źle podłączona świeca zapłonowa	Sprawdzić podłączenie świecy zapłonowej, poprawić
	Świeca zapłonowa zalana paliwem	Wykręcić świecę zapłonową, oczyścić, wysuszyć i założyć ponownie
	Uszkodzona świeca zapłonowa	Wymienić świecę zapłonową
	Uszkodzony gaźnik	Przekazać urządzenie do serwisu
	Uszkodzenie układu zapłonu	Przekazać urządzenie do serwisu
	Zablokowane zawory silnika	Przekazać urządzenie do serwisu
Silnik nie pracuje z pełną mocą	Zatkany filtr powietrza	Sprawdzić i oczyścić filtr powietrza, w razie potrzeby wymienić
	Złej jakości paliwo	Spuścić paliwo ze zbiornika i z gaźnika, zmienić paliwo
	Uszkodzony gaźnik	Przekazać urządzenie do serwisu
	Uszkodzenie układu zapłonu	Przekazać urządzenie do serwisu
	Zablokowane zawory silnika	Przekazać urządzenie do serwisu
Kosiarka gubi trawę, mimo założonego kosza na trawę	Założony wkład do mulczowania	Wyjąć wkład do mulczowania
	Pełen kosz na trawę	Sprawdzić kosz, opróżnić
Urządzenie wpada w nienaturalne wibracje	Niewyważony lub źle wyważony nóż tnący	Przekazać nóż do wyważenia kompetentnej osobie
	Skrzywiony wał po uderzeniu w przeszkodę	Przekazać urządzenie do serwisu

12. Kompletacja urządzenia

1. Kosiarka – 1 szt., 2. Kosz na trawę – 1 szt., 3. Osłona do mulczowania – 1 szt., 4. Śruba rękojeści z podkładką i nakrętką motylkową – 4 kpl., 5. Wsporniki tylnej osłony – 2 szt.

13. Wykaz części do rysunku złożeniowego

LP	Nazwa części	LP	Nazwa części
1	Silnik	27	Oś kół tylnych
2	Łącznik	28	Pierścień osadczy (duży)
3	Sprężyna	29	Śruba
4	Osłona noża tnącego	30	Zębatka regulacji wysokości cięcia
5	Wkręt mocujący	31	Wkręt mocujący
6	Klucz bezpieczeństwa	32	Wspornik prawej części rękojeści
7	Uchwyt noża	33	Wspornik lewej części rękojeści
8	Ostrze	34	Pręt osłony kanału wyrzutowego

9	Uszczelniacz	35	Sprężyna
10	Śruba	36	Osłona kanału wyrzutowego
11	Zaślepka koła	37	Kosz na trawę
12	Nakrętka	38	Rama zbiornika na urobek
13	Koło jezdne	39	Wkręt mocujący
14	Oś kół przednich	40	Wkręt mocujący
15	Wkręt mocujący	41	Zawieszka szarpanki
16	Podkładka falista	42	Nakrętka
17	Nakrętka	43	Blokada linki
18	Kształtka wałka	44	Linka sprzęgła
19	Wkręt mocujący	45	Pałąk hamulca
20	Zaślepka koła	46	Linka przepustnicy
21	Koło jezdne	47	Wkręt mocujący
22	Tuleja łożyska	48	Rękojeść
23	Wkręt mocujący	49	Pokrętło
24	Nakrętka	50	Rękojeść
25	Dźwignia regulacji wysokości cięcia	51	Zaciski
26	Mocowanie rękojeści		

Karta gwarancyjna

na

Kosiarka spalinowa

Nr katalogowy: ..... nr partii: .....

(zwane dalej Produktem)

Data zakupu Produktu: .....

Pieczęć sprzedawcy

Data i podpis sprzedawcy: .....

Oświadczenie Użytkownika:

Potwierdzam, że zostałem poinformowany o warunkach gwarancji oraz skutkach nieprzestrzegania wytycznych zawartych w Instrukcji obsługi i karcie gwarancyjnej. Warunki niniejszej gwarancji są mi znane, co potwierdzam własnoręcznym podpisem:

....

Data i miejsce Podpis Użytkownika

I. Odpowiedzialność za Produkt

1. Gwarant – Dedra Exim Sp. z o.o. z siedzibą w Pruszkowie, adres: ul. 3 Maja 8, 05-800 Pruszków, KRS 0000062517, Sąd Rejonowy dla m.st. Warszawy w Warszawie, XIV Wydział Gospodarczy Krajowego Rejestru Sądowego, NIP 527-020-49-33, kapitał zakładowy: 100 980.00 zł.
2. Na warunkach określonych w niniejszej karcie gwarancyjnej Gwarant udziela gwarancji na Produkt, pochodzący z dystrybucji Gwaranta.
3. Odpowiedzialność z tytułu gwarancji obejmuje tylko wady powstałe z przyczyn tkwiących w Produkcie w momencie jego wydania Użytkownikowi.
4. Z tytułu gwarancji Użytkownik, uzyskuje prawo do bezpłatnej naprawy Produktu, o ile wada ujawniła się w okresie gwarancji. Sposób naprawy Produktu (metoda wykonania naprawy) zależy od decyzji Gwaranta. W przypadku stwierdzenia przez Gwaranta braku możliwości naprawy Gwarant zastrzega sobie prawo wymiany wadliwego elementu albo całego Produktu na wolny od wad, obniżenia ceny Produktu lub odstąpienia od umowy.
5. W stosunku do Użytkownika, który nie jest konsumentem w rozumieniu ustawy z dnia 23 kwietnia 1964r. Kodeks cywilny, odpowiedzialność odszkodowawcza Gwaranta za szkody wynikające z niniejszej gwarancji i/lub w związku z jej zawarciem i wykonywaniem, bez względu na tytuł prawny, jest ograniczona maksymalnie do wysokości wartości wadliwego Produktu.

II. Okres gwarancji

Elementy Produktu	Czas trwania ochrony gwarancyjnej
Kosiarka	24 miesiące, licząc od daty zakupu Produktu uwidocznionej w niniejszej karcie gwarancyjnej
Nóż tnący, filtr powietrza, świeca zapłonowa	Elementy nieobjęte gwarancją

III. Warunki skorzystania z gwarancji

1. Przedstawienie przez Użytkownika wypełnionej karty gwarancyjnej Produktu oraz uprawdopodobnienie przez Użytkownika okoliczności zakupu Produktu, np. poprzez przedstawienie paragonu, faktury, itd. W celu sprawnego przeprowadzenia reklamacji zaleca się aby Użytkownik przekazał wraz z Produktem do reklamacji wszystkie elementy określone w „Kompletacji urządzenia" zawartej w Instrukcji obsługi.
2. Stosowanie się przez Użytkownika do zaleceń zawartych w Instrukcji obsługi i karcie gwarancyjnej.
3. Gwarancja obejmuje tylko obszar Rzeczypospolitej Polskiej i UE.
4. Gwarancja nie obejmuje wad Produktu powstałych w szczególności na skutek:

a. Nieprzestrzegania przez Użytkownika warunków określonych w Instrukcji obsługi, w szczególności w zakresie prawidłowej eksploatacji, konserwacji i czyszczenia;
b. Zastosowania przez Użytkownika środków czyszczących lub konserwujących niezgodnych z Instrukcją obsługi;
c. Nieodpowiedniego przechowywania i transportu Produktu przez Użytkownika;
d. Samowolnych zmian i/lub przeróbek Produktu przez Użytkownika, które nie były uzgadniane z Gwarantem;
e. Zastosowania przez Użytkownika w Produkcie materiałów eksploatacyjnych niezgodnych z Instrukcją obsługi.

5. Użytkownik, który nie jest konsumentem w rozumieniu ustawy z dnia 23 kwietnia 1964r. Kodeks cywilny, traci gwarancję na Produkt, w którym:
- numery seryjne, oznaczenia dat i tabliczki znamionowe zostały usunięte, zmienione lub uszkodzone przez Użytkownika;
- plomby zostały uszkodzone przez Użytkownika lub noszą ślady manipulacji Użytkownika.

6. Uwaga! Czynności związane z codzienną obsługą Produktu, wynikające m.in. z Instrukcji obsługi Użytkownik wykonuje we własnym zakresie i na swój koszt.

IV. Procedura reklamacyjna

1. W przypadku stwierdzenia nieprawidłowej pracy Produktu, przed dokonaniem zgłoszenia reklamacyjnego należy upewnić się czy wszystkie czynności określone w szczególności w Instrukcji obsługi zostały wykonane w sposób prawidłowy.
2. Zgłoszenie reklamacji zaleca się dokonać niezwłocznie, najlepiej w terminie 7 dni od daty zauważenia wady Produktu. Użytkownik, który nie jest konsumentem w rozumieniu ustawy z dnia 23 kwietnia 1964r. Kodeks cywilny traci uprawienia wynikające z niniejszej gwarancji w przypadku niezgłoszenia reklamacji w terminie 7 dni.
3. Zgłoszenie reklamacji można dokonać m.in. w punkcie zakupu Produktu, w serwisie gwarancyjnym lub pisemnie na adres: Dedra Exim Sp. z o.o., ul. 3 Maja 8, 05-800 Pruszków.
4. Użytkownik może złożyć reklamację przy wykorzystaniu formularza dostępnego na stronie internetowej www.dedra.pl. („Formularz zgłoszenia reklamacji z tytułu gwarancji").
5. Adresy serwisów gwarancyjnych dla poszczególnych krajów dostępne są na stronie www.dedra.pl. W przypadku braku serwisu gwarancyjnego dla danego kraju zgłoszenia reklamacyjne z tytułu gwarancji zaleca się kierować na adres: Dedra Exim Sp. z o.o. ul. 3 Maja 8, 05-800 Pruszków (Polska).
6. Mając na uwadze bezpieczeństwo Użytkownika zakazuje się korzystania z wadliwego Produktu.
7. Uwaga! Korzystanie z wadliwego Produktu jest niebezpieczne dla zdrowia i życia Użytkownika.
8. Wykonanie obowiązków wynikających z gwarancji nastąpi w terminie 14 dni roboczych, licząc od dnia dostarczenia reklamowanego Produktu przez Użytkownika.
9. Przed dostarczeniem wadliwego Produktu do reklamacji zaleca się jego oczyszczenie. Reklamowany Produkt zaleca się dokładnie zabezpieczyć przed uszkodzeniami w transporcie (zaleca się dostarczyć reklamowany Produkt w oryginalnym opakowaniu).
10. Okres gwarancji ulega przedłużeniu o czas, w ciągu którego wskutek wady Produktu objętego gwarancją Użytkownik nie mógł z niego korzystać.

Gwarancja nie wyłącza, nie ogranicza, ani nie zawiesza uprawnień Użytkownika wynikających z przepisów o rękojmi za wady rzeczy sprzedanej.

Zgodnie z art. 13 ust. 1 i ust. 2 rozporządzenia Parlamentu Europejskiego i Rady (UE) 2016/679 z dnia 27 kwietnia 2016 r. w sprawie ochrony osób fizycznych w związku z przetwarzaniem danych osobowych i w sprawie swobodnego przepływu takich danych oraz uchylenia dyrektywy 95/46/WE (dalej: „RODO") informujemy

1. Administratorem Twoich danych osobowych podanych w formularzu jest DEDRA-EXIM sp. z o.o. z siedzibą w Pruszkowie , ul. 3 Maja 8, 05-800 Pruszków (dalej: „Administrator").
2. Twoje dane będą przetwarzane wyłącznie w celu przeprowadzenia procedury gwarancyjnej urządzenia zgodnie art. 6 ust. 1 lit. b ogólnego rozporządzenie o ochronie danych (dalej: „RODO") Podanie danych jest dobrowolne, ale konieczne do przeprowadzenia procedury gwarancyjnej.
3. Twoje dane będą przetwarzane przez okres rozpatrywania przeprowadzenia procedury gwarancyjnej oraz w celach archiwizacyjnych w razie konieczności obrony przed ewentualnymi roszczeniami wobec Administratora nie dłużej niż do momentu ich przedawnienia.
4. Twoje dane mogą być ujawniane wyłącznie podmiotom przetwarzającym dane na rzecz administratora na podstawie pisemnej umowy powierzenia przetwarzania danych osobowych świadczącym m.in. usługi serwisu technicznego, hostingu lub obsługi strony internetowej, obsługi IT, firmie kurierskiej. Dostawcy Administratora zobowiązani są do zapewnienia zabezpieczenia danych i spełnienia wymogów obowiązującego prawa związanego z ochroną danych osobowych i nie mogą wykorzystywać powierzonych danych osobowych do innych celów niż te, które są określone w umowie z Administratorem.
5. Twoje dane nie będą przetwarzane w sposób zautomatyzowany w tym również w formie profilowania oraz nie będą przekazywane do państwa trzeciego/organizacji międzynarodowej.
6. Posiadasz prawo dostępu do treści swoich danych oraz prawo ich sprostowania, usunięcia, ograniczenia przetwarzania, prawo do przenoszenia danych, prawo wniesienia sprzeciwu, w dowolnym momencie.
7. We wszelkich sprawach związanych z przetwarzaniem Twoich danych osobowych przez Administratora możesz skontaktować się pod adresem e-mail: daneosobowe@dedra.pl;
8. Masz prawo wniesienia skargi do wniesienia skargi do organu właściwego do spraw ochrony danych osobowych;

CZ Obsah

1. Snímky a obrázky
2. Popis zařízení
3. Určení nástroje
4. Omezení použití
5. Technické údaje
6. Příprava k práci
7. Zapínání nástroje
8. Použití nástroje
9. Aktuální provozní práce
10. Náhradní díly a příslušenství
11. Samostatné odstranění závad
12. Výbava nástroje
13. Záruční list

Překlad originálního návodu

Prohlášení o shodě bylo připojeno k návodu jako jednotlivý dokument. V případě chybějícího prohlášení o shodě kontaktujte Dedra Exim Sp. z o.o.
Všeobecné bezpečnostní podmínky byly připojeny k návodu jako jednotlivá brožura.

⚠ POZOR **Při práci se zařízením vždy dodržujte základní zásady bezpečnosti práce, abyste zabránili vzniku požáru, úrazu elektrickým proudem nebo mechanickému poranění.**

⚠ POZOR Před prvním použitím zařízení si přečtěte pozorně návod k obsluze. Návod k obsluze a prohlášení o shodě si uschovejte. Přísné dodržování pokynů a doporučení uvedených v návodu k obsluze bude mít vliv na prodloužení životnosti zařízení.

Při práci bezpodmínečně dodržujte bezpečnostní pokyny.

Pokud předáte zařízení jiné osobě, předejte ji také návod k obsluze a prohlášení o shodě. Firma Dedra Exim nenese odpovědnost za nehody způsobené nedodržením bezpečnostních pokynů. Pečlivě si přečtěte všechny bezpečnostní pokyny a návod k obsluze. Nedodržování varování a pokynů může mít za následek nehodu, požár a/nebo vážný úraz.

2. Popis zařízení

Obr. A: 1. Rukojeť, 2. Brzdová páka, 3. Rukojeť lanka startéru, 4. Víčko palivové nádrže, 5. Víčko palivové nádrže, 6. Zachycovač trávy, 7. Páka pro nastavení výšky sečení, 8. Tlumič výfuku, 9. Připojovací kabel zapalovací svíčky, 10. Vzduchový filt. 11. Funkce spuštění motoru

3. Určení zařízení

⚠ POZOR Toto zařízení je určeno pouze pro sečení přírodní trávy Jakékoli jiné, než doporučované použití zařízení není dovoleno.
Zařízení můžete používat pro stavebně-renovační práce, v autoservisech, pro hobby použití, se současným dodržením podmínek používání a přípustných provozních podmínek uvedených v návodu k obsluze.

4. Omezení použití

Zařízení můžete používat pouze v souladu s níže uvedenými „Přípustnými provozními podmínkami".
Svépomocné změny mechanické a elektrické konstrukce, veškeré úpravy, servisní činnosti nepopsané v návodu k obsluze se budou považovat za nezákonné a způsobí okamžitou ztrátu záručních nároků.
Používání v rozporu s určením nebo v rozporu s návodem k obsluze bude mít za následek okamžitou ztrátu záručních nároků.

Přípustné provozní podmínky
Zařízení je určeno pouze pro práci venku. Nepracujte při atmosférických srážkách a nebezpečí vzniku atmosférických výbojů.

5. Technické údaje

Model	DED8720-43CP
Šířka sečení [cm]	43
Výkon motoru [kW]	2,7
Zdvihový objem motoru [cm³]	139
Maximální otáčky motoru [min-1]	2800
Hmotnost zařízení [kg]	29
Výška sečení [mm]	25-75
Objem oleje [l]	0,6
Objem palivové nádrže [l]	1
Zaručená hladina akustického výkonu LWA [dB(A)]	96
Hladina akustického tlaku na místě uživatele LpA [dB(A)]	81,5
Nejistota měření K pro LpA [dB(A)]	3
Úroveň akustického výkonu LWA [dB(A)]	93,1
Nejistota měření K pro LWA [dB(A)]	0,71
Hodnota vibrací ah [m/s²]	2,895
Nejistota měření K pro vibrace [m/s²]	1,5

Informace o vibracích a hluku

Kombinovaná hodnota vibrací ah a nejistota měření určená v souladu s normou ISO 5395-1:2013 i je uvedena v tabulce.
Hladina hluku je uvedena v souladu s ISO 5395-1:2013, hodnoty byly uvedeny výše v tabulce.

⚠ POZOR **Hluk může způsobit poškození sluchu, při práci vždy používejte chrániče sluchu!**

Uvedená celková hodnota vibrací / hluku je měřena podle standardní metody studie a může být použita k porovnání jednoho zařízení s druhým. Zadaná úroveň vibrací / hluku může být použita také pro předběžné posouzení dopadu vibrací / hluku.

Hladina vibrací / hluku při skutečném používání přístroje se může lišit od deklarované hodnoty v závislosti na způsobu používání pracovních nástrojů, zejména na typu obráběného materiálu a je třeba k určení opatření na ochranu operátora. Přesně ohodnoťte expozici v reálných podmínkách provozu, je nutné vzít v úvahu všechny části pracovního cyklu, včetně období, když zařízení je vypnuto nebo když je zapnuté, ale není právě používáno.

6. Příprava k práci

⚠ POZOR **Dříve než začnete pracovat, zařízení smontujte a připravte podle níže uvedených pokynů.**

Montáž rukojeti

Spodní část rukojeti otočte kolem osy továrně namontovaných šroubů (obr. B, 1). Jedním z otvorů označených L nebo H (viz obr. B) provlečte šrouby (obr. B, 2). Výběr otvoru umožňuje seřídit výšku polohy rukojeti: pokud provléknete šroub otvorem označeným L, bude poloha rukojetí nižší, pokud provléknete šroub otvorem označeným H, bude poloha rukojeti nižší. Polohu přizpůsobte podle své výšky.
Pak šrouby (obr. B, 2) zajistěte podložkami a křídlovými maticemi (obr. B, 3).
Horní část rukojeti nasaďte na spodní, zajistěte šrouby (obr. B, 4), podložkami a křídlovými maticemi (obr. B, 5).
Provlékněte lanko brzdy otvorem v páce brzdy (obr. C, 1) a lanko spojky pojezdu pákou spojky pojezdu (obr. C, 2). Ujistěte se, že jsou připevněny pevně a nevypadnou.

Montáž koše na trávu

Sekačka se dodává se zasunutou mulčovací záslepkou, kterou musíte vyjmout před nasazením koše na trávu (viz: obr. F)

Pokud chcete sekat trávu s nasazeným košem na trávu: zvedněte zadní kryt (obr. D, 1), držte úchyt koše (obr. D, 2) a nasaďte jej tak, aby zapadl do výřezů (obr. D, 3).

Montáž mulčovacího záslepky

Chcete-li sekat trávu s mulčováním, zvedněte zadní kryt (obr. E, 1), vložte mulčovací záslepku (obr. E, 2).

Sekačka je vybavena čtyřdobým motorem, který je dodáván bez motorového oleje. Před prvním použitím doplňte olej.

Doplňování motorového oleje

Vyšroubujte zátku plnicího hrdla oleje (obr. A, 6) a nalijte určený olej. Množství doplněného oleje je uvedeno v technických údajích. Pro nalití oleje použijte trychtýř a případné rozlité zbytky důkladně setřete.

Kontrola hladiny oleje

Po prvním doplnění počkejte několik minut a pak zkontrolujte hladinu oleje. K tomu si vezměte netřepivý čistý hadřík, vyšroubujte zátku oleje a otřete měrku hadříkem. Pak vložte měrku do plnicího hrdla, nezašroubujte zátku, jak je znázorněno na obrázku F (obr. F, 1) – po vyjmutí měrky musí být hladina oleje mezi minimální značkou označenou písmenem L (obr. F, 3) a maximální značkou označenou písmenem F (obr. F, 2).

Tankování paliva

⚠ POZOR **Výpary benzinu jsou vysoce hořlavé. Dodržujte všechny pokyny uvedené v bezpečnostních pokynech (bod 2. návodu k obsluze) při nalévání paliva.**

Vyšroubujte zátku palivové nádrže (obr. A, 5) a s použitím trychtýře (určeného pouze pro tento druh paliva) doplňte hladinu paliva. Množství paliva, které pojme nádrž, je uvedeno v technických údajích. Nepřekračujte maximální hladinu paliva (obr. G, 1).
V případě rozlití paliva důkladně setřete všechny zbytky.

Nastavení výšky sečení

Abyste nastavili výšku sečení, zatáhněte směrem od kola nastavovací páku (obr. A, 8) a přesuňte její pojistku do vhodného otvoru (obr. H). Správnou výšku sečení vyberte podle druhu a výšky trávníku. Pokud je tráva vysoká, začněte sekat od nejvyšší výšky, a bude-li třeba, postupně ji snižujte.
Po nastavení požadované výšky sečení se ujistěte, že seřizovací páka je zajištěná pojistkou v otvoru a nepohybuje se dopředu/dozadu.

7. Zapnutí zařízení

⚠ POZOR **Před nastartováním zařízení vždy proveďte činnosti popsané v kapitole „Příprava k práci".**

⚠ POZOR **Před zastartováním zařízení se ujistěte, že páky (brzdy, spojky pojezdu) pracují správně. Pravidelně kontrolujte funkčnost.**

Startování motoru

Pro nastartování sekačky přesuňte páčku do polohy START, po nastartování přepněte páčku do polohy RUN.
Páku brzdy (obr. A, 2) zatáhněte k rukojeti a přidržte (obr. J, 1). Zatažením úchytu startovacího lana (obr. A, 4; obr. J, 2) nastartujete motor. Pokud ke startu nedojde napoprvé, opakujte, po celou dobu držte páku brzdy přitaženou k rukojeti.
Uvolněním páky brzdy zastavíte motor. Motor a sestava žacího nože se mohou otáčet nějakou dobu po uvolnění páky brzdy, před provedením dalších činností se ujistěte, že se motor úplně zastavil.

Spuštění pojezdu

Jednou rukou držte páku brzdy a druhou přesuňte páku spojky pojezdu (obr. A, 1) směrem k rukojeti. Buďte velmi opatrní a stůjte pevně – sekačka se rozjede dopředu.
Uvolnění páky spojky pojezdu zastaví pojezd. Při provádění couvání, otáčení atp. uvolněte páku spojky pojezdu a ovládejte sekačku ručně.

8. Používání zařízení

⚠ POZOR

Před zahájením sečení se ujistěte, že jste si přečetli všechny bezpečnostní pokyny (kapitola 2. návodu k obsluze) a dodržujte je.

Při sečení trávy se pohybujte v přímé linii, s přesahem (tak, aby další průjezd se částečně překryl s předchozím).
Abyste vysypali koš na trávu, zastavte zařízení (uvolněte brzdovou páku – obr. A, 2). Před sejmutím koše se ujistěte, že žací nůž se zastavil. Koš na trávu vytahujte v opačném pořadí jako nasazení (obr. D).
Před nasazením koše zpět se ujistěte, že výstupní otvor není ucpaný zbytky posečené trávy.
Při sečení s mulčováním sekačka rozhazuje rozmělněnou trávu rovnoměrně po celé ploše trávníku. Mulčování (jinak podestýlání) za normálních podmínek používání trávníku chrání půdu proti nadměrné erozi a rozmělněná tráva se biologicky rozkládá a hnojí tak trávník.
Chcete-li dosáhnout optimálního výkonu zařízení, udržujte jej v čistotě. Při práci pravidelně zařízení vypínejte a kontrolujte, zda zbytky posečené trávy neucpaly žádný výstupní otvor.

9. Běžné servisní činnosti

Všechny servisní činnosti provádějte pro vypnutém motoru a odpojeném připojovacím kabelu svíčky.

Po každém použití sekačku vypněte, nechte vychladnout a zkontrolujte a vyčistěte.

Odpojení zapalovací svíčky (obr. K)
Po vypnutí a vychladnutí zařízení stáhněte ze zapalovací svíčky (obr. K, 1) připojovací kabel (obr. K, 2).

Čištění
Zařízení udržujte a skladujte čisté. Při čištění naklánějte zařízení na stranu tak, aby karburátor byl nahoře a tlumič výfuku dole.
Trávu nahromaděnou pod krytem odstraňujte pomocí dřevěného tupého nástroje nebo silnější větve. Věnujte zvláštní pozornost ostrým hranám nože – nebezpečí poranění.
Po každém použití pravidelně čistěte koš na trávu a kontrolujte, zda není poškozen. Pokud k čištění koše použijete vodu, před uskladněním jej důkladně osušte.
Horní část krytu sekačka a další části čistěte měkkým hadříkem nebo stlačeným vzduchem. Nepoužívejte rozpouštědla a čisticí prostředky, protože by mohly poškodit součásti zařízení!

Sestava řezného nože

POZOR **Při údržbě sestavy žacího nože vždy používejte ochranné rukavice a věnujte zvláštní pozornost ostrým hranám nože.**

Abyste vyměnili nebo odebrali a namontovali žací nůž, vezměte si dřevěný klacek, který použijete k zajištění nože, aby se při vyšroubování neotáčel. Při utahování a vyšroubování šroubu nedržte nůž rukou!
Sestava žacího nože se skládá z držáku (obr. L, 4), žacího nože (obr. L, 3), podložky (obr. J, 2) a šroubu (obr. J, 1). Pro vyšroubování a utahování šroubu používejte plochý klíč s příslušně dlouhou rukojetí nebo nárazový klíč. Podložku umístěte tak, aby její konkávní strana byla na straně ostří a konvexní na straně šroubu.

Zapalovací svíčka

POZOR **Po údržbě opatrně svíčku utáhněte. Svíčku neutahujte příliš volně (vůle pocítitelná pod prstem), ani příliš silně (k utahování svíčky nepoužívejte prodloužené páky a elektrické klíče).**

Stav zapalovací svíčky pravidelně kontrolujte. Kontrolujte také stav připojovacího kabelu svíčky, zda není opotřebený a zda izolace není popraskaná nebo rozdrolená.
Svíčku utahujte a vyšroubujte ručně pomocí přiloženého klíče na svíčky.
Elektrody svíčky čistěte drátěným kartáčem. Ke kontrole vzdálenosti mezi elektrodami použijte spárovou měrku – její šířka by měla být mezi 0,7 a 0,8 mm.

Kontrola hladiny oleje, vypouštění oleje
Při kontrole a doplňování hladiny oleje postupujte podle popisu v kapitole 7. návodu k obsluze.

Čištění vzduchového filtru
Stiskněte západky (obr. N, 1) a sejměte kryt vzduchového filtru (obr. N, 2). Uvnitř je filtr (obr. N, 3).
Pokud je filtr poškozen, musí být vyměněn.
Vyčistěte filtr stlačeným vzduchem, který vyfukuje zevnitř filtru směrem ven. Nepoužívejte kartáče ani čisticí prostředky!
Nečistoty ze základny filtru otřete měkkým hadříkem (obr. N, 4). Dávejte pozor, aby se nic nedostalo do otvorů a vzduchového potrubí!
Nainstalujte filtr v opačném pořadí a ujistěte se, že je správně umístěn v krytu (obr. N, 2), bez zvlněných okrajů a bez vydutí.

Vypouštění paliva
Pokud zařízení skladujete bez nastartování déle než jeden měsíc, odčerpejte palivo z palivové nádrže pomocí k tomu určeného palivového čerpadla (není v sadě).
Palivo vypusťte také z karburátoru. Při pohledu z přední strany sekačky bude karburátor viditelný za krytem vzduchového filtru (obr. K, 2). Vyšroubujte výpustný šroub (obr. K, 1) a z karburátoru vypusťte zbytky paliva do vhodné nádoby. Eventuální zbytky důkladně setřete.

Nastavení napnutí lanek

Pokud nemáte dostatečné znalosti a zkušenosti se seřízením, neprovádějte níže popsané činnosti – v takovém případě kontaktujte autorizovaný servis.

Při používání zařízení dochází časem k přirozenému opotřebení a prodloužení lanek brzdy a spojky pojezdu. Bude-li třeba, můžete si sami nastavit napnutí lanek.

Skladování a přeprava
Pokud zařízení nebudete používat delší dobu (déle než měsíc), důkladně jej vyčistěte a vypusťte palivo z nádrže a karburátoru, stejně tak olej z motoru podle výše uvedených pokynů.
Zařízení a další součásti uvedené v kompletaci přepravujte, pokud možno, v původním obalu způsobem, který je nevystavuje škodlivým podmínkám prostředí, jako jsou vlhkost, atmosférické srážky, vysoká teplota (nad 50 °C), tlak, který může mít za následek mechanické a jiné poškození, a ostatním majícím negativní vliv na obal nebo jeho obsah.

Plán prohlídek

		Před každým použitím	Po prvním měsíci (nebo po 5 h práce)	Každé 3 měsíce(nebo každých 25h práce)	Každého půl roku (nebo každých 50 h práce)	Jednou za rok (nebo každých 100 h práce)	Jednou za 2 roky (nebo každých 250 h práce)
Prohlídky, které můžete provést sami							
Motorový olej	Kontrola	X					
	Výměna		X	X			
Vzduchový filtr	Kontrola	X					
	Čištění			X			
	Výměna					X	
Zapalovací svíčka	Kontrola a nastavení					X	
	Výměna						X
Palivová nádrž	Čištění			X			
Napnutí lanek	Kontrola	X					
	Seřízení					X	
Palivová hadice	Kontrola						X
	Výměna						X
Prohlídky pro provedení v autorizovaném servisu							
Vůle ventilů	Kontrola a nastavení					X	
Spalovací komora	Čištění					X	

10. Náhradní díly a příslušenství

Nabízené příslušenství:
DED87309 - vzduchový filtr
DED87306 - žací nůž
DED87312 - zapalovací svíčka
DEGL07A (0,6L), DEGL07B (1L) - motorové oleje

POZOR **Použití neoriginálních dílů (žacích nožů atp.) může vést k poškození sekačky a také v krajním případě k vážnému tělesnému úrazu.**

Pro nákup náhradních dílů a příslušenství kontaktujte servis Dedra Exim. Kontaktní údaje jsou uvedeny na 1. straně návodu.
Při objednávání náhradních dílů uveďte číslo šarže na typovém štítku, stejně jako číslo dílu z montážního výkresu. Během záruční doby se opravy provádějí za podmínek uvedených v záruční listině. Reklamovaný produkt, prosím, předejte k opravě na místě pořízení (prodávající povinen přijmout reklamované zboží), pošlete na servisní středisko nejblíže k místu bydliště (seznam služeb na internetových stránkách www.dedra.pl), nebo zašlete do centrálního servisu Dedra Exim. Přiložte prosím vyplněnou záruční listinu. Po záruční době opravy provádí centrální servis. Poškozené zboží musí být odesláno do servisního střediska (náklady na dopravu platí uživatel).

11. Svépomocné odstraňování poruch

POZOR **Dříve než začnete sami odstraňovat poruchy, odpojte zařízení od napájení.**

Problém	Příčina	Řešení
Motor nelze nastartovat	Chybí palivo	Doplňte palivo
	Palivo špatné kvality	Vypusťte palivo z nádrže a karburátoru, vyměňte palivo
	Špatně připojená zapalovací svíčka	Zkontrolujte připojení zapalovací svíčky, opravte
	Zapalovací svíčka je zalitá palivem	Vyšroubujte zapalovací svíčku, vyčistěte, osušte a zašroubujte zpět
	Poškozená zapalovací svíčka	Vyměňte zapalovací svíčku
	Poškozený karburátor	Zařízení odevzdejte do servisu
	Poškozený zapalovací systém	Zařízení odevzdejte do servisu
	Zaseknuté ventily motoru	Zařízení odevzdejte do servisu

Motor nepracuje s plným výkonem	Ucpaný vzduchový filtr	Zkontrolujte a očistěte vzduchový filtr, bude-li třeba, vyměňte
	Palivo špatné kvality	Vypusťte palivo z nádrže a karburátoru, vyměňte palivo
	Poškozený karburátor	Zařízení odevzdejte do servisu
	Poškození zapalovacího systému	Zařízení odevzdejte do servisu
	Zaseknuté ventily motoru	Zařízení odevzdejte do servisu
Sekačka ztrácí trávu, i přesto, že má nasazený koš na trávu	Nasazená mulčovací záslepka	Vytáhněte mulčovací záslepku
	Přeplněný koš na trávu	Zkontrolujte koš, vyprázdněte
Zařízení má nepřirozené vibrace	Nevyvážený nebo špatně vyvážený žací nůž	Odevzdejte nůž k vyvážení oprávněné osobě
	Zkřivená hřídel po nárazu do překážky	Zařízení odevzdejte do servisu

12. Kompletace zařízení

1. Sekačka – 1 ks, 2. Koš na trávu – 1 ks, 3. Mulčovací kryt – 1 ks, 4. Klapka bočního výhozu – 1 ks, 5. Šroub rukojeti s podložkou a křidélkovou maticí – sada 4 ks, 6. Vzpěry zadního krytu – 2 ks

Záruční list

pro

Benzinová sekačka

Katalogové číslo: ……. Sériové číslo:.....

(dále jen v**ýrobek**)

Datum zakoupení výrobku: .....

Razítko prodávajícího……

Datum a podpis prodávajícího: .....

Prohlášení uživatele:

PotwiPotvrzuji, že jsem byl seznámen se záručními podmínkami a důsledky nedodržování pokynů uvedených v návodu k obsluze a záručním listu. Se záručními podmínkami souhlasím, což potvrzuji vlastnoručním podpisem:

....

datum a místo podpis uživatele

I. Odpovědnost za výrobek

1. Ručitel – DEDRA EXIM Sp. z o.o. se sídlem v Pruszkowie, adresa: ul. 3 Maja 8, 05-800 Pruszków, KRS 0000062517, Obvodní soud pro hl. město Varšavu ve Varšavě, XIV. Hospodářský odbor Celostátního soudního rejstříku, DIČ 527-020-49-33, Základní kapitál: 100 980.00 zl.
2. Podle podmínek stanovených v tomto záručním listu ručitel poskytuje záruku na výrobek, pocházející z distribuce ručitele.
3. Záruční odpovědnost za vady se týká pouze vad vzniklých z příčin tkvících ve výrobku v okamžiku jeho vydání uživateli.
4. Uživatel má nárok na bezplatnou záruční opravu výrobku, pokud vada byla zjištěná v záruční době. Provedení opravy výrobku (způsob opravy) závisí na rozhodnutí ručitele. Pokud ručitel nemůže provést opravu, vyhrazuje si právo na výměnu vadné součásti nebo celého výrobku za bezvadný, snížení ceny výrobku nebo odstoupení od smlouvy.
5. Vůči uživateli, který není spotřebitelem ve smyslu zákona ze dne 23. dubna 1964 občanský zákoník, je odpovědnost Ručitele za škody vyplývající z této záruky a/nebo v souvislosti s jejím uzavřením a plněním, bez ohledu na právní titul, omezena maximálně do výše hodnoty vadného výrobku.

II. Záruční doba

Součásti výrobku, na které se vztahuje záruka	Doba trvání záruční ochrany
Sekačka	24 měsíců, počítáno od data nákupu výrobku uvedeného v tomto záručním listu
Žací nůž, vzduchový filtr, zapalovací svíčka	Součásti, na které se nevztahuje záruka

III. Podmínky uplatňování záruky

1. Przedstawienie przez Użytkownika wypełnionej karty gwarancyjnej Produktu
1. Předložení vyplněného záručního listu pro výrobek a doložení okolností nákupu výrobku, např. předložením paragonu, faktury atd. Pro správné vyřízení reklamace se doporučuje, abyste společně s výrobkem předali všechny součásti stanovené v kapitole „Kompletace“ výrobku uvedené v návodu k obsluze.
2. Dodržování pokynů uvedených v návodu k obsluze a záručním listu.
3. Záruka platí pouze na území Polska a EU.
4. Záruka se nevztahuje na vady výrobku vzniklé zejména v následku:
a. Nedodržování podmínek stanovených v návodu k obsluze, zejména v rozsahu správného provozování, údržby a čištění;
b. Používání čisticích nebo ošetřovacích prostředků v rozporu s návodem k obsluze;
c. Nevhodného skladování a přepravování výrobku;
d. Svépomocných změn a/nebo úpravy výrobku, které nebyly dohodnuty s ručitelem;
e. Používání ve výrobku provozních materiálů v rozporu s návodem k obsluze.
5. Uživatel, který není spotřebitelem ve smyslu zákona ze dne 23. dubna 1964 občanský zákoník, ztratí záruku na výrobek, na kterém:
- odstranil, změnil nebo poškodil sériová čísla, označení údajů a výkonové štítky;
- ucpávky byly poškozeny uživatelem nebo nesly stopy manipulace uživatele.
6. Upozornění! Činnosti spojené s každodenní obsluhou výrobku, vyplývající mj. z návodu k obsluze, provádí uživatel ve vlastní režii a na své náklady.

IV. Postup při reklamaci

1. V případě zjištění nesprávného provozu výrobku se před nahlášením reklamace ujistěte, že jste provedli správně všechny činnosti podrobně popsané v návodu k obsluze.
2. Reklamaci nahlaste ihned, nejlépe do 7 dnů od data zjištění vady výrobku. Uživatel, který není spotřebitelem ve smyslu zákona ze dne 23. dubna 1964 občanský zákoník, ztratí nárok na uplatnění záruky v případě nenahlášení reklamace do 7 dnů.
3. Reklamaci můžete nahlásit mj. v místě zakoupení výrobku, v záručním servisu nebo písemně na adresu: DEDRA EXIM Sp. z o.o., ul. 3 Maja 8, 05-800 Pruszków.
4. Reklamaci můžete nahlásit prostřednictvím formuláře dostupného na stránkách www.dedra.pl. („Formulář pro nahlášení reklamace“).
5. Adresy záručních servisů v jednotlivých státech jsou dostupné na stránkách www.dedra.pl. Pokud v daném státě není uveden servis, reklamační formulář zašlete na adresu: DEDRA EXIM Sp. z o.o., ul. 3 Maja 8, 05-800 Pruszków (Polska).
6. Z bezpečnostních důvodů je zakázáno používat vadný výrobek.
7. Upozornění!!! Používání vadného výrobku ohrožuje zdraví a život uživatele.
8. Povinnosti vyplývající ze záruky budou splněny do 14 pracovních dnů, počítáno ode dne doručení reklamovaného výrobku.
9. Vadný výrobek před odevzdáním do servisu vyčistěte. Reklamovaný výrobek důkladně zabezpečte proti poškození při přepravě (doporučuje se předat reklamovaný výrobek v originálním obalu).
10. Záruční doba se prodlužuje o dobu, během níž uživatel z důvodu vady výrobku, na kterou se vztahuje záruka, nemohl výrobek používat.
Záruka nevylučuje, neomezuje ani nepozastavuje nároky uživatele vyplývající z ručení za vady prodané věci.

V souladu s čl. 13 odst. 1 a 2 nařízení Evropského parlamentu a Rady (EU) 2016/679 ze dne 27. dubna 2016 o ochraně fyzických osob v souvislosti se zpracováním osobních údajů a o volném pohybu těchto údajů a o zrušení směrnice 95/46/ES Vás informujeme, že:

1. Správcem vašich osobních údajů uvedených ve formuláři je DEDRA-EXIM sp. z o.o. se sídlem v Pruszkowie, ul. 3 Maja 8, 05-800 Pruszków (dále jen: „Správce“).
2. Vaše údaje budou zpracovávány pouze pro účely provedení reklamačního řízení zařízení podle čl. 6 odst. 1 písm. b) obecného nařízení o ochraně osobních údajů (dále jen: „GDPR“) Poskytnutí údajů je dobrovolné, ale nezbytné k provedení reklamačního řízení.
3. Vaše údaje budou zpracovávány po dobu posouzení provedení reklamačního řízení a pro účely archivace v případě potřeby obrany proti eventuálním nárokům vůči Správci, nejdéle však do okamžiku jejich promlčení.
4. Vaše údaje mohou být zpřístupněny pouze subjektům, které zpracovávají údaje pro Správce na základě písemné smlouvy o pověření zpracováním osobních údajů, poskytujícím mj. technický servis, hosting nebo údržbu webových stránek, IT servis, kurýrní služby. Dodavatelé Správce jsou povinni zajistit ochranu údajů a splnit požadavky platného zákona souvisejícího s ochranou osobních údajů a nesmí využívat svěřené osobní údaje pro jiné účely než ty, které jsou uvedeny ve smlouvě se Správcem.
5. Vaše údaje nebudou zpracovávány automatizovaným způsobem, včetně profilování, a nebudou předávány do třetí země / mezinárodní organizaci.
6. Máte právo na přístup ke svým údajům a právo na jejich opravu, výmaz, omezení zpracování, právo na přenositelnost údajů, právo kdykoli vznést námitku.
7. Ve všech záležitostech souvisejících se zpracováním vašich osobních údajů Správcem nás můžete kontaktovat na e-mailové adrese: daneosobowe@dedra.pl.
8. Máte právo podat stížnost u úřadu příslušného pro ochranu osobních údajů.

SK Obsah

1. Fotografie a obrázky
2. Popis zariadenia
3. Určenie zariadenia
4. Obmedzenia používania
5. Technické údaje
6. Príprava na prácu
7. Zapnutie zariadenia
8. Používanie zariadenia
9. Priebežná údržba
10. Náhradné diely a príslušenstvo
11. Samostatné odstraňovanie porúch
12. Kompletizácia zariadenia
13. Záručný list

Preklad originálneho návodu

Vyhlásenie o zhode bolo pripojené k návodu ako samostatný dokument. Ak dané vyhlásenie o zhode chýba, je potrebné kontaktovať spoločnosť Dedra Exim Sp. z o.o.
Všeobecné pokyny pre bezpečnosť boli pripojené k návodu ako samostatná brožúra.

⚠ POZOR Počas používania zariadenia odporúčame, aby ste vždy dodržiavali základné zásady bezpečnosti práce, aby ste sa vyhli prípadnému výbuchu požiaru, zásahu el. prúdom alebo inému zraneniu.

Predtým, ako začnete zariadenie používať, dôkladne sa oboznámte s obsahom používateľskej príručky. Používateľskú príručku a vyhlásenie o zhode uchovajte pre prípadnú potrebu v budúcnosti. Presne a dôkladne dodržiavajte odporúčania a pokyny, ktoré sú uvedené v používateľskej príručke, predĺžite tým životnosť zariadenia.

⚠ POZOR Počas práce bezpodmienečne dodržiavajte pokyny a odporúčania uvedené v predpisoch bezpečnosti práce.

Keď zariadenie odovzdávate inej osobe, odovzdajte jej aj používateľskú príručku a vyhlásenie o zhode. Spoločnosť DEDRA EXIM nezodpovedá za havárie a úrazy, ktoré vznikli následkom nedodržiavania pokynov bezpečnosti práce. Dôkladne sa oboznámte so všetkými bezpečnostnými predpisy a s používateľskou príručkou. Nedodržiavanie výstrah, varovaní a pokynov môže viesť k úrazu, k požiaru a/alebo iným vážnym úrazom.

⚠ POZOR

2. Popis zariadenia

Obrázok A: 1. Rukoväť, 2. Brzdová páka, 3. Rukoväť šnúry štartovacieho lanka, 4. Uzáver palivovej nádrže, 5. Uzáver palivovej nádrže, 6. Zachytávač trávy, 7. Páka nastavenia výšky kosenia, 8. Tlmič výfuku, 9. Pripojovací kábel zapaľovacej sviečky, 10. Vzduchový filter, 11. Funkcia štartovania motora

3. Zamýšľané použitie zariadenia

Toto zariadenie je určené iba na kosenie prirodzenej trávy. Zariadenie nepoužívajte akýmkoľvek iným spôsobom, než na aké je určený.
Zariadenie je určené na používanie pri rekonštrukčno-stavebných prácach, v dielňach a v servisoch, pri amatérskych w prácach, pričom musia byť dodržané podmienky používania a prípustné prevádzkové podmienky, ktoré sú uvedené v používateľskej príručke.

4. Obmedzenie používania

Zariadenie sa môže používať iba v súlade pokynmi, ktoré sú uvedené v „Povolených prevádzkových podmienkach".
Neautorizované zásahy a zmeny mechanickej konštrukcie a elektrických prvkov zariadenia, ako aj nedodržiavanie pokynov uvedených v používateľskej príručke, sú protiprávne a znamenajú okamžitú stratu Záručných práv a Vyhlásenie o zhode prestáva platiť.
V prípade použitia zariadenia v rozpore z jeho určením, alebo s pokynmi uvedenými v používateľskej príručke, záruka udelená na zariadenie prestáva automaticky platiť.

Prípustné pracovné podmienky
Zariadenie je určené iba na používanie vonku. Nepracujte počas zrážok ani keď hrozí riziko atmosférických výbojov.

5. Technické parametre

Model	DED8720-43CP
Šírka kosenia [cm]	43
Výkon motora [kW]	2,7
Zdvihový objem motora [cm3]	139
Maximálna uhlová rýchlosť motora [min-1]	2800
Hmotnosť zariadenia [kg]	29
Výška kosenia [mm]	25-75
Objem oleja [l]	0,6
Objem palivovej nádrže [l]	1
Zaručená úroveň akustického výkonu LWA [dB(A)]	96
Úroveň akustického tlaku na pracovisku operátora LpA [dB(A)]	81,5
Nepresnosť (odchýlka) merania K pre LpA [dB(A)]	3
Úroveň akustického výkonu LWA [dB(A)]	93,1
Nepresnosť (odchýlka) merania K pre LWA [dB(A)]	0,71
Hodnota vibrácií ah [m/s2]	2,895
Nepresnosť (odchýlka) merania K pre vibrácie [m/s2]	1,5

Informácie o vibráciách a hlučnosti

Celková hodnota vibrácií a_h a neistota merania sú stanovené v súlade s normou ISO 5395-1:2013 a sú uvedené v tabuľke.
Emisia hluku bola stanovená v súlade s ISO 5395-1:2013 , hodnoty sú uvedené v tabuľke vyššie.

⚠ POZOR Hluk môže spôsobiť poškodenie sluchu, a preto počas práce vždy používajte ochranné prostriedky na uši!

Deklarovaná celková hodnota vibrácií/hluku bola meraná v súlade so štandardnou skúšobnou metódou a môže byť použitá na porovnanie jedného zariadenia z druhým. Uvedená úroveň vibrácií/ hluku môže byť tiež použitá na predbežné posúdenie vystavenia na vibrácie/hluk.
Úroveň vibrácií/hluku sa počas skutočného používania zariadenia môže líšiť od deklarovaných hodnôt, v závislosti na spôsobe používania pracovných nástrojov, najmä od typu spracovaného výrobku a od potreby určenia opatrení zameraných na ochranu operátora. Pre presné posúdenie vystavenia v reálnych podmienkach používania, je potrebné pamätať o všetkých častiach prevádzkového cyklu, vrátane času, keď je zariadenie celkom vypnutý, alebo ak je zapnuté, ale nie je používané.

6. Príprava na prácu/používanie

⚠ POZOR Predtým, ako začnete zariadenie používať, musí sa kompletne zmontovať a musí byť pripravené podľa nasledovných pokynov.

Montáž rukoväte

Dolnú časť rukoväte otočte okolo osí továrensky namontovaných skrutiek (obr. B, 1). Cez jeden z otvorov označených L alebo H (pozrite: obr. B) preložte skrutky (obr. B, 2). Používateľ si môže vybrať požadovaný otvor, čím môže nastaviť výšku polohy rukoväte: v prípade, ak skrutku preložíte cez otvor označený L, rukoväť bude v nižšej polohe; a v prípade, ak skrutku preložíte cez otvor označený ako H, rukoväť bude vo vyššej polohe. Polohu zvoľte príslušne podľa výšky operátora.
Potom skrutky (obr. B, 2) zabezpečte podložkami a krídlovými maticami (obr. B, 3).
Vrchnú časť rukoväte založte na dolnú, zabezpečte skrutkami (obr. B, 4), podložkami a krídlovými maticami (obr. B, 5).
Preložte lanko brzdy cez otvor v páke brzdy (obr. C, 1), a lanko spojky pohonu cez páku spojky pohonu (obr. C, 2). Skontrolujte, či s namontované pevne a či nevypadajú.

Montáž koša na trávu

Kosačka sa dodáva s vloženým krytom na mulčovanie, ktorý pred založením koša na trávu vyberte (pozrite: obr. E)

V prípade, ak chcete kosiť trávu so založeným košom na trávu: zdvihnite zadný kryt (obr. D, 1), držiac za rúčku koša (obr. D, 2) založte tak, aby sa zablokovať v príslušných lôžkach (obr. D, 3).

Montáž krytu na mulčovanie

V prípade, ak chcete kosiť trávu s mulčovaním, zdvihnite zadný kryt (obr. E, 1), založte kryt na mulčovanie (obr. E, 2).

⚠ POZOR Kosačka má štvortaktný motor, ktorý sa dodáva bez motorového oleja. Pred prvým použitím doplňte olej.

Dopĺňanie oleja v motore

Odskrutkujte zátku hrdla olejovej nádrže (obr. A, 6) a vlejte požadovaný olej. Množstvo oleja, ktoré treba vliať, je uvedené v technických parametroch. Počas dopĺňania úrovne oleja použite vhodný lievik, a prípadné rozliate zvyšky dôkladne poutierajte.

Kontrola množstva oleja

Po prvom doplnení počkajte niekoľko minút, a následne skontrolujte úroveň oleja. Na tento účel si zadovážte neprášiacu textilnú handru, odskrutkujte zátku hrdla olejovej nádrže a handrou poutierajte bajonet. Potom bajonet vsuňte do hrdla olejovej nádrže, nezaskrutkovávajte zátku, tak ako je to predstavené na obr. F (obr. F, 1) – keď vytiahnete bajonet, hladina oleja sa musí nachádzať medzi dvoma limitnými ukazovateľmi, najnižšou hladinou označenou písmenom L (obr. F, 3) a najvyššou hladinou označenou písmenom F (obr. F, 2).

Tankovanie paliva

⚠ POZOR Pary benzínu sú silno horľavé. Počas tankovania paliva dodržiavajte všetky pokyny, ktoré sú uvedené v „Bezpečnostných predpisoch" (2. bod používateľskej príručky).

Odskrutkujte zátku hrdla palivovej nádrže (obr. A, 5) a s použitím lievika (určeného iba na tento typ paliva) doplňte množstvo oleja. Množstvo paliva, ktoré sa zmestí v nádrži, je uvedené v technických parametroch. V žiadnom prípade nepresahuje maximálnu úroveň paliva (obr. G, 1).
V prípade, ak sa palivo rozleje, dôkladne poutierajte všetky zvyšky.

Nastavenie výšky kosenia

Keď chcete nastaviť výšku kosenia, nastavovaciu páku (obr. A, 8) potiahnite smerom ku kolesu a blokádu prestavte do požadovanej západky (obr. H). Požadovanú výšku kolesa zvoľte podľa typu trávnika a podľa výšky trávy. Ak je tráva vysoká, začnite kosiť s najvyššou výškou a výšku kosenia podľa potreby postupne zmenšujte.
Keď nastavíte požadovanú výšku kosenia, skontrolujte, či je páka nastavenia zablokovaná klipsou v otvore a či sa nehýbe dopredu/dozadu kosačky.

7. Spúšťanie zariadenia

⚠ POZOR Predtým, než zariadenie spustíte, bezpodmienečne vykonajte činnosti, ktoré sú opísané v kapitole „Príprava na prácu/používanie".

⚠ POZOR Pred spustením zariadenia skontrolujte či všetky páky (brzdy, spojky pohonu) fungujú správne. Pravidelne kontrolujte ich fungovanie.

Naštartovanie motora

Kosačku naštartujete tak, že nastavíte páčku do polohy ŠTART, po naštartovaní nastavte páčku do polohy RUN.
Páku brzdy (obr. A, 2) pritiahnite k rukoväti a podržte (obr. J, 1). Potiahnite za rúčku lanka štartéra (obr. A, 4; obr. J, 2), a naštartujte motor. Ak sa motor nenaštartuje pri prvom pokuse, zopakujte, pričom celý čas držte páku brzdy pritiahnutú k rukoväti.
Keď povolíte páku brzdy, motor sa zastaví. Motor a jednotka rezného noža sa môžu po pustení páky brzdy istú chvíľu otáčať, predtým, ako začnete vykonávať iné činnosti sa uistite, či sa motor úplne zastavil.

Spúšťanie pohonu

Jednou rukou držte páku brzdy, druhou rukou zatlačte páku spojky pohonu (obr. A, 1) smerom k rukoväti. Zachovávajte náležitú opatrnosť a bezpečnú polohu – kosačka sa začne pohybovať dopredu.

Keď pustíte páku spojky pohonu, pohon sa zastaví. Pri vykonávaní manévrov cúvania, otáčania ap., pustite páku spojky pohonu a kosačkou manévrujte ručne.

8. Používanie zariadenia

⚠ POZOR **Operátor sa musí pred začatím kosenia uistiť, že sa oboznámil a že dodržiava všetky bezpečnostné predpisy a pokyny (2. bod používateľskej príručky).**

Pri kosení trávy sa pohybujte po priamych líniách, jednotlivé stopy sa musia navzájom čiastočne prekrývať.
Keď chcete vysypať trávu z koša na trávu, zariadenie zastavte (pustite páku brzdy – obr. A, 2). Predtým, ako vytiahnete kôš, najprv sa uistite, či sa jednotka rezného koša úplne zastavila. Kôš na trávu vyťahujte adekvátne v opačnom poradí ako pri vkladaní (obr. D).
Predtým, ako kôš na trávu vložíte opäť naspäť, uistite sa, či výstupný otvor nie je upchatý zvyškami skosenej trávy.
Pri kosení s mulčovaním kosačka rozdrobenú trávu rozhadzuje rovnomerne po celom povrchu trávnika. Mulčovanie v normálnych podmienkach pestovania trávnika chráni pôdu pred nadmernou eróziou, a rozdrobená tráva sa biologicky rozkladá, čím sa trávnik hnojí.
Aby ste dosiahli optimálny výkon zariadenia, zariadenie udržiavajte v náležitej čistote. Zariadenie počas práce pravidelne vypínajte a kontrolujte, či zvyšky skosenej trávy neupchali žiadny výstupný otvor.

9. Priebežné obslužné činnosti

⚠ POZOR **Všetky obslužné činnosti vykonávajte iba vtedy, keď je motor vypnutý a keď je napájací kábel zapaľovacej sviečky odpojený.**

Po každom použití vypnite, nechajte vychladnúť, následne vykonajte vizuálnu kontrolu a vyčistite.

Odpájanie zapaľovacej sviečky (obr. K)
Keď zriadenie vypnete a keď dostatočne vychladne, zo zapaľovacej sviečky (obr. K, 1) stiahnite napájací kábel (obr. K, 2).

Čistenie
Zariadenie udržiavajte a uchovávajte v náležitej čistote. Zariadenie počas čistenia vykloňte nabok tak, aby bol karburátor hore a tlmič dole.
Trávu, ktorá sa nahromadila vo vnútri plášťa, odstráňte dreveným, tupým náradím alebo hrubším konárom. Predovšetkým dávajte pozor na ostré hrany noža – predstavujú riziko porezania.
Pravidelne, po každom použití, vyčistite kôš na trávu a skontrolujte, či nie je poškodený. Ak ste na čistenie koša použili vodu, kôš pred opätovným použitím dôkladne vysušte.
Plášť kosačky z vonkajšej strany, ako aj iné prvky, čistite mäkkou handričkou alebo stlačeným vzduchom. Nepoužívajte rozpúšťadlá ani čistiace prostriedky, keďže môžu poškodiť prvky zariadenia!

Jednotka rezného noža

⚠ POZOR **Pri vykonávaní prác súvisiacich s údržbou jednotky rezného noža, vždy používajte vhodné ochranné rukavice a dávajte pozor na ostré hrany noža.**

Keď chcete vymeniť alebo zdemontovať/namontovať rezný nôž, zadovážte si drevený hranol, ktorý použijete na zablokovanie noža tak, aby sa pri odskrutkovávaní neotáčal. Pri zaskrutkovávaní aj odskrutkovávaní v žiadnom prípade nedržte nôž holou rukou.
Jednotka rezného noža sa skladá z držiaka (obr. L, 4), noža (obr. L, 3), podložky (obr. L, 2) a skrutky (obr. L, 1). Na zaskrutkovávanie a odskrutkovávanie skrutky používajte plochý nôž s náležite dlhým ramenom, alebo používajte rázový kľúč. Podložku položte tak, aby jej prehĺbená strana smerovala k nožu a vypuklá k skrutke.

Zapaľovacia sviečka

⚠ POZOR **Zapaľovaciu sviečku po údržbe opatrne zaskrutkujte. Zapaľovacia sviečka nemôže byť dotiahnutá príliš slabo (vôľa, ktorú cítiť prstami), avšak ani príliš silno (na doťahovanie sviečky nepoužívajte dlhé páky ani elektrické kľúče).**

Stav zapaľovacej sviečky pravidelne kontrolujte. Kontrolujte tiež stav napájacieho kábla sviečky, či nie je opotrebovaný, či izolácia nie je popraskaná alebo spečená.
Sviečku odskrutkovávajte a zaskrutkovávajte ručne, s použitím pripojeného kľúča na sviečky.
Elektródy sviečky čistite drôtenou kefou. Škáromerom kontrolujte vzdialenosť medzi elektródami – šírka musí byť v rozpätí od 0,7 do 0,8 mm.

Kontrola množstva oleja, vypúšťanie oleja
Keď chcete skontrolovať a doplniť olej, postupujte podľa postupu, ktorý je uvedený v 7. kapitole používateľskej príručky.
Olej sa dá vypustiť cez hrdlo výpustnej skrutky, ktorá je umiestnená na dolnej strane hrdla pod zátkou olejovej nádrže (obr. R, 1). Zabráňte, aby sa opotrebovaný olej vylial na zem – pozbierajte ho do vhodnej nádoby a odstráňte v súlade s miestnymi predpismi.

Čistenie vzduchového filtra
Zatlačte na západky (obr. N, 1) a snímte kryt vzduchového filtra (obr. N, 2). Vo vnútri je filter (obr. N, 3).
Ak je filter poškodený, musí sa vymeniť.
Vyčistite filter stlačeným vzduchom, ktorý fúka z vnútornej strany filtra smerom von. Nepoužívajte kefy ani saponáty!
Nečistoty z podstavca filtra utrite mäkkou handričkou (obr. N, 4). Dajte pozor, aby sa nič nedostalo do otvorov a vzduchového potrubia!
Inštalujte filter v opačnom poradí a dbajte na to, aby bol správne umiestnený v kryte (obr. N, 2), bez zvlnených hrán a vydutín.

Vypúšťanie paliva
V prípade, ak zariadenie budete uchovávať bez štartovania dlhšie než jeden mesiac, vypustite z palivovej nádrže palivo, pričom použite na to špeciálne čerpadlo na palivo (nie je v súprave).
Palivo vypustite aj z karburátora. Pozerajúc sa na kosačku spredu, karburátor vidno za krytom vzduchového filtra (obr. O, 2). Odskrutkujte výpustnú skrutku (obr. O, 1) a zvyšky paliva z karburátora vylejte do vhodnej nádoby. Prípadné zvyšky dôkladne poutierajte.

Nastavenie napnutia laniek
Ak nemáte dostatočné znalosti ani skúsenosti s nastavovaním, nevykonávajte nižšie opísané činnosti samostatne – v takom prípade sa obráťte na autorizovaný servis.

Po istom čase používania zariadenia dochádza k prirodzenému opotrebovaniu a natiahnutiu laniek brzdy a spojky pohonu. Keď je to potrebné, používateľ môže samostatne nastaviť (opraviť) napnutie laniek.

Uchovávanie a preprava
Ak zariadenie nebudete dlhší čas používať (viac ako mesiace), dôkladne ho vyčistite a vypustite palivo z nádrže a karburátora, a tiež olej z motora, pričom postupujte podľa pokynov, ktoré sú uvedené v príručke.
Zariadenie ako aj iné prvky, ktoré sú súčasťou zariadenia, prepravujte nakoľko je to možné v originálnom obale, takým spôsobom, aby neboli vystavené na škodlivé pôsobenie podmienok prostredia, ako je: vlhkosť, zrážky, vysoká teplota (nad +50 °C), pritlačenie následkom ktorého by sa mohlo zariadenie mechanicky poškodiť, alebo aby neboli vystavené na iné podmienky, ktoré môžu mať negatívny vplyv.

Plán kontrol

		Pred každým použitím	Po prvom mesiaci (alebo po 5 hod. práce)	Raz za 3 mesiace (alebo každých 25 hod. práce)	Raz za polrok (alebo každých 50 hod. práce)	Raz za rok (alebo každých 100 hod. práce)	Raz za 2 roky (alebo každých 250 hod. práce)
Kontroly, ktoré môže používateľ vykonávať samostatne							
Motorový olej	Kontrola	X					
	Výmena		X	X			
Vzduchový filter	Kontrola	X					
	Čistenie			X			
	Výmena					X	
Zapaľovacia sviečka	Kontrola a nastavenie					X	
	Výmena						X
Palivová nádrž	Čistenie			X			
Napnutie laniek	Kontrola	X					
	Nastavovanie					X	
Palivová hadička	Kontrola						X
	Výmena						X
Kontroly, ktoré môže vykonať iba autorizovaný servis							
Vôľa ventilov, klapiek	Kontrola a nastavenie					X	
Spaľovacia komora	Čistenie					X	

10. Náhradné diely, doplnky a príslušenstvo

Ponúkané príslušenstvo a doplnky:
DED87309 - vzduchový filter
DED87306 - žací nôž
DED87312 - zapaľovacia sviečka
DEGL07A (0,6L), DEGL07B (1L) - motorové oleje

⚠ POZOR **V dôsledku použitia neoriginálnych dielov (nožov ap.) môže dôjsť k poškodeniu kosačky, a v krajných prípadoch môže dôjsť k vážnym úrazom a nehodám.**

Ak si chcete kúpiť náhradné diely a príslušenstvo, tak sa prosím obráťte na servis Dedra Exim. Kontaktné údaje nájdete na 1. strane tohto návodu.
Pri objednávaní náhradných dielov uveďte prosím sériové číslo nachádzajúce sa na typovom štítku spolu s číslom dielu z montážneho výkresu.Počas trvania záruky sa oprava vykonáva na základe podmienok uvedených v záručnom liste. Reklamovaný produkt odovzdajte na opravu v mieste nákupu (predávajúci je povinný prijať reklamovaný produkt), odošlite do najbližšieho servisného strediska k miestu bydliska (zoznam servisov nájdete na stránkach www.dedra.pl), alebo odošlite do centrálneho servisu Dedra Exim. Prosím, aby ste priložili vyplnený záručný list. Po skončení záručnej doby opravy vykonáva centrálny servis. Poškodený produkt musí byť odoslaný do servisu (náklady na dodanie hradí používateľ).

11. Samostatné odstraňovanie porúch a problémov

⚠ POZOR **Predtým, než začnete samostatne odstraňovať prípadnú poruchu, zariadenie odpojte od el. napätia.**

Problém	Príčina	Riešenie

Motor sa nechce naštartovať	Nádrž je prázdna – žiadne palivo	Doplňte palivo
	Nekvalitné palivo	Vypustite palivo z nádrže a karburátora, zmeňte palivo
	Nesprávne pripojená zapaľovacia sviečka	Skontrolujte spojenie zapaľovacej sviečky, opravte
	Zapaľovacia sviečka zaliata palivom	Vyskrutkujte zapaľovaciu sviečku, vyčistite, vysušte a zaskrutkujte naspäť
	Poškodená zážihová svieca	Vymeňte zapaľovaciu sviečku
	Poškodený karburátor	Zariadenie odovzdajte do servisu
	Poškodenie systému zapaľovania	Zariadenie odovzdajte do servisu
	Zablokované klapky motora	Zariadenie odovzdajte do servisu
Motor nepracuje na plný výkon	Zanesený vzduchový filter	Skontrolujte a vyčistite vzduchový filter, keď je to potrebné, vymeňte
	Nekvalitné palivo	Vypustite palivo z nádrže a karburátora, zmeňte palivo
	Poškodený karburátor	Zariadenie odovzdajte do servisu
	Poškodenie systému zapaľovania	Zariadenie odovzdajte do servisu
	Zablokované klapky motora	Zariadenie odovzdajte do servisu
Kosačka stráca trávu, hoci je založený kôš na trávu	Založená vložka na mulčovanie	Vytiahnite vložku na mulčovanie
	Plný kôš na trávu	Skontrolujte kôš, vysypte trávu
Zariadenie neprirodzene vibruje	Nevyvážený alebo zle vyvážený nôž	Nôž odovzdajte na vyváženie kompetentnej osobe
	Vyhnutý hriadeľ následkom úderu do prekážky	Zariadenie odovzdajte do servisu

12. Diely a časti zariadenia

1. Kosačka – 1 ks, 2. Kôš na trávu – 1 ks, 3. Kryt na mulčovanie – 1 ks, 4. Skrutka rukoväte s podložkou a krídlovou maticou – 4 komplety, 5. Vzpera zadného krytu – 2 ks

Záručný list

na

Motorová kosačka

Katalógové č :DED……Číslo šarže: .....

(ďalej len Výrobok)

Dátum nákupu výrobku: .....

Pečiatka predajcu

Dátum a podpis predajcu: .....

Vyhlásenie Užívateľa:

Potvrdzujem, že som bol oboznámený so záručnými podmienkami, ako aj s následkami nedodržiavania pokynov a odporúčaní, ktoré sú uvedené v užívateľskej príručke a v záručnom liste. Záručné podmienky sú mi známe, čo potvrdzujem vlastnoručným podpisom:

....

dátum a miesto podpis Užívateľa

I. Zodpovednosť za Výrobok

1. Ručiteľ - spoločnosť „DEDRA EXIM sp. z o.o.“ sídliaca v meste: Pruszków, na adrese: ul. 3 Maja 8, 05-800 Pruszków, Poľsko, zapísaná do obchodného registra pod číslom KRS 0000062517 vedenom oblastným súdom pre hlavné mesto Varšava vo Varšave, 14. ekonomické oddelenie Štátneho súdneho registra, IČ DPH: PL 5270204933, základné imanie: 100 980,00 PLN.
2. Podľa podmienok stanovených týmto záručným listom Ručiteľ udeľuje záruku na Výrobok, pochádzajúci z distribúcie Ručiteľa.
3. Zodpovednosť na základe záruky sa vzťahuje iba na chyby, ktoré vznikli následkom príčin nachádzajúcich sa vo Výrobku v momente jeho vydania Užívateľovi.
4. Na základe záruky Užívateľ získava právo na bezplatnú opravu výrobku, ak sa chyba objaví počas trvania záručnej lehoty. Spôsob opravy Výrobku (metóda vykonania opravy) závisí od rozhodnutia Ručiteľa. V prípade, ak Ručiteľ uzná, že Výrobok sa nedá opraviť, Ručiteľ si vyhradzuje právo vymeniť chybný prvok alebo celý Výrobok na výrobok bez chýb, právo na zníženie ceny Výrobku alebo právo na odstúpenie od dohody.
5. Voči Užívateľovi, ktorý nie je konzumentom v zmysle zákona z 23. apríla 1964 Občiansky zákonník, zodpovednosť Ručiteľa za škody vyplývajúce z tejto záruky a/alebo ktoré súvisia s jej uzatvorením a realizáciou, bez ohľadu na právny základ, je obmedzená maximálne do výšky hodnoty chybného Výrobku.

II. Záručná lehota

Prvky Výrobku na ktoré sa vzťahuje záruka	Trvanie záručnej ochrany
Kosačka	24 mesiacov od dňa nákupu Výrobku, ktorý je uvedený v tomto záručnom liste
Rezný nôž, vzduchový filter, zapaľovacia sviečka	Na tieto prvky sa záruka nevzťahuje.

III. Podmienky využitia záruky

1. Užívateľ je povinný predstaviť vyplnený Záručný list výrobku, ako aj náležitý doklad o nákupe Výrobku, napr. predstavením pokladničného bloku, faktúry ap. Aby reklamačný proces prebiehal efektívne odporúčame, aby Užívateľ spolu s reklamovaným výrobkom doručil všetky prvky vymenované v kapitole užívateľskej príručky výrobku „Diely a časti“.
2. Užívateľ je povinný dodržiavať pokyny a odporúčania uvedené v užívateľskej príručke a v záručnom liste.
3.Záruka platí iba na území Poľskej republiky a členských štátov EÚ.
4. Záruka sa nevzťahuje na chyby, ktoré vznikli (predovšetkým) následkom:
a. Nedodržania podmienok určených v užívateľskej príručke, predovšetkým podmienok správneho používania, prevádzky, údržby a čistenia
b. Použitia na čistenie alebo na údržbu nevhodných prípravkov, nezhodne s užívateľskou príručkou;
c. Nevhodného uchovávania a prepravy výrobku;
d. Vykonania neautorizovaných zmien a/alebo iných zásahov do výrobku, na ktoré výrobca nevyjadril súhlas;
e. Použitím vo výrobku/s výrobkom nevhodných prevádzkových materiálov, nezhodne s užívateľskou príručkou.
5. Užívateľ, ktorý nie je konzumentom v zmysle zákona z 23. apríla 1964 Občiansky zákonník, stráca záručné práva na výrobok, v ktorom:
- sériové čísla, označenia dátumov a výrobné štítky boli odstránené, zmenené alebo poškodené;
- boli poškodené plomby alebo sú na nich viditeľné stopy manipulácie.
6. Pozor! Činnosti súvisiace s každodennou obsluhou výrobku, vyplývajúce medzi iným z užívateľskej príručky, Užívateľ vykonáva vlastnými silami a na vlastné náklady.

IV. Reklamačná procedúra

1. V prípade, ak Užívateľ objaví, že Výrobok nefunguje správne, ešte pred zložením reklamácie je povinný uistiť sa, či boli náležite vykonané všetky stanovené činnosti, predovšetkým tie uvedené v užívateľskej príručke.
2. Reklamácia musí byť podaná bezodkladne, najlepšie v priebehu 7 dní od dňa, v ktorom sa prejavila (objavila) chyba Výrobku. Užívateľ, ktorý nie je konzumentom v zmysle zákona z 23. apríla 1964 Občiansky zákonník, stráca práva vyplývajúce z tejto záruky v prípade, ak reklamáciu nepodá v priebehu 7 dní od dňa, v ktorom sa prejavila (objavila) chyba Výrobku.
3. Reklamáciu môžete podať medzi inými na mieste, v ktorom ste výrobok kúpili, v záručnom servise alebo poštou na adresu: DEDRA EXIM sp. z o.o., ul. 3 Maja 8, 05-800 Pruszków, Poľsko.
4. Užívateľ môže podať reklamáciu prostredníctvom formulára, ktorý je dostupný na webovej stránke www.dedra.pl. („Formulár podania reklamácie na základe udelenej záruky”).
5. Adresy záručných servisov v jednotlivých štátoch sú zverejnené na webovej stránke www.dedra.pl. V prípade, ak v danom štáte sa nenachádza záručný servis, odporúčame reklamovaný výrobok doručiť na adresu: DEDRA EXIM sp. z o.o. ul. 3 Maja 8, 05-800 Pruszków, Poľsko.
6. Vzhľadom na bezpečnosť Užívateľa, nefunkčný (chybný) výrobok sa v žiadnom prípade nesmie používať.
7. Pozor!!! Používanie nefunkčného (chybného) výrobku je nebezpečné pre zdravie a život Užívateľov.
8. Povinnosti vyplývajúce z udelenej záruke budú vyplnené v lehote 14 pracovných dní počítajúc od dňa doručenia reklamovaného Výrobku Užívateľom.
9. Pred zaslaním reklamácie odporúčame reklamovaný Výrobok náležite očistiť. Odporúčame reklamovaný Výrobok dôkladne zabezpečiť pre prípadným poškodeniami počas prepravy (reklamovaný Výrobok odporúčame doručiť v originálnom obale).
10. Záručná lehota sa predlžuje o čas, počas ktorého Užívateľ následkom chyby (nefunkčnosti) výrobku, na ktorú sa vzťahovala záruka, nemohol Výrobok používať.
Záruka nevylučuje, neobmedzuje a ani nepozastavuje právo Užívateľa (kupujúceho) na základe príslušných predpisov o ručení za chyby predanej veci.

V súlade s článkom 13 ods. 1 a 2 nariadenia Európskeho parlamentu a Rady (EÚ) 2016/679 z 27. apríla 2016 o ochrane fyzických osôb pri spracúvaní osobných údajov a o voľnom pohybe takýchto údajov, ktorým sa zrušuje smernica 95/46/ES, vás informujeme

1. Správcom vašich osobných údajov, ktoré ste uviedli vo formulári, je spoločnosť „DEDRA-EXIM Sp. z o.o.“ so sídlom v meste Pruszków na adrese: ul. 3 Maja 8, 05-800 Pruszków, Poľsko (ďalej len: „Správca”).
2. Vaše osobné údaje budú spracúvané výhradne s cieľom realizácie záručnej procedúry zariadenia, a to v súlade s článkom 6 ods. 1 písmeno b) všeobecného nariadenia o ochrane údajov (ďalej len: „GDPR“). Uvedenie osobných údajov je dobrovoľné, avšak nevyhnutné na realizáciu záručnej procedúry.
3. Vaše osobné údaje budú spracúvané počas posudzovania a realizácie záručnej procedúry, ako aj na archívne účely v prípade potreby obhajoby

pred prípadnými nárokmi a požiadavkami voči Správcovi, avšak nie dlhšie až do momentu premlčania týchto nárokov a požiadaviek.
4. Vaše údaje môžu byť zverejnené výhradne len tým subjektom, ktoré spracúvajú tieto údaje v mene a pre Správcu, a to na základe písomnej dohody o zverení spracúvania osobných údajov, tzn. firmy, ktoré okrem iného poskytujú technický servis, hostingové služby alebo služby obsluhy webových stránok, IT obsluhy, ako aj kuriérskym firmám. Dodávatelia Správcu sú povinní zaručiť zabezpečenie údajov a splniť požiadavky platnej legislatívy ohľadne ochrany osobných údajov, a zverené osobnú údaje nesmú byť používané na iné účely než tie, ktoré stanovuje dohoda uzatvorená so Správcom.
5. Vaše údaje nebudú spracúvané automatickým spôsobom, vrátane rôznych foriem profilovania, ani nebudú odovzdané do tretieho štátu/medzinárodnej organizácii.
6. Máte právo na prístup k vašim osobným údajom, ako aj právo na ich opravenie, doplnenie, odstránenie, obmedzenie spracúvania, prenesenie údajov, podanie námietky, a to v ľubovoľnej chvíli.
7. Vo všetkých záležitostiach, ktoré súvisia so spracúvaním vašich osobných údajov Správcom, môžete sa na Správcu obrátiť písomne na e-mailovú adresu: daneosobowe@dedra.pl.
8. Máte právo podať sťažnosť príslušnému dozornému orgánu, ktorý zodpovedá za dohľad nad ochranou osobných údajov

LT Turinys

1. Nuotraukos ir piešiniai
2. Prietaiso aprašas
3. Prietaiso paskirtis
4. Naudojimo apribojimai
5. Techniniai duomenys
6. Paruošimas darbui
7. Prietaiso įjungimas
8. Prietaiso naudojimas
9. Einamieji naudojimo veiksmai
10. Atsarginės dalys ir reikmenys
11. Savarankiškas defektų pašalinimas
12. Prietaiso elementai
13. Garantijos lapas

Originalios instrukcijos vertima

Atitikties deklaracija buvo pridėta prie instrukcijos kaip atskiras dokumentas. Atveju, kai nebus atitikties deklaracijos reikia susisiekti su Dedra Exim Sp. z o.o. Bendrosios saugumo sąlygos buvo pridėtos prie instrukcijos kaip atskira brošiūra.

DEMESIO Naudojimo metu privaloma laikytis pagrindinių darbo saugos taisyklių, kas padės išvengti sprogimo, gaisro, elektros smūgio arba mechaninių sužalojimų.

Prieš pradedant įrenginio eksploatavimą, reikia perskaityti naudojimo instrukciją. Išsaugoti naudojimo instrukciją ir atitikties deklaraciją. Griežtai laikantis naudojimo instrukcijoje esančių nurodymų ir rekomendacijų, įrenginys veiks ilgiau.

DEMESIO Darbo metu būtina besąlygiškai laikytis darbo saugos instrukcijoje esančių nurodymų.

Perduodant įrenginį kitam asmeniui, būtina kartu perduoti naudojimo instrukciją ir atitikties deklaraciją. Įmonė „Dedra-Exim“ neatsako už nelaimingus atsitikimus, įvykusius dėl darbo saugos taisyklių nesilaikymo. Reikia įdėmiai perskaityti visas darbo saugos ir naudojimo instrukcijas. Dėl įspėjimų ir instrukcijų nurodymų nepaisymo gali kilti nelaimingo atsitikimo, gaisro ir (arba) rimtų sužalojimų pavojus.

2. Įrenginio aprašymas

A pav .: 1. rankena, 2. stabdžių svirtis, 3. starterio laido rankena, 4. degalų įpylimo angos dangtelis, 5. alyvos įpylimo dangtelis, 6. žolės gaudyklė, 7. pjovimo aukščio reguliavimo svirtis, 8. duslintuvas, 9. Žvakių jungties laidas, 10. Oro filtras, 11 Variklio paleidimo funkcija

3. Įrenginio paskirtis

Šis įrenginys yra skirtas tik natūralios žolės pjovimui. Bet koks kitas, nei numatytas, įrenginio naudojimo būdas yra neleistinas.
Leidžiama naudoti įrenginį remonto ir statybos darbuose, remonto servisuose, mėgėjiškuose darbuose, jei yra laikomasi naudojimo sąlygų ir leistinų darbo sąlygų, nurodytų Naudojimo instrukcijoje.

4. Naudojimo apribojimai

Įrenginys gali būti naudojamas tik pagal toliau esančias Leistinas darbo taisykles.
Savavališkas mechaninės ir elektros sandaros keitimas, bet kokios modifikacijos, priežiūros veiksmai, kurie nėra aprašyti Naudojimo instrukcijoje, bus laikomi neteisėtais, kurie nedelsiant anuliuoja atitikties deklaraciją ir garantines teises.
Naudojant įrenginį ne pagal paskirtį arba kitaip, negu yra nurodyta Naudojimo instrukcijoje, Garantinės teisės yra nedelsiant anuliuojamos.

Leistinos darbo sąlygos
Įrenginys skirtas tik darbui lauke. Draudžiama dirbti atmosferinių kritulių metu bei, kai yra atmosferinių iškrovų rizika.

5. Techniniai duomenys

Modelis	DED8720-43CP
Pjovimo plotis [cm]	43
Variklio galia [kW]	2,7
Variklio tūris [cm3]	139
Maksimalus variklio sukimosi greitis [min-1]	2800
Įrenginio svoris [kg]	29
Pjovimo aukštis [mm]	25-75
Alyvos talpa [l]	0,6
Kuro bako talpa [l]	1
Garantuojamas garso galios lygis LWA [dB(A)]	96
Garso slėgio lygis operatoriaus vietoje LpA [dB(A)]	81,5
Matavimo paklaida K parametrui LpA [dB(A)]	3
Garso galios lygis LWA [dB(A)]	93,1
Matavimo paklaida K parametrui LWA [dB(A)]	0,71
Vibracijų vertė ah [m/s2]	2,895
Vibracijų matavimo paklaida K [m/s2]	1,5

Informacija apie virpesius ir triukšmą

Virpesių bendra vertė a_h o taip pat matavimo neapibrėžtis, nustatyta pagal normą ISO 5395-1:2013 i pateikta lentelėje.
Triukšmo sklidimas buvo nustatytas pagal ISO 5395-1:2013 vertės pateikiamos aukščiau lentelėje.

DEMESIO Triukšmas gali privesti prie klausos pažeidimo, darbo metu visada reikia naudoti klausos apsaugos priemones!

Triukšmas gali privesti prie klausos pažeidimo, darbo metu visada reikia naudoti klausos apsaugos priemones!
Deklaruojama bendra vertė: virpesių/triukšmo buvo sumatuota pagal standartinę matavimo metodą ir gali būti panaudojama vieno su kitu įtaisu palyginimui. Pateiktas virpesių/triukšmo palyginimas gali būti panaudojimas pirminei /virpesių/triukšmo grėsmės vertinimui.
Virpesių virpesių/triukšmo lygis realaus įtaiso naudojimo metu, gali skirtis nuo deklaruojamų verčių, priklausomai nuo darbinių įrankių panaudojimo būdo, ypatingai nuo naudojamo įrankio rūšies, o taip pat nuo priemonių, saugančių operatorių nustatymo būtinumo. Kad tiksliai nustatyti grėsmę realiose naudojimo sąlygose, reikia atsižvelgti į visas operacinio ciklo dalis, į kurias taip pat įeina laikotarpiai, kuomet įtaisas yra išjungtas arba įjungtas, bet nėra naudojamas darbui.

6. Paruošimas darbui

DEMESIO Prieš pradedant darbą įrenginys turi būti pilnai sumontuotas ir paruoštas laikantis tolesnių nurodymų.

Rankenos montavimas

Apatinę rankenos dalį pasukti aplink gamintojo įmontuotų varžtų ašį (Pav. B, 1). Per viena iš skylučių, pažymėta L arba H (žiūr: Pav. B), perdėti varžtus (Pav. B, 2). Vartotojo pasirinkta skylutė leidžia reguliuoti rankenos aukštį: jei rankena bus pritvirtinta naudojant skylutę L, rankenos pozicija bus žemesnė; jei rankena bus pritvirtinta naudojant skylutę H, jos pozicija bus aukštesnė. Rankenos aukštį reikia parinkti atsižvelgiant į operatoriaus aukštį.
Toliau ant varžtų (Pav. B, 2) uždėti tarpiklius ir sparnuotąsias veržles (Pav. B, 3).
Viršutinę rankenos dalį uždėti ant apatinės, pritvirtinti varžtais (Pav. B, 4), tarpikliais ir sparnuotomis veržlėmis (Pav. B, 5).
Pravesti stabdžio trosą pro skylutę stabdžio rankenoje (Pav. C, 1), o pavaros sankabos trosą pro pavaros sankabos rankeną (Pav. C, 2). Įsitikinti, kad jie yra gerai pritvirtinti ir neiškris.

Krepšio žolei montavimas

DEMESIO Vejapjovė yra pristatoma su uždėta smulkinimo sistemos apsauga, kurią reikia išimti prieš pritvirtinant krepšį žolei (žiūr: Pav. F).

Jei planuojama pjauti žolę naudojant krepšį: pakelti galinį apsaugos elementą (Pav. D, 1), laikant už krepšio rankeną (Pav. D, 2), uždėti taip, kad jis užsiblokuotų lizduose (Pav. D, 3).

Smulkinimo sistemos apsaugos montavimas

Planuojant pjauti žolę smulkinimo režimu: pakelti galinį apsauginį elementą (Pav. F, 1), uždėti smulkinimo sistemos apsaugą (Pav. F, 2). Pritvirtinti galinio apsauginio elemento kronšteinus (Pav. G).

DEMESIO Vejapjovė turi keturtaktį variklį, kuris yra pristatomas be variklio alyvos. Prieš pirmą naudojimą reikia įpilti alyvos.

Variklio alyvos pylimas

Atsukti alyvos talpos kamštį (Pav. A, 6) ir įpilti specialios alyvos. Alyvos kiekis, kurį reikia įpilti, yra nurodytas techniniuose duomenyse. Alyvos pylimo metu reikia naudoti piltuvėlį ir kruopščiai nusausinti, jei alyva išsipiltų.

Alyvos lygio tikrinimas

Po pirmo pripildymo palaukti kelias minutes ir patikrinti alyvos lygį. Šiam tikslui reikia turėti medžiagą, nepaliekančią dulkių, išsukti alyvos talpos kamštį ir nuvalyti strypą šluoste. Toliau, neužsukant kamščio, patalpinti jį alyvos talpoje, kaip yra parodyta pav. H (Pav. H, 1).

Kuro pylimas

Benzino garai yra itin degūs. Pilant kurą, laikytis visų instrukcijų, išvardytų Saugos taisyklėse (naudojimo instrukcijos 2 punktas).
Atsukti kuro talpos kamštį (Pav. A, 5) ir, naudojant piltuvėlį (skirtą tik šio kuro rūšiai), įpilti kurą. Kuro, kuris telpa į talpą, kiekis yra nurodytas techniniuose duomenyse. Draudžiama viršyti maksimalų kuro kiekį (Pav. G, 1).
Kurui išsipylus, kruopščiai nusausinti visus paviršius.

Pjovimo aukščio reguliavimas

Norint nustatyti pjovimo aukštį, reikia patraukti rato link reguliavimo ranketą (Pav. A, 8) ir nustatyti ją norimoje pozicijoje (Pav. J). Pjovimo aukštis parenkamas atsižvelgiant į vejos tipą ir žolės aukštį. Jei žolė yra aukšta, pjovimą reikia pradėti nuo didžiausio aukščio ir palaipsniui mažinti iki norimo.

⚠ DEMESIO Nustačius norimą pjovimo aukštį, įsitikinti, kad aukščio reguliatorius yra užblokuotas fiksatoriumi ir nejuda pirmyn / atgal.

7. Įrenginio įjungimas

⚠ DEMESIO Prieš įjungiant įrenginį, reikia besąlygiškai atlikti veiksmus, aprašytus skirsnyje „Paruošimas darbui“. Prieš įjungiant įrenginį, įsitikinti, kad visos rankenos (stabdžio, pavaros sankabos) veikia teisingai. Reguliariai tikrinti jų veikimą.

Variklio paleidimas

Norint užvesti žoliapjovę, nukreipti rankenėlę į poziciją START, užvedus – nukreipti rankenėlę į poziciją RUN.
Pritraukti stabdžio rankeną (Pav. A, 2) prie rankenos ir laikyti (Pav. J, 1). Patraukti starterio troso rankeną (Pav. A, 4; Pav. J, 2) ir įjungti variklį. Jei variklis neįsijungs iš pirmo karto, pakartoti, visą laiką laikant stabdžio rankeną, prispaustą prie rankenos.
Paleidus stabdžio rankeną, variklis sustos. Paleidus stabdžio rankeną, variklis ir peilio sistema gali dar kuri laiką suktis, prieš pradedant tolesnius veiksmus, reikia įsitikinti, kad variklis visiškai sustojo.

Pavaros įjungimas

Viena ranka laikant stabdžio rankeną, antra stumtelėti pavaros sankabos rankeną (Pav. A, 1) rankenos link. Reikia būti itin atsargiam ir turėti saugią poziciją – vejapjovė pradės judėti į priekį.
Paleidus pavaros sankabos rankeną, ji sustos. Manevruojant vejapjove, reikia šiek tiek paleisti pavaros sankabos rankeną ir rankiniu būdu atlikti manevrus.

8. Įrenginio naudojimas

⚠ DEMESIO Prieš pradedant pjovimą, operatorius turi įsitikinti, kad susipažino ir laikosi visų saugos taisyklių (naudojimo instrukcijos 2 punktas).
Pjaunant žolę, reikia judėti tiesiomis juostomis važiuojant taip, kad kiekviena nauja juosta iš dalies padengtų, ką tik nupjautą zoną.
Norint ištuštinti krepšį, reikia sustabdyti vejapjovę (paleisti stabdžio rankeną Pav. A, 2). Prieš nuimant krepšį, įsitikinti, kad peilio sistema sustojo. Krepšį galima nuimti atbula seka naudojat veiksmus, aprašytus montavimo instrukcijoje (Pav. D).
Prieš pakartotinai uždedant krepšį, įsitikinti, kad išmetimo anga nėra užkimšta nupjautos žolės likučiais.
Pjaunant smulkinimo režimu, susmulkinta žolė yra tolygiai išmėtoma po visą veją. Normaliomis vejos naudojimo sąlygomis žolės smulkinimas apsaugo gruntą nuo pernelyg didelės erozijos, susmulkinta žolė yra biologiškai skaidoma ir natūraliai tręšia veją.
Norint pasiekti optimalų įrenginio efektyvumą, reikia rūpintis jo švara. Darbo metu reikia reguliariai išjungti įrenginį ir patikrinti, ar nupjautos žolės likučiai neužkimšo kurios nors išmetimo angos.

9. Einamieji priežiūros veiksmai

⚠ DEMESIO Visi aptarnavimo veiksmai turi būti atliekami išjungus variklį ir nuėmus nuo uždegimo žvakės pajungimo laidą.
Po kiekvieno naudojimo reikia išjungti, leisti atvesti ir atlikti valymą bei būklės patikrinimą.

Uždegimo žvakės atjungimas (Pav. O)

Išjungus ir atvėsinus įrenginį, reikia nuimti pajungimo laidą (Pav. K, 2) nuo uždegimo žvakės (Pav. K, 1).

Valymas

Laikymo metu įrenginys turi būti švarus. Valant, taip pasukti įrenginį, kad karbiuratorius būtų viršuje, o duslintuvas – apačioje.
Korpuso viduje susirinkusią žolę galima pašalinti naudojant neaštrų medinį įrankį arba storesnį pagaliuką. Reikia būti itin atsargiam, nes prisilietus prie aštrių peilio kraštų galima susižeisti.
Reguliariai, po kiekvieno naudojimo valyti krepšį žolei ir tikrinti, ar jis nėra pažeistas. Jei valant krepšį buvo naudojamas vanduo, prieš sandėliavimą krepšys turi būti nusausintas.
Vejapjovės korpusą iš viršaus ir kitus elementus galima nuvalyti minkšta šluoste arba suspaustu oru. Nenaudoti jokių skiediklių ar detergentų, nes jie gali pažeisti įrenginio elementus!

Peilio sistema

⚠ DEMESIO Atliekant peilio sistemos priežiūros veiksmus, būtinai naudoti apsaugines pirštines ir būti itin atsargiam su aštriais peilio kraštais.
Norint pakeisti arba nuimti peilį, reikia turėti medinį bloką, kuriuo galima bus užblokuoti peilį, kad jis nejudėtų, kai bus atsukamas. Varžto sukimo metu draudžiama laikyti peilį ranka!
Peilio sistema susideda iš rankenos (Pav. L, 4), peilio (Pav. L, 3), tarpiklio (Pav. L, 2) ir varžto (Pav. L, 1). Atsukant ir užsukant varžtą, naudoti pakankamai ilgą plokščią raktą arba smūginį raktą. Tarpiklį uždėti taip, kad jo įdubusi dalis būtų nukreipta peilio link, o išgaubta – varžto link.

Uždegimo žvakė

⚠ DEMESIO Po priežiūros veiksmų atsargiai įsukti uždegimo žvakę. Žvakė negali būti įsukta pernelyg silpnai (tarpas jaučiasi pirštais) nei pernelyg stipriai (įsukant žvakę, nereikia naudoti jokių pailgintų raktų ar elektrinių raktų).
Reguliariai tikrinti uždegimo žvakės būklę. Taip pat tikrinti žvakės pajungimo laido būklę, ar jis nesusidėvėjo, ar izoliacija nėra pažeista.
Žvakę išsukti ir įsukti rankiniu būdu naudojant komplekte esantį žvakių raktą.
Žvakės elektrodus valyti vieliniu šepečiu. Matuokliu patikrinti nuotolį tarp elektrodų – jis turi būti nuo 0,7 iki 0,8 mm.

Alyvos lygio tikrinimas, alyvos nuleidimas

Norint patikrinti ir papildyti alyvos kiekį, reikia veikti, kaip yra aprašyta naudojimo instrukcijos 7 skirsnyje.
Alyvą galima nuleisti atsukant nuleidimo varžtą, kuris yra apačioje po alyvos įpylimo kamščiu (Pav. R, 1). Neleisti, kad sena alyva išsipiltų ant žemės, ją reikia surinkti į atitinkamą talpą ir utilizuoti pagal galiojančius įstatymus.

Oro filtro valymas

Paspausdami skląsčius (N pav., 1) nuimkite oro filtro dangtį (N pav., 2). Viduje yra filtras (N, 3 pav.).
Jei filtras yra pažeistas, jį reikia pakeisti.
Filtrą išvalykite suslėgtu oru, pučiant iš filtro vidaus į išorę. Nenaudokite šepečių ar ploviklių!
Minkštu skudurėliu nuvalykite nešvarumus nuo filtro pagrindo (N, 4 pav.), Ypač atsargiai, kad niekas nepatektų į skylutes ir ortakį!
Filtrą įstatykite atvirkštine tvarka ir įsitikinkite, kad jis teisingai pastatytas dangtelyje (N pav., 2), be banguotų kraštų ir išsipūtimų..

Kuro nuleidimas

Jei įrenginys bus laikoma be įjungimo ilgiau nei mėnesį, reikia iš kuro bako nuleisti kurą naudojant specialiai tam skirtą kuro siurblį (nėra komplekte).
to, kurą reikia nuleisti taip pat iš karbiuratoriaus. Žiūrint iš vejapjovės priekio, karbiuratorius bus matomas už oro filtro apsaugos (Pav. O, 2). Atsukti nuleidimo varžtą (Pav. O, 1) ir nuleisti iš karbiuratoriaus kuro likučius į atitinkamą talpą. Likučius kruopščiai nušluostyti.

Trosų įtempimo reguliavimas

Jei vartotojas neturi atitinkamų žinių ir patirties reguliuojant trosus, jis neturėtų savarankiškai atlikti toliau aprašytų veiksmų, tokiu atveju reikia kreiptis į autorizuotą servisą.
Laikui bėgant, natūraliai susidėvi ir išsitempia stabdžio ir pavaros sankabos trosai. Jei reikia, vartotojas gali savarankiškai pareguliuoti jų įtempimą.

Sandėliavimas ir transportavimas

Jei įrenginys ilgesnį laiką (virš mėnesio) nebus naudojamas, reikia jį kruopščiai išvalyti ir iš bako bei karbiuratoriaus bei variklio nuleisti kurą ir alyvą veikiant pagal anksčiau pateiktą instrukciją.
Įrenginį ir kitus elementus, išvardytus komplektacijoje, reikia transportuoti originaliame įpakavime bei taip, kad jų neveiktų kenksmingos aplinkos sąlygos – pvz. drėgmė, atmosferiniai krituliai, aukšta temperatūra (virš 50°C), spaudymas, dėl kurio gali atsirasti mechaninių ir kitų pažeidimų, galinčių neigiamai veikti įrenginį.

Techninių apžiūrų planas

		Prieš kiekvieną naudojimą	Po pirmo mėnesio (arba po 5 darbo valandų)	Kas 3 mėnesius (arba kas 25 darbo valandas)	Kas pusmetį (arba kas 50 darbo valandų)	Kasmet (arba kas 100 darbo valandų)	Kas 2 metus (arba kas 250 darbo valandų)
Techninės apžiūros, kurias galima atlikti savarankiškai							
Variklio alyva	Patikrinimas	X					
	Keitimas		X	X			
Oro filtras	Patikrinimas	X					
	Valymas			X			
	Keitimas					X	
Uždegimo žvakė	Patikrinimas ir reguliavimas					X	
	Keitimas						X
Kuro bakas	Valymas			X			
Trosų įtempimas	Patikrinimas	X					
	Reguliavimas					X	
Kuro žarna	Patikrinimas						X
	Keitimas						X
Techninės apžiūros, kurias reikia atlikti autorizuotame servise							
Tarpai vožtuvuose	Patikrinimas ir reguliavimas					X	
Degimo kamera	Valymas					X	

10. Atsarginės dalys ir priedai

Rekomenduojami priedai:

DED87309 - oro filtras
DED87306 - vejapjovės ašmenys
DED87312 - žvakė
DEGL07A (0.6L), DEGL07B (1L) - variklio alyvos

⚠ DEMESIO Dėl neoriginalių dalių (peilių ir pan.) naudojimo vejapjovė gali būti sugadinta, be to, tai gali tapti net kūno sužalojimo priežastimi.
Kad pirkti atsargines dalis ir aksesuarus reikia susisiekti su Dedra Exim servisu. Kontaktiniai duomenys duomenys yra 1 instrukcijos puslapyje.
Atsarginių dalių užsakymo metu prašome pateikti serijos numerį, patalpintą vardinėje lentelėje, o taip pat dalies išmontavimo piešinio numerį.
Garantinio laikotarpio galiojimo metu taisymai yra atliekami pagal taisykles pateikiamas garantijos lape. Reklamuojamą produktą prašome pateikti taisymui pirkimo vietoje (pardavėjas įsipareigoja priimti reklamuojamą produktą), nusiųsti į servisą esantį arčiausią gyvenamosios vietos (servisų skaičius www.dedra.pl) arba siųsti į Dedra Exim centrinį servisą. Maloniai prašome pridėti garantinę

kortelę. Pasibaigus garantijos laikotarpiui taisymus atlieka centrinis servisas. Pažeistą produktą reikia siųsti į servisą (siuntimo išlaidas padengia vartotojas).

11. Savarankiškas gedimų šalinimas

⚠ DEMESIO **Prieš pradedant savarankiškai šalinti gedimus, reikia atjungti maitinimo šaltinį.**

Problema	Priežastis	Sprendimas
Variklis neįsijungia	Nėra kuro	Įpilti kuro
	Prastos kokybės kuras	Nuleisti kurą iš bako ir karbiuratoriaus, pakeisti kurą
	Neteisingai pajungta uždegimo žvakė	Patikrinti uždegimo žvakės pajungimą, pataisyti
	Uždegimo žvakė užpilta kuru	Išsukti uždegimo žvakę, nuvalyti, išdžiovinti ir įsukti atgal
	Pažeista uždegimo žvakė	Pakeisti uždegimo žvakę
	Sugedo karbiuratorius	Atiduoti įrenginį į servisą
	Sugedo uždegimo sistema	Atiduoti įrenginį į servisą
	Užsiblokavo variklio vožtuvai	Atiduoti įrenginį į servisą
Variklis neveikia pilnu greičiu	Užsikimšo oro filtras	Patikrinti ir nuvalyti oro filtrą, jei reikia pakeisti
	Prastos kokybės kuras	Nuleisti kurą iš bako ir karbiuratoriaus, pakeisti kurą
	Sugedo karbiuratorius	Atiduoti įrenginį į servisą
	Sugedo uždegimo sistema	Atiduoti įrenginį į servisą
	Užsiblokavo variklio vožtuvai	Atiduoti įrenginį į servisą
Vejapjovė pameta žolę nežiūrint į pritvirtintą krepšį	Uždėta smulkinimo sistema	Išimti smulkinimo sistemą
	Užpildytas krepšys žolei	Patikrinti krepšį, ištuštinti
Įrenginys nenatūraliai vibruoja	Nesubalansuotas arba blogai subalansuotas peilis	Leisti, kad kompetentingas asmuo patikrintų peilį
	Atsitrenkus į kliūtį, buvo pažeistas velenas	Atiduoti įrenginį į servisą

12. Įrenginio komplektacija

1. Vejapjovė – 1 vnt., 2. Krepšys žolei – 1 vnt., 3. Smulkinimo sistemos apsauga – 1 vnt., 4. Rankenos varžtas su tarpikliu ir sparnuotąja veržle – 4 kompl., 5. Galinės apsaugos kronšteinai – 2 vnt.

Garantinis lapas

na

Benzininė vejapjovė

Katalogo Nr: ……Partijos numeris: .....

(toliau – Produktas)

Produkto pirkimo data: .....

Pardavėjo antspaudas

Pardavėjo parašas ir data: .....

Vartotojo pareiškimas:

Patvirtinu, kad buvau informuotas apie garantijos sąlygas ir taisyklių, išvardytų Naudojimo instrukcijoje ir Garantiniame lape, nepaisymo pasekmes. Šios garantijos sąlygos yra man žinomos, ką patvirtinu savo parašu:

....

data ir vieta vartotojo parašas

I. Atsakomybė už Produktą:

1. Garantijos suteikėjas – „DEDRA EXIM“ Sp. z o.o. su būstine adresu: ul. 3 Maja 8, 05-800 Pruškuvas, KRS 0000062517, Varšuvos apylinkės teismas, Valstybinio teismo registro XIV ūkinis skyrius, Mokesčiu mokėtojo kodas 527-020-49-33, Įstatinis kapitalas: 100 980,00 PLN.
2. Šiame garantiniame lape nurodytomis sąlygomis Garantijos suteikėjas suteikia garantiją Produktui iš Garantijos suteikėjo asortimento.
3. Garantijos pagrindu atsakomybė yra priimama tik už defektus, esančius Produkte jo išdavimo Vartotojui metu.
4. Garantijos pagrindu Vartotojas gauna teisę nemokamai suremontuoti Produktą, jei defektas buvo aptiktas garantijos galiojimo metu. Apie Produkto remonto būdą (remonto atlikimo metodą) sprendžia Garantijos suteikėjas. Jei Garantijos suteikėjas nuspręstų, kad remontas yra neįmanomas, Garantijos suteikėjas pasilieka sau teisę pakeisti elementą su defektu arba visą Produktą kitu, veikiančiu teisingai, sumažinti Produkto kainą arba anuliuotu sutartį.
5. Vartotojo, kuris pagal 1964 m. balandžio 23 d. Civilinį kodeksą nėra laikomas vartotoju, atveju Garantijos suteikėjo atsakomybė dėl kompensacijos, susijusi su šia garantija ir (arba) jos sudarymu ir vykdymu, nepriklausomai nuo formos, yra apribota iki maksimaliai Produkto su defektu vertės.

II. Garantijos laikotarpis

Produkto elementai, kuriems veikia garantija	Garantinės apsaugos trukmė
Vejapjovė	24 mėnesiai, skaičiuojant nuo Produkto pirkimo datos, nurodytos šiame Garantiniame lape
Peilis, oro filtras, uždegimo žvakė	Elementai, kuriems garantija negalioja

III. Naudojimosi garantija sąlygos

1. Vartotojas privalo patiekti užpildytą Produkto Garantinį lapą ir Produkto pirkimą patvirtinantį dokumentą (pvz. kasos čekis, sąskaita-faktūra ir pan.). Tam, kad pretenzijos nagrinėjimo procesas vyktų sklandžiai, rekomenduojama, kad Vartotojas kartu su Produktu perduotų visus elementus, nurodytus „Komplektacijos sąraše“, esančiame Naudojimo instrukcijoje.
2. Vartotojas privalo laikytis Naudojimo instrukcijoje ir Garantiniame lape nurodytų rekomendacijų..
3. Garantija galioja tik Lenkijos Respublikos ir ES teritorijoje.
4. Garantija neapima Produkto defektų, atsiradusių dėl to, kad:
a. Vartotojas nesilaikė sąlygų, nurodytų Naudojimo instrukcijoje, ypač susijusių su teisingu naudojimu, priežiūra ir valymu;
b. Vartotojas naudojo priežiūros ar valymo priemones, neatitinkančias sąlygas nurodytas Naudojimo instrukcijoje;
c. Vartotojas netinkamai sandėliavo ir transportavo Produktą;
d. Vartotojas savarankiškai keitė ir (arba) modifikavo Produktą, negavęs Garantijos suteikėjo sutikimo;
e. Vartotojas naudojo Produkte eksploatacines medžiagas, neatitinkančias Naudojimo instrukcijos sąlygų
5. Vartotojas, kuris pagal 1964 m. balandžio 23 d. Civilinį kodeksą nėra laikomas vartotoju, praranda garantiją Produktui, jei:
- Vartotojas pašalino, pakeitė arba sugadino serijos numerius, datas ir informacines lenteles;
- Vartotojas pažeidė plombas arba ant jų matosi Vartotojo veiksmų pėdsakai.
6. Dėmesio! Veiksmus, susijusius su kasdieniu Produkto aptarnavimu, nurodytu pvz. Naudojimo instrukcijoje, Vartotojas atlieka pats ir savo sąskaita.

IV. Pretenzijos pateikimo procedūra:

1.Pastebėjus, kad Produktas veikia neteisingai, prieš pateikiant pretenziją, reikia įsitikinti, kad visi veiksmai, aprašyti Naudojimo instrukcijoje, buvo atlikti teisingai.
2. Pretenziją rekomenduojama pateikti nedelsiant, geriausiai per 7 dienas nuo Produkto defekto aptikimo. Vartotojas, kuris pagal 1964 m. balandžio 23 d. Civilinį kodeksą nėra laikomas vartotoju, praranda garantiją Produktui, jei nepateikia pretenzijos per 7 dienas.
3. Pretenziją galima pateikti pvz. Produkto pirkimo punkte, garantiniame servise arba raštu adresu: „DEDRA EXIM“ Sp. z o. o., ul. 3 Maja 8, 05-800 Pruškuvas.
4. Vartotojas gali pateikti pretenziją, pasinaudodamas blanku, kuris yra internetinėje svetainėje: www.dedra.pl (Pretenzijos garantiniame laikotarpyje pateikimo forma).
5. Garantinių servisų atskirose šalyse adresai yra nurodyti svetainėje: www.dedra.pl. Jei konkrečioje šalyje nebūtų garantinio serviso, pretenzijas dėl garantijos rekomenduojama siųsti adresu: „DEDRA EXIM“ Sp. z o. o., ul. 3 Maja 8, 05-800 Pruškuvas, Lenkija.
6. Mąjąc Dėl Vartotojo saugumo draudžiama naudoti Produktą su defektais.
7. Dėmesio!!! Produkto su defektais naudojimas kelia pavojų Vartotojo sveikatai ir gyvybei.
8. Veiksmai, susiję su garantija, bus atlikti per 14 darbo dienų skaičiuojant nuo Produkto, dėl kurio yra pateikiama pretenzija, pristatymo dienos.
9. Prieš pristatant Produktą, dėl kurio yra pateikiama pretenzija, rekomenduojama jį nuvalyti. Produktą, dėl kurio yra pateikiama pretenzija, reikia kruopščiai supakuoti, kad jis būtų apsaugotas nuo pažeidimų transporto metu – rekomenduojama pristatyti produktą originalioje pakuotėje.
10. Garantijos laikotarpis yra pratęsiamas tiek, kiek Vartotojas negalėjo juo naudotis dėl garantijos apimto defekto.
Gwarancja Ši garantija neriboja, neišskiria bei nesustabdo Vartotojo teisių dėl parduotos prekės neatitikimo arba prekės defekto.

Vadovaudamiesi 2016 m. balandžio 27 d. Europos Parlamento ir Tarybos reglamento (ES) 2016/679 dėl fizinių asmenų apsaugos tvarkant asmens duomenis ir dėl laisvo tokių duomenų judėjimo ir kuriuo panaikinama Direktyva 95/46/EB 13 straipsnio 1 ir 2 dalimis, informuojame, kad

1. Formoje pateiktų jūsų asmens duomenų valdytojas yra DEDRA-EXIM sp. z o.o., kurios registruota buveinė yra Pruszkowe, 3 Maja g. 8, 05-800 Pruszkow (toliau: "Administratorius").
2. Jūsų duomenys bus tvarkomi tik siekiant atlikti prietaiso garantijos procedūrą pagal Bendrojo duomenų apsaugos reglamento 6 straipsnio 1 dalies b punktą (toliau: „BDAR“) Duomenys teikiami savanoriškai, tačiau jie būtini garantijos procedūrai
3. Jūsų duomenys bus tvarkomi garantijos procedūros vykdymo nagrinėjimo laikotarpiu ir archyvavimo tikslais, jei prireiktų apsiginti nuo galimų pretenzijų Administratoriui, bet ne ilgiau nei iki tol, kol joms įvyks senaties terminas.
4. Jūsų duomenys gali būti atskleisti tik tiems subjektams, kurie tvarko duomenis duomenų administratoriaus vardu pagal rašytinę asmens duomenų tvarkymo pavedimo sutartį, teikiančią: technines paslaugas, hosting‘o ar interneto svetainės priežiūros paslaugas, IT paslaugas, kurjerių

paslaugas. Administratoriaus tiekėjai privalo užtikrinti duomenų saugumą ir laikytis galiojančių teisės aktų reikalavimų, susijusių su asmens duomenų apsauga, ir negali naudoti patikėtų asmens duomenų kitais nei sutartyje su Administratoriumi nurodytais tikslais.
5. Jūsų duomenys nebus tvarkomi automatizuotomis priemonėmis, įskaitant profiliavimą, ir nebus perduodami trečiajai šaliai / tarptautinei organizacijai.
6. Bet kuriuo metu turite teisę susipažinti su savo duomenų turiniu ir teisę ištaisyti, ištrinti, apriboti duomenų tvarkymą, teisę į duomenų perkeliamumą, teisę prieštarauti bet kuriuo metu.
7. Visais klausimais, susijusiais su administratoriaus atliekamu jūsų asmens duomenų tvarkymu, galite kreiptis šiuo el. pašto adresu: daneosobowe@dedra.pl.;
8. Turite teisę pateikti skundą tinkamai duomenų apsaugos institucijai;

LV Satura rādītājs

1. Attēli un zīmējumi
2. Ierīces apraksts
3. Ierīces pielietojums
4. Lietošanas ierobežojumi
5. Tehniskie dati
6. Sagatavošana darbībai
7. Ierīces ieslēgšana
8. Ierīces lietošana
9. Tekošas tehniskas apkopes darbības
10. Rezerves daļas un piederumi
11. Patstāvīga avāriju novēršana
12. Ierīces komplektācija
13. Garantijas karte

Oriģinālās instrukcijas tulkojum

Atbilstības deklarācija ir pievienota instrukcijai kā atsevišķs dokuments. Atbilstības deklarācijas neesamības gadījumā sazinieties ar uzņēmumu Dedra Exim Sp. z o.o.
Vispārīgie drošības noteikumi ir pievienoti instrukcijai kā atsevišķa brošūra.

UZMANĪBU Strādājot ar ierīci rekomendējam vienmēr ievērojiet pamatīgus darba drošības nosacījumus, lai izvairotos no ugunsgrēka, elektrošoka vai mehāniska ievainojuma.

Pirms ierīces ekspluatācijas uzsākšanas lūdzam iepazīties ar lietošanas instrukciju. Saglabājiet lietošanas instrukciju un atbilstības deklarāciju. Lietošanas Instrukcijas rekomendāciju un norādījumu stipra ievērošana ļaus pagarināt ierīces darba laiku.

UZMANĪBU Darba laikā jābūt ievēroti galvenie darba drošības noteikumu nodarījumi.

Gadījumā, ja ierīce tiks nodota citai personai, lūdzam nodot arī lietošanas instrukciju un atbilstības deklarāciju Firma Dedra Exim nav atbildīga par nelaimes gadījumiem savienotiem ar darba drošības norādījumu neievērošanu. Rūpīgi salasiet visu darba drošības un lietošanas instrukciju. Instrukcijas brīdinājumu neievērošana var ierosināt nelaimes, ugunsgrēku un/vai nopietnu ievainojumu.

2. Ierīces apraksts

A attēls: 1. Rokturis, 2. Bremžu svira, 3. Startera auklas rokturis, 4. Degvielas uzpildes vāciņš, 5. Eļļas uzpildes vāciņš, 6. Zāles savācējs, 7. Pļaušanas augstuma regulēšanas svira, 8. Izpūtējs, 9. Aizdedzes sveces savienojuma kabelis, 10. Gaisa filtrs, 11. Motora iedarbināšanas funkcija

3. Ierīces norīkošana

Šī ierīce ir paredzēta tikai dabiskas zāles pļaušanai. Nav pieļaujama jebkāda cita izmantošana, izņemot paredzētu ierīces izmantošanu.
Pieļaujam aprīkojuma izmantošanu remonta-būvniecības darbos, remonta rūpnīcās, amatieru darbos, ja vienlaikus būs ievēroti lietošanas nosacījumi un pieļaujami darba apstākļi, noteikti lietošanas instrukcijā.

4. Lietošanas ierobežojums

Ierīce var būt lietota tikai saskaņā ar turpmāk minētiem „Pieļaujamiem darba nosacījumiem".
Visas patstāvīgas izmaiņas mehāniskā un elektriskā konstrukcijā, jebkuras modifikācijas, rīcība, kas nav aprakstītā lietošanas instrukcijā būs uzskatāmi kā nelikumīgi un var ierosināt garantijas tiesību tūlītēju pazaudēšanu, un atbilstības deklarācija pazaudēs savu spēku.
Nepiemērota lietošana vai lietošana neatbilstoši lietošanas instrukcijai var ierosināt garantijas tiesību tūlītēju pazaudēšanu.

Pieļaujami darba apstākļi
Ierīce ir paredzēta tikai ārējiem darbiem. Nelietojiet ierīci atmosfērisku nokrišņu laikā un kad ir zibens risks.

5. Tehniskie parametri

Modelis	**DED8720-43CP**
Pļaušanas platums [cm]	43
Dzinēja jauda [kW]	2,7
Dzinēja tilpums [cm3]	139
Dzinēja maksimālais griezes ātrums [min-1]	2800
Ierīces masa [kg]	29
Pļaušanas augstums [mm]	25-75
Eļļas tilpums [l]	0,6
Degvielas tvertnes tilpums [l]	1
Akustiskās jaudas garantēts līmenis LWA [dB(A)]	96
Akustiskā spiediena līmenis operatora vietā LpA [dB(A)]	81,5
Mērījuma nedrošums K LpA [dB(A)]	3
Akustiskās jaudas līmenis LWA [dB(A)]	93,1
Mērījuma nedrošums K LWA [dB(A)]	0,71
Vibrāciju vērtība ah [m/s2]	2,895
Vibrācijas līmeņa mērījuma nedrošums K [m/s2]	1,5

Informācijas par vibrācijām un troksni

Kopējā vibrāciju vērtība ah un mērījuma neprecizitāte ir noteikta atbilstoši standartam ISO 5395-1:2013 un norādīta tabulā.
Trokšņa emisija ir noteikta atbilstoši ISO 5395-1:2013, vērtības ir norādītas iepriekš tabula

UZMANĪBU Troksnis bar novest pie dzirdes bojāšanas. Darba laikā vienmēr lietojiet dzirdes aizsardzības līdzekļus!

Deklarētā kopējā vibrāciju/trokšņa emisijas vērtība ir izmērīta, izmantojot standarta testa metodi, un var tikt izmantota, lai salīdzinātu vienu ierīci ar otru. Norādītais vibrāciju/trokšņa līmenis var tikt izmantots arī pakļautības vibrāciju/trokšņa iedarbībai iepriekšējai novērtēšanai. Vibrāciju/trokšņa līmenis faktiskās ierīces lietošanas laikā var atšķirties no deklarētajām vērtībām atkarībā no darba instrumentu izmantošanas veida, jo īpaši no apstrādājama priekšmeta veida un nepieciešamības noteikt līdzekļus, kuru mērķis ir nodrošināt lietotāja aizsardzību. Lai precīzi novērtētu iedarbību faktiskajos lietošanas apstākļos, ir jāņem vērā visas darbības cikla daļas, kas aptver arī periodus, kad ierīce ir izslēgta vai ir ieslēgta, bet netiek izmantota darbam.

6. Darba sagatavošana

UZMANĪBU Pirms darba uzsākšanas ierīce ir pilnībā jāsamontē un jāsagatavo saskaņā ar sekojošiem norādījumiem.

Roktura uzstādīšana

Apgrieziet roktura apakšdaļu ap rūpnīcā uzstādīto skrūvju asi (Zīm. B, 1). Caur vienu caurumu, kas apzīmēts ar L vai H (sk. Zīm. B), pārvietojiet skrūves (Zīm. B, 2). Lietotāja izvēlētais caurums ļauj pielāgot roktura pozīcijas augstumu: ja jūs pārvietojat skrūvi caur caurumu, kas apzīmēts ar L, roktura pozīcija būs zemāka, ja, pārvietojot skrūvi caur caurumu, kas apzīmēts ar H, roktura pozīcija būs augstāka. Atrašanās vieta jāizvēlas atkarībā no operatora augstuma.
Pēc tam skrūves (Zīm. B, 2) pasargājiet ar paplāksnēm un spārnu uzgriežņiem (Zīm. B, 3).
Novietojiet roktura augšējo daļu uz apakšējās, nostipriniet ar skrūvēm (Zīm. B, 4), paplāksnēm un spārnu uzgriežņiem (Zīm. B, 5).
Ievietojiet bremžu kabeli caur caurumu bremžu svirā (Zīm. C, 1) un piedziņas sajūga kabeli caur piedziņas sajūga sviru (Zīm. C, 2). Pārliecinieties, ka tie ir droši piestiprināti un nevar izkrist.

Zāles kausa montāža

UZMANĪBU Pļāvējs tiek piegādāts ar uzstādītu mulčas pārsegu, kas pirms zāles groza uzstādīšanas jānoņem (sk. Zīm. F)

Ja plānojat pļaut zāli ar uzstādītu zāles savākšanas grozu: paceliet aizmugurējo pārsegu (Zīm. D, 1), turot groza rokturi (Zīm. D, 2) novietojiet to tā, lai tas nobloķētos ligzdās (Zīm. D, 3).

Mulčēšanas pārsega montāža

Ja jūs plānojat pļaut zāli ar mulčēšanu: paceliet sānu aizsargu (Zīm. F, 1) un uzstādiet mulčēšanas pārsegu (Zīm. F, 2). Uzstādiet aizmugurējā pārsega kronšteinus (Zīm. G).

UZMANĪBU Ierīce ir aprīkota ar četrtaktu motoru, kas tiek piegādāts bez motoreļļas. Pirms pirmās lietošanas papildiniet eļļu.

Motoreļļas uzpildīšana

Atskrūvējiet eļļas iepildīšanas korķi (Zīm. A, 6) un ielejiet tam paredzēto eļļu. Uzpildāmās eļļas daudzums ir norādīts tehniskajos datos. Uzpildot eļļu, izmantojiet piltuvi un rūpīgi noslaukiet visus izlijušos atlikumus.

Eļļas līmeņa pārbaudīšana

Pēc pirmās uzpildīšanas pagaidiet dažas minūtes un pēc tam pārbaudiet eļļas līmeni. Lai to izdarītu, paņemiet lupatiņu, kas neizdala putekļus, atskrūvējiet eļļas korķi un noslaukiet lietni ar lupatiņu. Pēc tam ievietojiet lietni eļļas iepildīšanas caurumā, nepievelkot korķi, kā parādīts H attēlā (Zīm. H, 1) - pēc lietņa noņemšanas eļļas līmenim jābūt starp minimālo indikatoru, kas apzīmēts ar burtu L (Zīm. H, 3) un maksimālo indikatoru, kas apzīmēts ar burtu H (Zīm. H, 2).

UZMANĪBU Benzīna tvaiki ir ļoti viegli uzliesmojoši. Uzpildot degvielu, ievērojiet visus norādījumus, kas ietverti "Drošības noteikumos" (lietošanas instrukcijas 2. punkts).

Atskrūvējiet degvielas tvertnes korķi (Zīm. A, 5) un izmantojiet piltuvi (paredzēta tikai šāda veida degvielai), lai uzpildītu degvielas līmeni. Degvielas daudzums, kas atrodas tvertnē, ir norādīts tehniskajos datos. Nedrīkst pārsniegt maksimālo degvielas līmeni (Zīm. G, 1).
Ja izlijāt degvielu, rūpīgi noslaukiet visus atlikumus.

Griešanas augstuma noteikšana

Lai noregulētu pļaušanas augstumu, velciet regulēšanas sviru riteņa virzienā (Zīm. A, 8) un pagrieziet tā aizturi attiecīgajā aizbīdnī (Zīm. J). Pareizais pļaušanas augstums jāizvēlas atbilstoši zāliena tipam un zāles augstumam. Ja zāle ir augsta, pļaušana jāuzsāk no augstākā augstuma, pakāpeniski to samazinot pēc nepieciešamības.

⚠ UZMANĪBU Pēc vēlamā griešanas augstuma iestatīšanas pārliecinieties, vai regulēšanas svira ir nofiksēta ar aizbīdni caurumā un nevar pārvietoties uz priekšu/atpakaļ.

7. Ierīces ieslēgšana

⚠ UZMANĪBU Pirms ierīces iedarbināšanas obligāti veikt darbību, aprakstītu "Darba sagatavošana" nodaļā.

⚠ UZMANĪBU Pirms ierīces iedarbināšanas pārliecinieties, ka visas sviras (bremzes, piedziņas sajūgs) darbojas pareizi. Regulāri pārbaudiet to darbību.

Motora iedarbināšana

Lai iedarbinātu zāles pļāvēju, pārslēdziet sviru pozīcijā "START", un pēc ierīces iedarbināšanas pārslēdziet sviru pozīcijā "RUN".
Velciet bremzes sviru (Zīm. A, 2) pret rokturi un turiet to (Zīm. J, 1). Pavelciet startera virves rokturi (Zīm. A, 4; Zīm. J, 2), lai iedarbinātu motoru. Ja iedarbināšana nenotiek pirmo reizi, atkārtojiet, pastāvīgi turot pie roktura pievilkto bremžu sviru.
Pēc bremzes sviras atlaišanas dzinējs tiks apturēts. Pēc bremzes sviras atlaišanas motora un griezēja naža bloks kādu laiku var rotēt, pirms tālāku darbību uzsākšanas pārliecinieties, ka motors ir pilnībā apstājies.

Piedziņas palaišana

Ar vienu roku turot bremžu sviru, ar otru - virziet piedziņas sajūga sviru (Zīm. A, 1) roktura virzienā. Esiet īpaši piesardzīgs un saglabājiet drošu pozīciju - pļāvējs sāks virzīties uz priekšu.
Pēc piedziņas sajūga sviras atlaišanas dzinējs tiks apturēts. Apgriežoties atpakaļgaitā, pagriežot utt., atlaidiet piedziņas sajūga sviru un manuāli manevrējiet pļāvēju.

8. Ierīces lietošana

⚠ UZMANĪBU Pirms pļaušanas operatoram jāpārliecinās, ka viņš ir izlasījis un ievēro visus drošības noteikumus (lietošanas instrukcijas 2. punkts).

Pļaujot zāli, jāpārvietojas taisnās līnijās, ar pārlikšanu (tā, lai nākamā pāreja daļēji pārklājas ar iepriekšējo).
Lai iztukšotu zāles savākšanas grozu, apstādiniet ierīci (atlaidiet bremžu sviru - Zīm. A, 2). Pirms groza noņemšanas pārliecinieties, ka griešanas naža mezgls ir apstājusies. Noņemiet zāles savākšanas grozā apgrieztā secībā (Zīm. D).
Pirms zāles groza uzstādīšanas atpakaļ pārliecinieties, vai izplūdes atvere nav aizsērējusi ar nopļautās zāles atliekām.
Pļaujot ar mulčēšanu, sasmalcinātu zāli pļāvējs vienmērīgi izkliedē pa visu zāliena virsmu. Mulčēšana (citiem vārdiem sakot: paklāšana) normālos zāliena lietošanas apstākļos aizsargā augsni pret pārmērīgu eroziju, un sasmalcinātā zāle ir bioloģiski noārdāma, mēslojot zālienu.
Lai sasniegtu optimālu ierīces darbību, turiet to tīru. Darbības laikā regulāri izslēdziet mašīnu un pārbaudiet, vai nopļautā zāle nav aizsērējusi nevienu no izplūdes caurumiem.

9. Kārtējas apkalpošanas rīcība

⚠ UZMANĪBU Visa apkope jāveic ar izslēgtu motoru un atvienotu aizdedzes sveces vadu.

Pēc katras lietošanas izslēdziet, ļaujiet atdzist, pārbaudiet un notīriet.

Aizdedzes sveces atvienošana (Zīm. K)

Pēc ierīces izslēgšanas un atdzesēšanas no aizdedzes sveces (Zīm. K, 1) noņemiet savienojuma kabeli (Zīm. K, 2).

Tīrīšana

Ierīci saglabāt un glabāt tīrumā. Tīrot, nolieciet ierīci uz sāniem tā, lai karburators būtu augšpusē, un trokšņa slāpētājs - apakšā.
Korpusa iekšpusē uzkrāto zāli noņemt ar koka, neasu instrumentu vai biezāku kociņu. Īpašu uzmanību pievērsiet naža asajām malām - pastāv savainošanās risks.
Pēc katras lietošanas regulāri notīriet zāles savākšanas grozu un pārbaudiet, vai tas nav bojāts. Ja groza tīrīšanai izmantoja ūdeni, pirms uzglabāšanas to rūpīgi nosusiniet.
Notīriet pļāvēja korpusa augšdaļu un citas detaļas, izmantojot mīkstu drāniņu vai saspiestu gaisu. Nelietojiet šķīdinātājus vai mazgāšanas līdzekļus, jo tie var sabojāt ierīces sastāvdaļas!

Griešanas naža mezgls

⚠ UZMANĪBU Veicot griešanas naža mezgla montāžas darbus, vienmēr valkājiet aizsargcimdus un pievērsiet īpašu uzmanību naža asām malām.

Lai nomainītu vai demontētu un montētu griešanas nazi, ir nepieciešams koka bloks, kas nofiksēs nazi tā, lai tas negrieztos atskrūvēšanas laikā. Pieskrūvējot un atskrūvējot skrūvi, neturiet nazi ar roku!
Griešanas naža mezgls sastāv no turētāja (Zīm. L, 4), griešanas naža (Zīm. L, 3), paplāksnes (Zīm. L, 2) un skrūves (Zīm. L, 1). Lai atskrūvētu un pieskrūvētu skrūvi, izmantojiet uzgriežņu atslēgu ar attiecīgi garu rokturi vai triecienatslēgu. Sakārtojiet paplāksni tā, lai tās ieliektā puse būtu vērsta pret asmeni, un izliekta skrūves virzienā.

Aizdedzes svece

⚠ UZMANĪBU Pēc apkopes uzmanīgi pievelciet aizdedzes sveci. Sveci nedrīkst pievilkt ne pārāk vaļīgi (zem pirksta sajūtams vaļīgums), ne pārāk stingri (sveces pievilkšanai nelietojiet pagarinātas sviras vai elektrisko atslēgu).

Regulāri jāpārbauda aizdedzes sveces stāvoklis. Pārbaudiet arī aizdedzes sveces savienojuma kabeļa stāvokli, vai tas nav nodilis, vai izolācija nav saplaisājusi vai sabojāta.
Atskrūvējiet un ar roku pievelciet sveci, izmantojot pievienoto sveces atslēgu.
Notīriet sveču elektrodus ar stiepļu suku. Lai pārbaudītu attālumu starp elektrodiem, izmantojiet mērtaustu - tā platumam jābūt no 0,7 līdz 0,8 mm.

Eļļas līmeņa pārbaude, eļļas izliešana

Lai pārbaudītu un papildinātu eļļas līmeni, rīkojieties, kā aprakstīts lietošanas instrukcijas 7. nodaļā.
Eļļu var izliet caur izliešanas skrūvi, kas atrodas kakla apakšā zem eļļas iepildīšanas korķa (Zīm. R, 1). Neļaujiet izlietai eļļai izlīt zemē - savāciet to piemērotā tvertnē un utilizējiet saskaņā ar vietējiem noteikumiem.

Gaisa filtra tīrīšana

Nospiežot aizbīdņus (N attēls, 1), noņemiet gaisa filtra vāku (N attēls, 2). Iekšpusē ir filtrs (N, 3. attēls).
Ja filtrs ir bojāts, tas ir jānomaina.
Notīriet filtru ar saspiestu gaisu, pūšot no filtra iekšpuses uz āru. Nelietojiet otas vai mazgāšanas līdzekļus!
Izmantojiet mīkstu drāniņu, lai notīrītu netīrumus no filtra pamatnes (N, 4. att.), Īpaši uzmanoties, lai urbumos un gaisa vadā nekas nenonāktu!
Uzstādiet filtru apgrieztā secībā, pārliecinoties, ka tas ir pareizi novietots vāciņā (N attēls, 2), bez viļņainām malām un izliekumiem.

Degvielas izliešana

Ja ierīci glabā, neieslēdzot ilgāk par mēnesi, izlejiet degvielu no degvielas tvertnes, izmantojot speciālu degvielas sūkni (nav iekļauts komplektā).
Degvielu vajadzētu izliet arī no karburatora. Skatot no ierīces priekšpuses, karburators būs redzams aiz gaisa filtra pārsega (Zīm. O, 2). Noskrūvējiet izliešanas skrūvi (Zīm. O, 1) un savāciet atlikušo degvielu no karburatora uz piemēroto tvertni. Rūpīgi noslaukiet visus iespējamus atlikumus.

Trošu spriegojuma iestatīšana

⚠ UZMANĪBU Ja lietotājam nav atbilstošu zināšanu un pieredzes regulēšanas jomā, viņam nevajadzētu veikt turpmāk aprakstītās darbības - šajā gadījumā lūdzam sazināties ar autorizētu servisa centru.

Pēc ierīces lietošanas laika notiek dabisks bremžu troses un piedziņas sajūga nodilums un pagarinājums. Ja nepieciešams, lietotājs pats var iestatīt trošu spriegumu.

Glabāšana un transports

Ja ierīce netiks lietota ilgu laiku (vairāk nekā mēnesi), tā ir rūpīgi jāiztīra un jāiztukšo degviela no tvertnes un karburatora, kā arī eļļa no motora, ievērojot iepriekš aprakstītās instrukcijas.
Ierīce un citi elementi minēti komplektācijā jābūt transportēti, pēc iespējamības oriģinālajā iepakojumā, lai nebūtu pakļauti apkārtnes nelabvēlīgiem apstākļiem, piem., mitrums, atmosfēriski nokrišņi, augstā temperatūra (virs 50°C), spiediens, kas var izraisīt mehāniskus bojājumus un citi, kuri var negatīvi ietekmēt uz ierīci.

Pārbaudes plāns

		Pirms katrās lietošanas	Pēc pirmā mēneša (vai pēc 5 darba stundām)	Ik pēc 3 mēnešiem (vai ik pēc 25 darba stundām)	Ik pēc sešiem mēnešiem (vai ik pēc 50 darba stundām)	Reizi gadā (vai ik pēc 100 darba stundām)	Ik pēc 2 gadiem (vai ik pēc 250 darba stundām)
Pārbaudes, kuras var veikt patstāvīgi							
Motoreļļa	Pārbaude	X					
	Apmaiņa		X	X			
Gaisa filtrs	Pārbaude	X					
	Tīrīšana			X			
	Apmaiņa					X	
Aizdedzes svece	Pārbaude un iestatīšana					X	
	Apmaiņa						X
Degvielas tvertne	Tīrīšana			X			
Troses spriegojums	Pārbaude	X					
	Regulēšana					X	
Degvielas vads	Pārbaude						X
	Apmaiņa						X
Pārbaudes veikšanai autorizētā servisā							
Vārstu vaļīgums	Pārbaude un iestatīšana					X	
Degšanas kamera	Tīrīšana					X	

10. Rezerves daļas un piederumi

Piedāvātie aksesuāri:

DED87309 - gaisa filtrs
DED87306 - pļāvēja asmens
DED87312 - aizdedzes svece
DEGL07A (0.6L), DEGL07B (1L) - motoreļļas

⚠ UZMANĪBU Neoriģinālu elementu (griešanas nažu utt.) izmantošana var izraisīt ierīces sabojāšanu un ārkārtējos gadījumos - arī nopietnus ievainojumus.

Lai iegādātos rezerves daļas un piederumus, sazinieties ar uzņēmuma Dedra Exim servisa centru. Kontaktinformācija ir atrodama instrukcijas 1. lapā. Pasūtot rezerves daļas, norādiet datu plāksnītē norādīto partijas numuru un daļas numuru no kopsalikuma rasējuma.
Garantijas periodā remonti tiek veikti saskaņā ar noteikumiem, kas norādīti garantijas kartē. Ierīce, uz kuru attiecas reklamācija, ir jānodod remontam iegādes vietā (pārdevējam tā ir jāpieņem), jānodod servisa centrā, kas atrodas vistuvāk dzīvesvietai (servisa centru saraksts ir pieejams tīmekļa vietnē www.dedra.pl), vai jānosūta uzņēmuma *Dedra Exim* galvenajā servisa centrā. Pievienojiet ierīcei aizpildīto garantijas karti. Pēc garantijas perioda remontus veic galvenais servisa centrs. Nosūtiet ierīci servisa centrā (sūtījuma izmaksas sedz lietotājs).

11. Defekta paša novēršana

UZMANĪBU **Pirms jebkuru defektu pašas novēršanas atslēgt ierīci no elektrības.**

Problēma	Iemesls	Risinājums
Dzinēja iedarbināšana nav iespējama	Degvielas trūkums	Papildiniet degvielu
	Sliktas kvalitātes degviela	Izlejiet degvielu no tvertnes un no karburatora, nomainiet degvielu
	Aizdedzes svece ir pievienota nepareizi	Pārbaudiet aizdedzes sveces pieslēgumu, uzlabot
	Aizdedzes svece ir pārpludināta ar degvielu	Atskrūvējiet aizdedzes sveci, notīriet, nosusiniet un uzstādiet atkārtoti
	Bojāta aizdedzes svece	Mainīt aizdedzes sveci
	Bojāts karburators	Nodot ierīci servisam
	Aizdedzes sistēmas bojājums	Nodot ierīci servisam
	Iestrēguši motora vārsti	Nodot ierīci servisam
Dzinējs nefunkcionē ar pilnu jaudu	Nobloķēt gaisa filtrs	Pārbaudīt un notīrīt gaisa filtru, ja vajadzīgi – mainīt.
	Sliktas kvalitātes degviela	Izlejiet degvielu no tvertnes un no karburatora, nomainiet degvielu
	Bojāts karburators	Nodot ierīci servisam
	Aizdedzes sistēmas bojājums	Nodot ierīci servisam
	Iestrēguši motora vārsti	Nodot ierīci servisam
Neskatoties uz zāles savākšanas groza uzstādīšanu, ierīce zaudē zāli	Uzstādīts mulčēšanas pārsegs	Noņemt mulčēšanas pārsegu
	Pilns zāles grozs	Pārbaudiet grozu, iztukšojiet
Ierīce iekrīt nedabiskās vibrācijās	Nesabalansēts vai slikti līdzsvarots griešanas nazis	Nododiet nazi balansēšanai kompetentajai personai
	Šķībs ass pēc šķēršļa sasišanas	Nodot ierīci servisam

12. Ierīces komplektācija

1. Pļāvējs – 1 gab., 2. Zāles grozs – 1 gab., 3. Mulčēšanas pārsegs – 1 gab., 4. Roktura skrūve ar paplāksni un spārna uzgriezni – 4 kompl., 5. Pārsega horizontālie kronšteini – 2 gab.

Garantijas talons
uz
Benzīna zāles pļāvējs

Kataloga Nr: …… Partijas numurs:.....

(turpmāk saukts **Produkts**)

Produkta iegādes datums: .....

Pārdevēja zīmogs

Datums un pārdevēja paraksts: .....

Lietotāja apliecinājums:
Ar šo apliecinu, ka saņēmu informāciju par garantijas nosacījumiem, kā arī par Lietošanas instrukcijas un Garantijas talona norādījumu neievērošanas sekām. Garantijas nosacījumi ir man zināmi, ko apliecinu ar savu rokraksta parakstu:

....
datums un vieta Lietotāja paraksts

I. Atbildība par Produktu

1. 3 Maja 8, 05-800 Pruszków, Polija, reģistrācijas numurs KRS 0000062517, Varšavas Rajona Tiesa Varšavā, Valsts tiesas reģistra XIV. Saimnieciskā nodaļa, NMR kods (NIP) 527-020-49-33, Pamatkapitāls: 100 980,00 PLN.
2. Saskaņā ar noteikumiem, minētiem šajā Garantijas talonā, Garants piešķir garantiju Produktam, kuru izplata Garants.
3. Garantijas atbildība apņem tikai defektus, izraisītu pēc iemesliem, esošiem Produkta Lietotājam nodošanas laikā.
4. Sakarā ar garantiju Lietotājam ir tiesības prasīt bezmaksas uzlabot Produktu, ja defekts tiks konstatēts garantijas laikā. Produkta uzlabošanas veids (remonta izdarīšanas metode) ir atkarīgs no Garanta uzskata. Gadījumā, kad Garants konstatēs, ka remonts nav iespējams, Garantam ir tiesības mainīt bojātu elementu vai visu Produktu uz brīvu no defektiem, samazināt Produkta cenu vai atteikties no līguma.
5. Attiecībā uz Lietotājam, kas nav patērētājs 1964. gada 23. aprīļa Likuma "Civillikums" izpratnē, Garanta kompensācijas atbildība par zaudējumiem, savienotiem ar garantiju un/vai sakarā ar noslēgšanu un izpildīšanu, neatkarīgi no tiesiskām attiecībām, ir ierobežota tikai līdz nekvalitatīva Produkta vērtībai.

II. Garantijas laiks

Produkta elementi, apņemti ar garantiju	Garantijas aizsardzības laiks
Pļāvējs	24 mēneši, skaitot no Produkta iegādes datuma norādīta Garantijas talonā
Griešanas nazis, gaisa filtrs, aizdedzes svece	Elementi neapņemti ar garantiju.

III. Garantijas lietošanas nosacījumi

1. Aizpildīts Lietotāja Produkta Garantijas talons ar Lietotāja dokumentu, apliecinošu Produkta iegādi, piem. kases kvīts, faktūrrēķins utt. Efektīvas reklamācijas realizācijai ieteicams, lai Lietotājs nodotu kopā ar reklamētu Produktu visus elementus, minētus Produkta "Komplektācija" Lietošanas instrukcijas daļā.
2. Lietošanas Instrukcijas un Garantijas talona norādījumu ievērošana.
3. Garantija ir derīga tikai Polijas Republikas un ES teritorijā.
4. Garantija neapņem Produkta defektus, ierosinātus, starp citiem, sekojošos gadījumos:
a. Lietotājs neievēro Lietošanas instrukcijas noteikumus, sevišķi pareizas ekspluatācijas, konservācijas un tīrīšanas jomā;
b. Lietotājs lieto tīrīšanas vai konservācijas līdzekļus, kas neatbilst Lietošanas Instrukcijas norādījumiem;
c. Lietotājs neattiecīgi glabā un transportē Produktu;
d. Lietotājs patstāvīgi izdara Produkta izmaiņas un/var pārveidojumus, bez saskaņošanas ar Garantu;
e. Lietotājs lieto Produktā ekspluatācijas materiālus, kas neatbilst Lietošanas Instrukcijas norādījumiem.
5. Lietotājs, kas nav patērētājs 1964. gada 23. aprīļa Likuma "Civillikums" izpratnē, zaudē garantijas tiesības attiecībā uz Produktam, kurā, Lietotāja darbības rezultātā:
- tika likvidēti, mainīti vai bojāti sērijas numuri, datu apzīmējumi vai nominālas tabuliņas;
- tika bojātas vai mainītas plombas.
6. Uzmanību! Darbību, savienotu ar Produkta ikdienas apkalpošanu, ja izriet no Lietošanas instrukcijas, Lietotājs veic patstāvīgi un pēc savām izmaksām.

IV. Reklamācijas procedūra

1. Produkta nepareizas darbības konstatēšanas gadījumā, pirms reklamācijas paziņošanas, Lietotājam ir pienākums pārbaudīt, vai visa darbība, tostarp aprakstīta Lietošanas instrukcija, tika pareizi veikta.
2. Reklamācijas paziņojumu ieteicams sniegt nekavējoties, vislabāk 7 dienu laikā no Produkta defekta konstatēšanas dienas. Lietotājs, kas nav patērētājs 1964. gada 23. aprīļa Likuma "Civillikums" izpratnē, zaudē garantijas tiesības attiecībā uz Produktam, ja nesniegs reklamācijas paziņojumu 7 dienu laikā.
3. Reklamācijas paziņojums var būt sniegts, starp citiem, Produkta iegādes vietā, garantijas servisā vai rakstiski uz adresi: DEDRA EXIM sp. z o.o., ul. 3 Maja 8, 05-800 Pruszków, Polija.
4. Lietotājs var arī sniegt reklamācijas paziņojumu, izmantojot formulāru, pieejamu mājaslapā www.dedra.pl. („Reklamācijas paziņošanas formulārs garantijas ietvaros").
5. Servisu adreses atsevišķām valstīm atrodas mājaslapā www.dedra.pl. Gadījumā, kad attiecīgajā valstī nav garantijas servisa, reklamācijas paziņojumi jābūt sniegti uz adresi: DEDRA EXIM sp. z o.o., ul. 3 Maja 8, 05-800 Pruszków (Polija).
6. Ņemot vērā Lietotāja drošību, bojāta Produkta lietošana ir aizliegta.
7. Uzmanību!!! Bojāta Produkta lietošana ir bīstama Lietotāja veselībai un dzīvei.
8. Garantijas pienākums tiks izpildīts 14 darba dienu laikā, skaitot no dienas, kad Lietotājs piegādās bojātu Produktu
9. Pirms bojāta Produkta nodošanas reklamācijai ieteicam to notīrīt. Rekomendējam rūpīgi pasargāt reklamētu Produktu no bojājumiem transportēšanas laikā (ieteicama Produkta piegāde oriģinālā iepakojumā).
10. Garantijas laiks tiek pagarināts uz laiku, kurā, sakarā ar Produkta defektu,, apņemtu ar garantiju, Lietotājs nevarēja to lietot. Garantija neizslēdz, neierobežo un neaptur Lietotāja tiesību, kas izriet no atbildības par pārdota produkta neatbilstību likumam.

Saskaņā ar Eiropas Parlamenta un Padomes 2016. gada 27. aprīļa Regulas (ES) 2016/679 par fizisku personu aizsardzību attiecībā uz personas datu apstrādi un šādu datu brīvu apriti un ar ko atceļ Direktīvu 95/46/EK 13. panta 1. un 2. punktu, informējam jūs, ka.

1. Jūsu veidlapā norādītu personas datu pārzinis ir DEDRA-EXIM sp. z o.o., ar juridisko adresi Pruškovā, ul. 3 Maja 8, 05-800 Pruszków (tālāk: “Pārzinis”).
2. Jūsu dati tiks apstrādāti tikai, lai veiktu ierīces garantijas procedūru saskaņā ar Vispārīgo datu aizsardzības noteikumu (turpmāk tekstā: “VDAR”) 6. panta 1. daļas b. burtu. Datu sniegšana ir brīvprātīga, bet nepieciešama garantijas procedūras veikšanai.
3. Jūsu dati tiks apstrādāti garantijas procedūras izskatīšanas laikā un arhivēšanas nolūkos gadījumā, ja būs nepieciešams aizstāvēties pret jebkādām pretenzijām pret Pārzini, ne ilgāk kā līdz to termiņa beigām.
4. Jūsu datus drīkst izpaust tikai personām, kuras apstrādā datus pārzinim, pamatojoties uz rakstisku līgumu par personas datu apstrādes uzticēšanu, cita starpā subjektiem, kas nodrošina: tehniskā dienesta pakalpojumus, hostingu vai vietnes apkopi, IT pakalpojumus, kurjeru pakalpojumus. Pārziņa piegādātājiem ir pienākums nodrošināt datu drošību un ievērot piemērojamo likumu prasības, kas saistītas ar personas datu aizsardzību, un viņi nedrīkst izmantot uzticētos personas datus citiem mērķiem, nevis tiem, kas noteikti līgumā ar Pārzini.
5. Jūsu dati netiks apstrādāti automatizēti, tostarp profilēšanas veidā, un tie netiks pārsūtīti uz trešo valsti / starptautisku organizāciju.
6. Jums ir tiesības jebkurā laikā piekļūt saviem datiem un labot, dzēst, ierobežot apstrādi, tiesības pārsūtīt datus, tiesības iesniegt iebildumus, jebkurā brīdī.
7. Visos jautājumos, kas saistīti ar jūsu personas datu apstrādi, ko veic Pārzinis, varat sazināties ar šo e-pasta adresi: daneosobowe@dedra.pl.
8. Jums ir tiesības iesniegt sūdzību iestādei, kas ir atbildīga par personas datu aizsardzību.

HU Tartalomjegyzék

1. Képek és ábrák
2. A készülék leírása
3. A készülék rendeltetésszerű használata
4. A használat korlátozása
5. Műszaki adatok
6. Felkészülés a munkára
7. A készülék bekapcsolása
8. A készülék használata
9. Folyamatos karbantartás
10. Alkatrészek és tartozékok
11. Önhibaelhárítás
12. A készülék kompletizálása
13. Jótállási kártya

Az eredeti utasítás fordítása
A megfelelőségi nyilatkozatot külön dokumentumként csatolták az utasításhoz. A megfelelőségi nyilatkozat hiányában lépjen kapcsolatba a Dedra Exim Kft. Céggel.
Az általános biztonsági feltételeket külön útmutatásként csatolták az utasításokhoz.

⚠ FIGYELEM A készülék működése során mindig az alapvető munkabiztonsági előírásokat követni, tűz kitörése, áramütés vagy mechanikai sérülés elkerülése érdekében.

A készülék használatbavétele előtt ismerkedjen meg a használati utasítás tartalmával. Őrizze meg a használati utasítást és a megfelelőségi nyilatkozatot. A használati utasításban szereplő utasítások és ajánlások szigorú betartása hatással van készüléke élettartamának meghosszabbodására.

⚠ FIGYELEM A munkavégzés során szigorúan be kell tartani a munkabiztonsági előírásokban található útmutatásokat.

A készülék más személynek történő átadása esetén, azzal együtt adja át a használati utasítást és a megfelelőségi nyilatkozatot. A Dedra Exim cég nem vállal felelősséget a munkabiztonsági utasítások be nem tartásából származó belesetekért. Olvasson el figyelmesen minden munkabiztonsági előírást és a használati utasítást. A figyelmeztetések és az utasítások be nem tartása balesetet, tüzet és/vagy súlyos sérüléseket okozhat.

2. A készülék leírása

A ábra: 1. Fogantyú, 2. Fékkar, 3. Indítózsinór fogantyú, 4. Üzemanyag-töltő sapka, 5. Olajfeltöltő sapka, 6. Fűfogó, 7. Vágási magasság állító kar, 8. Hangtompító, 9. Gyújtógyertya csatlakozókábeJ, 10. Légszűrő, 11. Motorindítás funkció

3. A készülék rendeltetése

Ez a készülék kizárólag természetes fű kaszálására szolgál. A készülék rendeltetésszerű használatától eltérő felhasználás tilos.
A készüléket építés-felújítási munkákban, amatőr munkákban, lehet használni, miközben egyidejűleg megfelelnek a használati utasításban szereplő üzemeltetési feltételeknek és a megengedett üzemi körülményeknek.

4. Használati korlátozások

A készülék kizárólag a lentebb található „Megengedett üzemi körülményeknek” megfelelően üzemeltethető.
A felhasználó általi bármilyen változtatás a mechanikai és elektromos felépítésben, a használati utasításban nem szereplő karbantartási műveletek szabályellenesnek minősülnek és a Garanciális Jogok azonnali elvesztését eredményezi és a megfelelőségi nyilatkozat az érvényességét veszti.
Nem rendeltetésszerű vagy a használati utasításnak nem megfelelő használat a garanciális jogok azonnali elvesztését eredményezi.

Megengedett működési feltételek

A készülék kizárólag kültéri használatra készült. Ne használja csapadékok előfordulása és villámlás veszélye esetén

5. Műszaki adatok

Modell	DED8720-43CP
Vágásszélesség [cm]	43
Motor teljesítménye [kW]	2,7
A motor lökettérfogata [cm3]	139
A motor maximális fordulatszáma [min-1]	2800
A készülék tömege [kg]	29
Vágási magasság [mm]	25-75
Az olaj térfogata [l]	0,6
Az üzemanyagtartály térfogata [l]	1
Garantált hangteljesítményszint LwA [dB(A)]	96
Hangnyomásszint az üzemeltető helyzetén LpA [dB(A)]	81,5
Mérési bizonytalanság K LpA [dB(A)]	3
Hangteljesítményszint LWA [dB(A)]	93,1
Mérési bizonytalanság K LWA [dB(A)]	0,71
Vibrációs érték ah [m/s2]	2,895
Rezgés mérési bizonytalanság K [m/s2]	1,5

Információ a rezgésről és a zajról
A rezgések ah értékét és a mérés bizonytalanságát a ISO 5395-1:2013 szabvány szerint határoztak meg és a táblázatban adtak meg.
A zajkibocsátást a ISO 5395-1:2013, szerint határozták meg, az értékeket a fenti táblázatban adják meg.

⚠ FIGYELEM A zaj károsíthatja a hallást, munka közben mindig használjon hallásvédőt!

A bejelentett teljes rezgés / zaj értéket egy szabványos vizsgálati módszerrel mérik, és egy eszköz egy másik eszközzel összehasonlítására használható. A rezgés / zajszint is használható a rezgés / zaj expozíció előzetes értékelésére.
A rezgés / zaj szintje a készülék tényleges használata során eltérhet a bejelentett értékektől, attól függően, hogy milyen módon használják a munkaeszközöket, különösen a munkadarab típusáról és a kezelő védelme érdekében szükséges intézkedések meghatározásáról. Ahhoz, hogy az expozíciót a valós használati körülmények között pontosan meg lehessen becsülni, figyelembe kell venni a működési ciklus minden részét, ideértve azokat az időszakokat is, amikor a készülék ki van kapcsolva, vagy be van kapcsolva, de pont nem használják a munkához.

6. Felkészülés a munkára

⚠ FIGYELEM A munka megkezdése előtt az eszközt teljesen össze kell szerelni és elő kell készíteni az alábbi utasítások szerint.

A tolókar felszerelése
Forgassa el a tolókar alsó részét a gyárilag felszerelt csavarok tengelye körül (B ábra,1). Az L vagy H jelzésű furatok egyikén (lásd: B ábra) dugjon át csavart (B ábra, 2). A felhasználó által kiválasztott lyuk segítségével beállíthatja a tolókar helyzetének magasságát: ha a csavart az L jelöléssel ellátott nyíláson dugja át, a tolókar pozíciója alacsonyabb lesz, ha a csavart a H jelöléssel ellátott nyíláson dugja át, a tolókar pozíciója alacsonyabb lesz. A helyzetet a kezelő magasságához kell megválasztani.
Majd a csavarokat (B ábra, B, 2) rögzítse alátétekkel és szárnyasanyákkal (B ábra, 3).
Helyezze a tolókar felső részét az alsóra, csavarokkal rögzítse (B ábra, 4), alátétekkel valamint szárnyasanyákkal (B ábra, 5).
Vezesse át a fékvezetéket a fékkar nyílásán (C ábra, 1), és a meghajtás tengelykapcsolójának kábelét a tengelykapcsoló karján (C ábra, 2). Győződjön meg róla, hogy biztosan rögzítve vannak-e nem esnek-e ki.

A fűgyűjtő kosár felszerelése

⚠ FIGYELEM A fűnyírót a behelyezett talajtakaró burkolattal szállítják, amit a fűgyűjtő kosár elhelyezése előtt el kell távolítani (lásd: F ábra)

Ha a füvet a csatlakoztatott fűgyűjtő kosárral kívánja kaszálni: emelje fel a hátsó fedelet (D ábra 1), a kosár tartójának megtartásával (D ábra, 2) tegye fel úgy, hogy rögzítve legyen a résekben (D ábra, 3).

A talajtakaró burkolat felszerelése
Ha a füvet talajtakarással szándékozik kaszálni: emelje fel a hátsó fedelet (F ábra, 1), tegye fel a talajtakarás burkolatát (F ábra, 2). Szerelje be a hátsó burkolat tartóit (G ábra).

⚠ FIGYELEM A fűnyíró négyütemű motorral van felszerelve, amelyet motorolaj nélkül szállítanak. Az első használat előtt fel kell tölteni olajjal.

A motor feltöltése olajjal
Csavarja ki az olajbeöntő dugót (A ábra, 6) és öntsön bele ajánlott olajat. A feltöltendő olaj mennyiségét a műszaki adatok tartalmazzák. Az olaj feltöltésekor használjon tölcsért, és alaposan törölje le az esetlegesen kiömlött maradékot.

Az olajszint ellenőrzése
Az első feltöltés után várjon néhány percet, majd ellenőrizze az olajszintet. Ehhez szerezzen be pormentes tisztítókendőt, csavarja ki az olajdugót, és törölje le a mérőpálcát egy tisztítókendővel. Ezután tegye a mérőpálcát az olajbetöltőbe anélkül, hogy becsavarozta volna a dugót, ahogy az a H ábrán látható (H ábra, 1) – Miután kihúzta a mérőpálcát, az olajszintnek az L betűvel jelölt minimális szint felett (H ábra, 3) és a H betűvel jelölt maximális szint alatt kell lennie (H ábra, 2.)

Üzemanyag tankolás

⚠ FIGYELEM A benzingőz nagyon tűzveszélyes. Az üzemanyag tankolásakor kövesse a „Biztonsági előírásokban" található (használati utasítás 2. pont) összes utasítást.

Csavarja le az üzemanyagtartály kupakját (A ábra, 5) és tölcsért használva (csak erre az üzemanyagtípusra szánt) töltse fel az üzemanyagszintet. Az üzemanyag mennyiségét, ami elfér a tartályba a műszaki adatok tartalmazzák. A maximális üzemanyagszintet nem szabad túllépni (I. ábra, 1).
Az üzemanyag túlfolyása esetén, alaposan törölje le az összes maradékot.

A vágásmagasság beállítása

A vágási magasság beállításához húzza a beállító kart a kerék felé (A ábra, 8) és helyezze el annak reteszét a megfelelő kilincsműbe (J ábra). A megfelelő vágási magasságot a gyep típusának és a fűmagasságnak megfelelően kell kiválasztani. Ha a fű magas, a kaszálást a legfelső magasságból kell indítani, szükség esetén fokozatosan csökkentve azt.

⚠ FIGYELEM A kívánt vágási magasság beállítása után győződjön meg arról, hogy a beállító kart a nyílásban lévő retesz rögzíti-e, és nem mozog-e előre/hátra.

7. A készülék bekapcsolása

⚠ FIGYELEM A készülék üzembehelyezése előtt végezze el a „Felkészülés a munkára" fejezetben leírtakat.

⚠ FIGYELEM A berendezés indítása előtt ellenőrizze, hogy az összes kar (fék, tengelykapcsoló) megfelelően működnek-e. Rendszeresen ellenőrizze azok működését.

A motor indítása

A fűnyíró elindításához állítsa a kart START helyzetbe, indítás után kapcsolja a kart RUN állásba.
A fékkart (A ábra, 2) húzza a tolókarhoz és tartsa meg (L ábra, 1). Húzza meg az indítókötél fogantyúját (A ábra, 4; L ábra, 2), a motor beindításához. Ha a beindulás nem az első alkalommal történik meg, ismételje meg, a fékkart folyamatosan a tolókarhoz húzva.
A fékkar elengedése a motort leállítását eredményezi. A motor és a vágóegység egy ideig foroghat a fékkar elengedése után, további műveletek végzése előtt győződjön meg arról, hogy a motor teljesen leállt-e.

A meghajtás indítása

Egyik kezével tartva a fékkart, a másikkal nyomja meg a meghajtás tengelykapcsoló karját (A ábra, 1) a tolókar irányába. Járjon el különös óvatossággal és vegyen fel biztonságos pozíciót – a fűnyíró elkezd mozogni előre.
A meghajtás tengelykapcsoló karjának elengedése a hajtás leállításához vezet. Hátramenet, fordulás manőver végrehajtása alatt engedje el a meghajtás tengelykapcsoló karját és manőverezze a fűnyírót kézzel.

8. A berendezés használata

A kaszálás előtt a kezelőnek gondoskodnia kell arról, hogy: elolvassa és betartja az összes biztonsági előírást (a használati utasítás 2. pontja).

A fűnyírás során egyenes vonalban kell haladni átfedésben (úgy, hogy a következő menet rész átfedésben legyen az előzővel).
A fűgyűjtő kosár kiürítéséhez állítsa le a berendezést (engedje fel a fékkart – A ábra, 2). A kosár levétele előtt győződjön meg arról, hogy a vágókés egység megállt-e. A fűgyűjtő kosarat távolítsa el fordított sorrendben annak felhelyezésével. (D ábra).
A fűgyűjtő kosár visszahelyezése előtt győződjön meg arról, hogy a kimeneti nyílás nincs-e eltömődve a levágott fű maradványaival.
Talajtakarásos kaszálás esetén a lenyírt füvet a fűnyíró egyenletesen elosztja a gyep teljes területén. A talajtakarás (másként: a mulcsozás) normál körülmények közötti gyephasználatnál védi a talajt a túlzott erózióval szemben, az aprított fű biológiailag lebomlik trágyázva a füvet.
A berendezés optimális teljesítményének elérése érdekében tartsa azt tisztán. Üzemeltetés közben rendszeresen kapcsolja ki az eszközt, és ellenőrizze, hogy a kidobó nyílások egyike sincs-e eltömődve a levágott füvel.

9. Folyó karbantartási tevékenységek

⚠ FIGYELEM Minden karbantartási tevékenységet kikapcsolt motorral és a gyújtógyertya kábelének leválasztásával kell elvégezni.

Minden használat után kapcsolja ki, hagyja lehűlni, vizsgálja át és tisztítsa meg.

Gyújtógyertya lecsatlakoztatása (K ábra)

A berendezés kikapcsolása és lehűlése után a gyújtógyertyáról (Kábra, 1) húzza le a csatlakozókábelt (K ábra, 2).

Tisztítás

A készüléket tartsa és tárolja tisztán. Tisztításkor döntse az eszközt oldalra úgy, hogy a porlasztó felül legyen, és a kipufogódob alul.
Távolítsa el a ház belsejében felhalmozódott füvet egy tompa szerszámmal vagy vastagabb bottal. Különös figyelmet kell fordítani a kés éles széleire – sérülés veszélye áll fenn.
Rendszeresen, minden használat után tisztítsa meg a fűgyűjtő kosarat, és ellenőrizze az esetleges sérüléseket. Ha vizet használt a kosár tisztításához, akkor tárolás előtt alaposan szárítsa meg.
A fűnyíró házának felső részét és más alkatrészeit puha ronggyal vagy sűrített levegővel tisztítsa meg. Ne használjon oldószereket és mosogatószereket, ezek károsíthatják a berendezés alkatrészeit!

Vágókés egység

⚠ FIGYELEM A vágókés egység karbantartása során mindig viseljen védőkesztyűt, és fordítson különös figyelmet a kés éles széleire.

A vágókés cseréjéhez vagy kiszereléséhez illetve beszereléséhez olyan fablokkra van szükség, ami rögzíti a kést úgy, hogy az ne forduljon el becsavarozáskor. A csavar meghúzásakor és meglazításakor ne fogja meg kézzel a kést!
A vágókés egység a következőkből áll: tartó (P ábra, 4), vágókés (P ábra, 3), alátét (P ábra, 2) és csavar (P ábra, 1). Kellő hosszúságú karral bíró villáskulccsal távolítsa el és húzza meg a csavart, vagy ütvecsavarozóval. Helyezze el az alátétet úgy, hogy konkáv oldala a pengével szemben legyen, a konvex pedig a csavar felé.

Gyújtógyertya

⚠ FIGYELEM Karbantartás után óvatosan húzza meg a gyújtógyertyát. A gyertyát nem szabad túl lazára becsavarni (a lazaság újjal érzékelhető), sem túl szorosra (ne használjon kulcs hosszabbítót vagy elektromos kulcsot a gyertya meghúzásához).

Rendszeresen ellenőrizze a gyújtógyertya állapotát. A gyújtógyertya csatlakozókábelének állapotát szintén ellenőrizze, nem elhasználódott-e, vagy a szigetelés nincs-e megrepedve vagy elkenve.
A gyertyát a mellékelt gyertyakulcs használatával, kézzel csavarja ki illetve be.
A gyertya elektródjait tisztítsa meg drótkefével. Hézagmérővel ellenőrizze az elektródák közötti távolságot – a hézagnak 0,7 és 0,8mm között kell lennie.

Az olajszint ellenőrzése, az olaj leeresztése

Az olajszint ellenőrzéséhez és feltöltéséhez a kezelési útmutató 7. fejezetében leírtak szerint járjon el.
az olaj leereszthető a leeresztő csavar segítségével, amely a nyak alján található az olajbetöltő dugó alatt (R ábra, 1). Ne hagyja, hogy a használt olaj kifolyjon a földre – gyűjtse azt egy megfelelő tartályba, és a helyi előírások szerint kezelje.

A levegőszűrő tisztítása

A reteszek (N ábra, 1) megnyomása közben vegye le a légszűrő fedelét (N, 2. ábra). Van benne egy szűrő (N, 3. ábra).
Ha a szűrő sérült, ki kell cserélni.
Tisztítsa meg a szűrőt sűrített levegővel, a szűrő belsejéből kifelé fújva. Ne használjon kefét vagy tisztítószert!
Puha ruhával törölje le a szennyeződéseket a szűrő aljáról (N, 4. ábra), különös tekintettel arra, hogy semmi ne kerüljön a lyukakba és a légcsatornába!
Telepítse a szűrőt fordított sorrendben, ügyelve arra, hogy helyesen legyen a fedélben (N ábra, 2. ábra), hullámos szélek és kidudorodások nélkül.

Az üzemanyag leeresztése

Ha az eszközt egy hónapnál hosszabb ideig indítás nélkül tárolják, ürítse ki az üzemanyagot az üzemanyagtartályból egy külön üzemanyag szivattyúval (nem tartozék).
Az üzemanyagot le kell engedni a porlasztóból is. A fűnyírót elölről nézve a porlasztó látható lesz a légszűrő fedele mögött (O ábra, 2). Csavarja ki a leeresztő csavart (O ábra, 1) és gyűjtse össze az üzemanyag maradékot a porlasztóból egy megfelelő edénybe. Az esetleges maradékot alaposan törölje le.

⚠ FIGYELEM A huzalok feszességének beállítása

⚠ FIGYELEM Ha a felhasználó nem rendelkezik megfelelő ismeretekkel és tapasztalattal a szabályozás területén, akkor nem végezheti el az alább leírt tevékenységeket – ebben az esetben vegye fel a kapcsolatot a hivatalos szervizközponttal.

A készülék használatának ideje alatt a fékhuzal és a meghajtó tengelykapcsoló huzala természetes kopással és megnyúlással jár. Ha szükséges, a felhasználó maga állíthatja be a huzalok feszességét.

Tárolás és szállítás

Ha az eszközt hosszú ideig (több mint egy hónapig) nem használják, alaposan meg kell tisztítani, és a tartályból és a porlasztóból le kell üríteni az üzemanyagot, valamint a motorból az olajat, a fent leírt utasítások szerint.
A készüléket és más, a komplettálásban felsorolt alkatrészeket szállítsa, lehetőség szerint az eredeti csomagolásában, olyan módon, hogy azok ne legyenek kitéve káros környezeti hatásoknak, olyanoknak, mint: a nedvesség, csapadékok, magas hőmérséklet (50°C-nál magasabb), mechanikai sérülést okozó nyomás, és mások melyek negatív hatással lehetnek a készülékre.

Ellenőrzési terv

		Minden használat előtt	Az első hónap után (vagy 5 üzemóra után)	3 havonta (vagy 25 üzemóránként)	Félévente (vagy 50 üzemóránként)	Évente (vagy 100 üzemóránként)	2 évente (vagy 250 üzemóránként)
Ellenőrzések az önálló végrehajtásokhoz							
Motorolaj	Ellenőrzés	X					
	Csere		X	X			
Levegőszűrő	Ellenőrzés	X					
	Tisztítás			X			
	Csere					X	
Gyújtógyertya	Ellenőrzés és beállítás					X	
	Csere						X

Üzemanyagtartály	Tisztítás			X			
Huzal feszesség	Ellenőrzés	X					
	Szabályozás					X	
Üzemanyag vezeték	Ellenőrzés						X
	Csere						X
Hivatalos szervizközpontban végzendő ellenőrzések							
Szelephézag	Ellenőrzés és beállítás					X	
Égéstér	Tisztítás					X	

10. Pótalkatrészek és tartozékok

Ajánlott tartozékok:

DED87309 - légszűrő
DED87306 - kasza penge
DED87312 - gyújtógyertya
DEGL07A (0,6L), DEGL07B (1L) - motorolajok

Nem eredeti alkatrészek (vágókés stb.) használata a fűnyíró károsodásához vezethet, szélsőséges esetekben akár súlyos sérülésekhez is.

A pótalkatrészek és tartozékok beszerzése érdekében forduljon a Dedra Exim szervizhez. Az elérhetőségek megtalálhatók a kézikönyv első oldalán.
Pótalkatrészek rendelésekor, kérjük, jelezze az adattáblán található a rész tételszámát és alkatrészszámát a szerelési rajzból.
A jótállási időszak alatt a javításokat a jótállási kártyában meghatározott feltételek szerint végzik. Kérjük, küldje el a hirdetett terméket javításra a vásárlás helyén (az eladó köteles elfogadni a bejelentett terméket), küldje el a legközelebbi lakóhelyre (weboldalak listája a www.dedra.pl címen), vagy küldje el a Dedra Exim központi szolgálatának. Kérjük, csatolja a kitöltött garanciális kártyát. A jótállási idő után a javítást a központi szolgálat végzi. A sérült terméket a szervizhez kell küldeni (a szállítási költségeket a felhasználó fedezi).

11. Önálló hibaelhárítás

Az önálló hibaelhárítás megkezdése előtt válassza le a berendezést a táplálásról.

Probléma	Ok	Megoldás
A motor nem indul be	Üzemanyaghiány	Üzemanyag utántöltése
	Rossz minőségű üzemanyag	Engedje le az üzemanyagot a tartályból és a porlasztóból, cserélje ki az üzemanyagot
	Rosszul csatlakoztatott gyújtógyertya	Ellenőrizze a gyújtógyertya csatlakoztatását, javítsa ki
	A gyújtógyertya üzemanyaggal van elárasztva	Csavarja ki a gyújtógyertyát, tisztítsa meg szárítsa meg és tegye vissza
	Sérült gyújtógyertya	Cserélje ki a gyújtógyertyát
	Sérült porlasztó	Adja át a szerviznek a készüléket
	A gyújtásrendszer meghibásodása	Adja át a szerviznek a készüléket
	Beragadt motorszelepek	Adja át a szerviznek a készüléket
A motor nem teljes teljesítménnyel működik	A légszűrő eltömődött	Ellenőrizze és tisztítsa ki a levegőszűrőt, szükség esetén cserélje ki
	Rossz minőségű üzemanyag	Engedje le az üzemanyagot a tartályból és a porlasztóból, cserélje ki az üzemanyagot
	Sérült porlasztó	Adja át a szerviznek a készüléket
	A gyújtásrendszer meghibásodása	Adja át a szerviznek a készüléket
	Beragadt motorszelepek	Adja át a szerviznek a készüléket
A fűnyíró elveszíti a füvet a felszerelt fűgyűjtő kosár ellenére	A talajtakaró betét behelyezve	Vegye ki a talajtakaró betétet
	A fűgyűjtő kosár tele van	Ellenőrizze a kosarat, ürítse ki
A berendezés természetellenes rezgésbe esik.	Kiegyensúlyozatlan vagy rosszul kiegyensúlyozott vágó kés	Adja át a kést kiegyensúlyozásra kompetens személynek
	Elgörbült tengely egy akadály megütése után	Adja át a szerviznek a készüléket

12. A készülék készlete

1. Fűnyíró – 1 db., 2. Fűgyűjtő kosár – 1 db., 3. Burkolat a talajtakaráshoz – 1 db., 4. Tolókar csavar alátéttel és szárnyas anyával – 4 készlet., 5. A hátsó burkolat konzoljai – 2 db.

Garanciajegy

Benzinmotoros fűnyíró

Katalógusszám: …… Gyártási tétel száma: .....

(a továbbiakban: **Termék**)

A termék vásárlásának dátuma: .....

Az eladó pecsétje

Dátum és az eladó aláírása: .....

A felhasználó nyilatkozata:

Igazolom, hogy tájékoztatásra kerültem a garanciális feltételekről, valamint a Kezelési útmutatóban és a Garanciajegyben leírt utasítások be nem tartásából eredő következményekről. A jelen garanciális feltételekkel megismerkedtem, amit aláírásommal igazolok:

....

kelt és helye a Felhasználó aláírása

I. A termékért felelős

1. **Kezes** - DEDRA EXIM sp. z o.o., székhelye Pruszków, címe: ul. 3 Maja 8, 05-800 Pruszków, KRS 0000062517, Varsó fővárosi Körzeti Bíróság Varsóban; az Országos Bírósági Nyilvántartás XIII Gazdasági Osztálya, adószáma: 527-020-49-33, törzstőke: 100 980.00 zł.
2. A jelen Garanciajegyben meghatározott feltételekkel a Kezes garanciát nyújt a Kezes forgalmazásából származó Termékre.
3. A garanciából eredő felelősség kizárólagosan a Termékben a Felhasználónak való átadás pillanatában rejlő hibákra vonatkozik.
4. A garancia címén a Felhasználó jogosult a Termék díjmentes megjavítására, amennyiben a hiba a garanciális időszak során kelentkezik. A Termék megjavításának módja (a javítás módszere) a Kezes döntésétől függ. Amennyiben a Kezes megállapítása szerint ni lehetőség a megjavításra, a Kezes fenntartja magának a jogot a hibás alkatrész vagy az egész Termék hibátlanra cseréléséhez, a Termék árának csökkentéséhez, vagy a szerződéstől történő elálláshoz.
5. Azzal a Felhasználóval szemben, amelyik nem számít fogyasztónak az 1964 április 23-i, a Polgári Törvénykönyvről szóló törvény szerint, a Kezes jelen garanciából eredő és/vagy a garancia megkötésével és teljesítésével kapcsolatos kártérítési felelőssége, a jogi címtől függetlenül, a hibás Termék értékének összegére korlátozódik.

II. Garanciális időszak:

A garanciával rendelkező alkatrészek	A garanciális védelem időtartama
Fűnyíró	24 hónap, a Termék vásárlásának napjától számítva a jelen Garanciajegyen megjelölve
Vágókés, levegőszűrő, gyújtógyertya	Garanciával nem rendelkező alkatrészek.

III. A garancia alkalmazásának feltételei

1. A Felhasználó felmutatja a Termék kitöltött Garanciajegyét és valószínűsíti a Termék vásárlásának körülményeit, pl. felmutatva a pénztár blokkot, számlát, stb. A reklamáció hatékony lebonyolításának érdekében ajánlott, hogy a Felhasználó a reklamált Termékkel együtt adja át a Kezelési útmutatóban leírt készlet tartalmát.
2. A Felhasználó betartja a Kezelési útmutatóban és a Garanciajegyen feltüntetett utasításokat.
3. A garancia csak a Magyar Köztársaság és az EU területén érvényes.
4. A garancia nem terjed ki a Termék következő okokból keletkező meghibásodásaira:
a A Felhasználó nem tartotta be a Kezelési útmutatóban meghatározott, különösen a megfelelő használatra, karbantartásra és tisztításra vonatkozó feltételeket; A Felhasználó a Kezelési útmutatónak nem megfelelő tisztító és karbantartó szereket alkalmazott;
b. A Felhasználó nem megfelelő módon tárolja és szállítja a Terméket;
c. A Felhasználó önállóan, a Kezessel való egyeztetés nélkül módosította és/vagy átalakította a Terméket;
d. A Felhasználó a Kezelési útmutatónak nem megfelelő üzemeltetési anyagokat használt a Termékhez.
5. Az a Felhasználó, amelyik nem számít fogyasztónak az 1964 április 23-i, a Polgári Törvénykönyvről szóló törvény szerint, elveszíti a jelen garanciából eredő jogait, ha a Terméken:
- a szériaszámok, dátum jelölések és a típuscímkék a Felhasználó által eltávolításra, kicserélésre vagy megrongálásra kerültek
- a plombák a Felhasználó által megrongálásra kerültek, vagy a Felhasználó beavatkozásának nyomait viselik.
6. Figyelem! A Termék mindennapos kezelésével kapcsolatos, többek között a Kezelési útmutatóból eredő műveleteket a Felhasználó saját hatáskörébe és saját költségére végzi el

IV. Reklamációs eljárás

1. A Termék helytelen működésének észrevételekor, a reklamáció bejelentése előtt ellenőrizze, hogy a Kezelési útmutatóban meghatározott valamennyi művelet a megfelelő módon került végrehajtásra.
2. Ajánlott a reklamációt haladéktalanul bejelenteni, a legjobb a Termék hibája észrevételétől számított 7 napon belül. Az a Felhasználó, amelyik nem számít fogyasztónak az 1964 április 23-i, a Polgári Törvénykönyvről szóló törvény szerint, elveszíti a jelen garanciából eredő jogait, ha nem jelenti be 7 napon belül a reklamációt.

3. A reklamációs bejelentés megtehető a Termék vásárlásának helyén, a garanciális szervizben, vagy írásban az alábbi címen: DEDRA EXIM sp. z o.o., ul. 3 Maja 8, 05-800 Pruszków.
4. A Felhasználó a reklamációt a www.dedra.pl weboldalon található űrlap segítségével jelentheti be. („Garanciális reklamáció bejelentési űrlap").
5. Az egyes országok szerviz címei a www.dedra.pl weboldalon elérhetőek. Amennyiben az adott országban nincs garanciális szervíz, a reklamációs bejelentést ajánljuk a következő címre küldeni: DEDRA-EXIM Sp. z o.o., ul. 3 Maja 8, 05-800 Pruszków (Lengyelország).
6. A Felhasználó biztonságára való tekintettel a hibás Termék használata tilos.
7. Figyelem!!! A hibás Termék veszélyes a Felhasználó egészségére és életére.
8. A garanciából eredő kötelezettségek ellátására a reklamált Terméknek a Felhasználó általi leadásának napjától számított 14 munkanapon belül kerül sor.
9. A terméket reklamációra küldése előtt ajánlott megtisztítani. Ajánlott a reklamált terméket gondosan bebiztosítani a szállítási károk elkerülése érdekében (ajánlott a reklamált Terméket az eredeti csomagolásban elküldeni).
10. A garanciális időszak meghosszabbításra kerül azzal az idővel, mely alatt a Felhasználó a Termék meghibásodásából eredően nem tudta az használni.
A garancia nem zárja ki, nem korlátozza és nem függeszti fel a Felhasználó eladott termékek hibáira vonatkozó kezességi szabályokból eredő jogait.

A természetes személyeknek a személyes adatok kezelése tekintetében történő védelméről és az ilyen adatok szabad áramlásáról, valamint a 95/46/EK irányelv hatályon kívül helyezéséről szóló, 2016. április 27-i (EU) 2016/679 európai parlamenti és tanácsi rendelet 13. cikkének (1) és (2) bekezdésével összhangban tájékoztatjuk Önt, hogy
1. Az űrlapon megadott személyes adatainak Adminisztrátora a Pruszków-i székhelyű DEDRA-EXIM sp. z o.o. ul. 3 Maja 8, 05-800 Pruszków (továbbiakban: „Adminisztrátor").
2. Az Ön adatait kizárólag a készülékre vonatkozó garanciális eljárás lefolytatása céljából dolgozzuk fel az általános adatvédelmi rendelet (a továbbiakban: "GDPR") 6. cikke (1) bekezdésének b) pontjával összhangban Az adatszolgáltatás önkéntes, de a garanciális eljárás lefolytatásához szükséges.
3. Az Ön adatait a garanciális eljárás lefolytatásának megfontolásának időtartama alatt, valamint archiválási céllal kezeljük, amennyiben az Adminisztrátorral szembeni esetleges követelésekkel szemben szükséges védekezni, de legfeljebb azok elévüléséig.
4. Az Ön adatai csak olyan szervezetek számára adható ki, amelyek az Adminisztrátor nevében, a személyes adatok feldolgozására vonatkozó írásbeli megbízási szerződés alapján adatokat kezelnek, és többek között technikai szolgáltatást, tárhelyszolgáltatást vagy weboldal-karbantartást, informatikai-, futárszolgáltatást nyújtanak. Az Adatkezelő beszállítói kötelesek gondoskodni az adatbiztonságról és megfelelni a személyes adatok védelmére vonatkozó hatályos jogszabályok követelményeinek, és nem használhatják fel a rájuk bízott személyes adatokat az Adatkezelővel kötött szerződésben meghatározott céloktól eltérő célokra.
5. Az Ön adatait nem dolgozzuk fel automatizált módon, beleértve a profilalkotást, és nem továbbítjuk harmadik országba/nemzetközi szervezetnek.
6. Ön bármikor jogosult az adatai tartalmához történő hozzáféréshez, valamint annak helyesbítéshez, törléshez, az adatkezelés korlátozásához, az adathordozhatósághoz és a kifogásoláshoz való joghoz.
7. Az Ön személyes adatainak az Adatkezelő általi feldolgozásával kapcsolatos minden kérdésben az alábbi e-mail címen veheti fel a kapcsolatot: daneosobowe@dedra.pl;
8. Önnek jogában áll van panaszt benyújtani az illetékes adatvédelmi hatóságnál;

RO Cuprinsul

1. Fotografii și figuri
2. Descrierea dispozitivului
3. Destinația dispozitivului
4. Restricții de utilizare
5. Date tehnice
6. Pregătirea pentru lucru
7. Pornirea dispozitivului
8. Utilizarea dispozitivului
9. Operații curente de mentenanță
10. Piese de schimb și accesorii
11. Eliminarea individuală a defecțiunilor
12. Set de completare a dispozitivului
13. Talon de garanție

Traducerea instrucțiunii originale

Declarația de conformitate este anexată la instrucțiuni ca un document separat. În cazul în care declarația de conformitate lipsește, contactați Dedra Exim Sp. z o.o.
Condiții generale de siguranță au fost atașate la instrucțiuni ca o broșură separată.

⚠ ATENȚIE **Când folosiți mașina, respectați întotdeauna regulile de bază de securitate pentru a evita incendii, șocuri electrice sau răni mecanice.**

Citiți manualul de utilizare înainte de a utiliza mașina. Păstrați manualul de operare și declarația de conformitate. Respectarea strictă a instrucțiunilor și recomandărilor conținute în manualul de utilizare va prelungi durata de viață a mașinii.

⚠ ATENȚIE **În timpul lucrului, este esențial să respectați instrucțiunile cuprinse în dispozițiile privind siguranța în muncă**

În cazul predării mașiniii către o altă persoană, vă rugăm să predați și manualul de utilizare și declarația de conformitate. DedraExim nu este responsabil pentru accidentele rezultate din nerespectarea instrucțiunilor de siguranță în muncă. Citiți cu atenție toate reglementările de siguranță și instrucțiunile de utilizare. Nerespectarea avertismentelor și a instrucțiunilor poate duce la un accident, incendiu și / sau vătămare gravă.

2. Descrierea maşinii

Fig. A: 1. Mâner, 2. Pârghie de frână, 3. Mâner cablu de pornire, 4. Capac de umplere combustibil, 5. Capac de umplere ulei, 6. Dispozitiv de prindere iarbă, 7. Pârghie de reglare a înălțimii de tăiere, 8. Toba de eșapament, 9. Cablu de conectare a bujieG, 10. Filtru de aer., 11. Funcția de pornire a motorului

3. Destinația maşinii

Această maşină este destinată numai pentru cosirea ierbii naturale. Nu este permisă nicio utilizare în afară de utilizarea dedicată a maşinii.
Este permisă utilizarea maşini în lucrări de renovare şi construcție, ateliere de reparații, în lucrări de amatori respectând condițiile de utilizare și condițiile de operare permise conținute în manualul de utilizare

4. Restricții de utilizare

Maşina poate fi utilizată numai în conformitate cu „Condițiile de operare permise" menționate mai jos.
Modificări neautorizate de construcţie mecanică şi electrică, orice alte modificări, operațiile de întreținere, care nu sunt descrise în manualul de utilizare vor fi considerate ilegale şi vor duce la pierderea imediată a Drepturilor de Garanţie iar declarația de conformitate pierde valabilitatea.
Utilizare neconformă cu destinația sau cu recomandările şi indicațiile cuprinse în Manualul de Utilizare, va duce imediat la pierderea drepturilor de Garanţie.

Condițiile de operare permise
Maşina este destinată exclusiv utilizării în aer liber. Nu lucrați în timpul precipitațiilor și riscului de fulgere

5. Date tehnice

Model	**DED8720-43CP**
Lățimea de cosire [cm]	43
Puterea motorului [kW]	2,7
Capacitatea cilindrică a motorului [cm3]	139
Viteza maximă de turație a motorului [min-1]	2800
Greutatea mașinii [kg]	29
Înălțimea de cosire [mm]	25-75
Capacitatea de ulei [l]	0,6
Capacitatea rezervorului pentru combustibil [l]	1
Nivelul garantat de putere acustică j LWA [dB(A)]	96
Nivelul presiunii acustice la postul operatorului LpA [dB(A)]	81,5
Incertitudinea de măsurare K pentru LpA [dB(A)]	3
Nivelul puterii acustice LWA [dB(A)]	93,1
Incertitudinea de măsurare K pentru LWA [dB(A)]	0,71
Valoarea vibrațiilor ah [m/s2]	2,895
Incertitudinea de măsurare K pentru vibrații [m/s2]	1,5

Informația privind vibrații și zgomot

Valoarea totală a vibrațiilor ah și nesiguranța măsurătorii au fost definite conform standardului ISO 5395-1:2013 și specificate în tabel.
Emisia zgomotului a fost definită conform ISO 5395-1:2013, valorile au fost specificate în tabel de mai sus.

⚠ ATENȚIE **Zgomotul poate cauza deteriorarea auzului, utilizați întotdeauna protectoare de auz în timpul lucrului!**

Valoarea totală declarată a vibrațiilor/zgomotului a fost măsurată în conformitate cu metodă standard de testare și poate fi utilizată pentru a compara un dispozitiv cu altul. Nivelul de vibrație/zgomot poate fi de asemenea utilizat pentru a efectua o estimare preliminară a expunerii la vibrații/zgomot.
Nivelul de vibrație/zgomot în timpul utilizării efective a dispozitivului poate să difere de valorile declarate, în funcție de modul în care sunt utilizate uneltele de lucru, în special de tipul piesei prelucrate și de necesitatea de a specifica măsurile de protecție a operatorului. Pentru a estima cu exactitate expunerea în condiții reale de utilizare, trebuie luate în considerare toate etapele ciclului de operare, inclusiv perioadele când dispozitivul este oprit sau când este pornit, dar fără să fie utilizat pentru lucru.

6. Pregătire pentru funcționare

⚠ ATENȚIE **Înainte de a începe lucrul, maşina trebuie să fie complet asamblată și pregătită conform instrucțiunilor de mai jos.**

Montarea mânerului

Rotiți partea inferioară a mânerului în jurul axei șuruburilor montate la fabrică (Fig. B, 1). Introduceți șuruburile (Fig. B, 2) printr-unul dintre găurile marcate L sau H (vezi Fig. B). Alegerea găurii de către utilizator va permite reglarea înălțimii poziției mânerului: dacă se va trece șurubul prin gaura marcată L, poziția mânerului va fi mai sus, dacă se va trece șurubul prin gaura marcată H, poziția mânerului va fi mai jos. Locația trebuie aleasă în funcție de înălțimea operatorului.
Apoi fixați șuruburile (Fig. B, 2) cu șaibe și piulițe aripioare (Fig. B, 3).
Puneți partea superioară a mânerului pe cea inferioară, fixați-o cu șuruburi (fig. B, 4), șaibe și piulițe aripioare (fig. B, 5).
Introduceți cablul de frână prin gaura în maneta de frână (Fig. C, 1) iar cablul ambreiajului mecanismului de acționare prin maneta ambreiajului mecanismului de acționare (Fig. C, 2). Asigurați-vă că sunt sigure și nu cad.

Montarea coşului pentru iarbă

Maşina de cosit este livrată cu apărătoarea de protecţie montată pentru mulcire, care trebuie scoasă înainte de a pune coşul pentru iarbă (vezi Fig. F)

Dacă intenționați să cosiți iarba cu coşul pentru iarbă montat: ridicați apărătoarea de protecție din spate (Fig. D, 1), ținând de mânerul coşului (Fig. D, 2) și poziționați-l astfel încât să se blocheze în soclu (Fig. D, 3).

Montarea apărătoarei de protecţie pentru mulcire

Dacă intenționați să cosiți iarba cu mulcire: ridicați apărătoarea de protecție din spate (Fig. F, 1), puneți apărătoarea de protecție pentru mulcire (Fig. F, 2). Montați suporturile din spate ale apărătoarei de protecție (fig. G).

ATENȚIE **Maşina de cosit este echipată cu un motor în patru timpi, care este furnizat fără ulei de motor. Umpleți cu ulei înainte de prima utilizare.**

Completarea uleiului de motor

Deşurubați capacul unității de umplere cu ulei (fig. A, 6) și turnați uleiul dedicat. Cantitatea de ulei care trebuie turnată este specificată în datele tehnice. Când completați uleiul, folosiți o pâlnie și ștergeți bine orice reziduu vărsat

Verificarea nivelului de ulei

După prima completare, așteptați câteva minute și apoi verificați nivelul uleiului. Pentru a face acest lucru, luați o cârpă de curățare fără scame, deşurubați capacul de ulei și ștergeți joja cu cârpă. Apoi introduceți joja în unitatea de umplere cu ulei, fără a strânge capacul, așa cum s-a arătat în figura H (fig. H, 1).

Reumplerea

ATENȚIE **Vaporii de benzină sunt foarte inflamabili. Urmați toate instrucțiunile conținute în "Reglementările de securitate" (punct 2 din manualul de utilizare) la reumplere cu combustibil.**

Deşurubați capacul rezervorului de combustibil (Fig. A, 5) și folosind o pâlnie (destinată numai acestui tip de combustibil) completați nivelul de combustibil. Cantitatea de combustibil care intră în rezervor este specificată în datele tehnice. Nu trebuie depășit nivelul maxim de combustibil (Fig. G, 1).
Dacă se varsă combustibilul, ștergeți bine toate reziduurile

Setarea înălțimii de tăiere

Pentru a regla înălțimea de tăiere, trageți pârghia de reglare (Fig. A, 8) spre roată și deplasați închizătorul în clichetul corespunzător (Fig. J). Înălțimea de tăiere potrivită trebuie selectată în funcție de tipul de gazon și de înălțimea ierbii. Dacă iarba este înaltă, cositul ar trebui să se înceapă de la cea mai mare înălțime, micșorându-l treptat dacă este necesar.

ATENȚIE **După setarea înălțimii dorite de tăiere, asigurați-vă că maneta de reglare este blocată cu clichetul în gaură și nu se mișcă înainte / înapoi față de maşina de cosit.**

7. Pornirea maşinii

ATENȚIE **Înainte de a porni maşina, efectuați întotdeauna operațiunile descrise în capitolul „Pregătirea pentru funcționare”.**

ATENȚIE **Înainte de a porni maşina, asigurați-vă că toate manetele (de frână, ambreiajul de acționare) funcționează corect. Verificați funcționarea lor în mod regulat.**

Pornirea motorului

Pentru a porni maşina de tuns iarbă, mutați maneta în poziția START, după pornire, comutați maneta în poziția RUN.
Trageți maneta de frână (Fig. A, 2) spre mâner și țineți-o (Fig. J, 1). Trageți de mânerul cablului demarorului (Fig. A, 4; Fig. J, 2) pentru a porni motorul. Dacă pornirea nu are loc prima dată, repetați, ținând tot timpul maneta de frână trasă spre mâner.
Eliberarea manetei de frână va opri motorul. Motorul și ansamblul cuțitului de tăiere pot să se rotească un timp după eliberarea manetei de frână, înainte de a efectua alte operații asigurați-vă că motorul s-a oprit complet.

Pornirea mecanismului de acționare

Ținând maneta de frână cu o mână, cu a doua împingeți maneta ambreiajului de acționare (Fig. A, 1) în direcția mânerului. Aveți o grijă specială și poziție sigură – maşina de cosit va începe să meargă înainte.
Eliberarea manetei ambreiajului de acționare va opri mecanismul de acționare. La efectuarea manevrelor de mers înapoi,de inversare etc., trebuie să eliberați maneta ambreiajului de acționare și să manevrați maşina de cosit manual.

8. Utilizarea maşinii

ATENȚIE **Înainte de a începe cosirea, operatorul trebuie să se asigure că a citit manualul de utilizare și că va respecta toate reglementările de securitate (punctul 2 din manualul de utilizare).**

La cosirea ierbii ar trebui să vă deplasați în linii drepte, cu o suprapunere (astfel încât următoarea trecere să se suprapune parțial cu cea anterioară).
Pentru a goli coşul pentry iarbă, opriți maşina (eliberați maneta de frână - Fig. A, 2). Înainte de a scoate coşul, asigurați-vă că ansamblul cuțitului de tăiere s-a oprit. Scoateți coşul pentru iarbă în ordine inversă față de montare (Fig. D).
Înainte de a pune din nou coşul pentru iarbă, asigurați-vă că deschiderea de ieșire nu este înfundată cu reziduuri de iarbă tăiată.
La cosirea cu mulcire, iarba mărunțită este răspândită uniform de maşina de cosit pe toată suprafața gazonului. Mulcirea (cu alte cuvinte: aşternere) în condiții normale de utilizare a gazonului protejează solul împotriva eroziunii excesive, iar iarba mărunțită este biodegradabilă, fertilizând gazonul.
Pentru a obține performanțe optime, păstrați maşinia curată. Opriți maşina în mod regulat în timpul funcționării și verificați dacă resturile de iarba tăiată nu a înfundată nicieo deschizătură de eveacuare.

9. Curăţare şi întreţinere

Înainte de a începe lucrăril de curăţare şi întreţinere opriţi întotdeauna motorul şi deconectaţi cablul de conectare a bujiei.

ATENȚIE După fiecare utilizare, opriți maşina, lăsați-o să se răcească, inspectați și curățați.

Deconectarea bujiei (Fig. K)

După oprirea și răcirea maşinii scoateți cablul de conectare (Fig. K, 2) de pe bujie (Fig. K, 1),.

Curățare

Maşina trebuie păstrată și depozitată curată. Când curățați, înclinați maşina lateral, astfel încât carburatorul să fie în partea de sus iar amortizorul în partea de jos.
Îndepărtați iarba acumulată în interiorul carcasei cu o unealtă tocită din lemn sau cu un băț mai gros. Acordați o atenție deosebită asupra marginilor ascuțite ale cuțitului - există riscul de rănire.
Curățați coşul pentru iarbă regulat după fiecare utilizare și verificați dacă nu este deteriorat. Dacă s-a folosită apă la curățarea coşului, uscați-l bine înainte de depozitare.
Curățați partea superioară a carcasei maşinii de cosit și alte piese folosind o cârpă moale sau aer comprimat. Nu folosiți solvenți sau detergenți, pot deteriora componentele maşinii!

Asamblul cuțitului de tăiat

Purtați întotdeauna mănuși de protecție și acordați atenție muchiilor ascuțite ale cuțitului atunci când efectuați lucrări de întreținere la ansamblul cuțitului de tăiere.

Pentru a înlocui sau demonta și asambla cuțitul de tăiere, este necesar să aveți un bloc de lemn care va fi folosit pentru a bloca cuțitul astfel încât să nu se rotească la deşurubare. Nu țineți cuțitul cu mâna în timpul operațiilor de strângere și slăbire a şurubului!
Ansamblul cuțitului de tăiere este format dintr-un mâner (Fig. L, 4), cuțit de tăiere (Fig. L, 3), șaibă (Fig. L, 2) și şurub (Fig. L, 1). Folosiți o cheie de piuliță cu un braț corespunzător lung sau o cheie corespunzătoare de impact pentru a îndepărta și strânge şurubul. Aşezați șaiba astfel încât partea sa concavă să fie orientată spre lamă iar convexă către şurub.

Bujie

ATENȚIE **Strângeți cu atenție bujia după lucrările de întreținere. Bujia nu poate fi strânsă prea slab (jocuru simțite sub deget) și nici prea strâns (nu folosiți la strângerea bujiei pârghii extinse sau chei electrice).**

Starea bujiei trebuie verificată regulat. Verificați, de asemenea, starea cablului de conectare a bujiei, dacă nu este uzat, dacă izolația nu este crăpată sau cernută.
Deşurubați și strângeți Bujia cu mâna folosind cheia ataşată la bujie.
Curățați electrozii bujiei cu o perie de sârmă. Folosiți un calibru pentru a verifica distanța dintre electrozi - lățimea acestuia trebuie să fie între 0,7 și 0,8 mm.

Verificarea nivelului de ulei, scurgerea uleiului

Pentru a verifica și a completa nivelul uleiului, procedați așa cum este descris în capitolul 7 din manualul de utilizare.
Uleiul poate fi scurs prin şurubul de golire situat în partea inferioară a unității de umplere sub capacul unității de umplere al uleiului (Fig. R, 1). Nu lăsați uleiul uzat să se varsă pe sol - colectați-l într-un recipient adecvat și aruncați-l în conformitate cu reglementările locale.

Curățarea filtrului de aer

În timp ce apăsați zăvoarele (Fig. N, 1) scoateți capacul filtrului de aer (Fig. N, 2). Există un filtru în interior (fig. N, 3).
Dacă filtrul este deteriorat, acesta trebuie înlocuit.
Curățați filtrul cu aer comprimat, suflând din interiorul filtrului spre exterior. Nu folosiți perii sau detergenți!
Utilizați o cârpă moale pentru a șterge murdăria de pe baza filtrului (Fig. N, 4), având grijă deosebită să nu pătrundă nimic în găuri și în conducta de aer!
Instalați filtrul în ordine inversă, asigurându-vă că este poziționat corect în capac (Fig. N, 2), fără margini ondulate și fără umflături..

Golire a combustibilului

Dacă maşina este depozitată mai mult de o lună fără de a fi pornită, scurgeți combustibilul din rezervorul de combustibil folosind o pompă dedicată pentru combustibil (nu este furnizată).
Combustibilul trebuie de asemenea evacuat din carburator. Privind din partea frontală a maşini de cosit, carburatorul va fi vizibil după apărătoarea de protecție al filtrului de aer (Fig. O, 2). Deşurubați şurubul de golire (Fig. O, 1) și colectați combustibilul rămas din carburator într-un recipient adecvat. Ștergeți bine reziduurile.

Reglarea tensiunii cablurilor.

ATENȚIE **Dacă utilizatorul nu are cunoştinţe şi experienţă adecvate în domeniul reglementărilor, el nu ar trebui să desfăşoare operaţiuni descrise mai jos - în acest caz, vă rugăm să contactaţi un centru de service autorizat.**

Odată cu utilizarea maşini, ar loc o uzură naturală și o extensie a cablurilor de frână și ambreiajului de acționare. Dacă este necesar, utilizatorul poate regla singur tensiunea cablurilor.

Depozitare şi transport

ATENȚIE Dacă maşina nu va fi utilizată pentru o perioadă mai lungă de timp (mai mult de o lună), aceasta trebuie curățată complet, iar combustibilul din rezervor și carburator și uleiul din motor trebuie scurs urmând instrucțiunile descrise mai sus.
Maşina și alte elemente enumerate în dotare ar trebui transportate, pe cât posibil, în ambalajul original, într-un mod care să nu le expună condițiilor de mediu dăunătoare, cum ar fi umiditatea, precipitațiile, temperatura ridicată (peste 50°C), presării care poate duce la o deteriorarea mecanică și altor, care poate avea un efect negativ asupra ambalajului sau conținutului acestuia.

Planul de inspecție

		Înainte de fiecare utilizare	După prima lună (sau după 5 ore de muncă)	La fiecare 3 luni (sau la fiecare 25 de ore de muncă)	La fiecare șase luni (sau la fiecare 50 de ore de muncă)	În fiecare an (sau la fiecare 100 de ore de muncă)	La fiecare 2 ani (sau la fiecare 250 de ore de muncă)
Inspecțiile care pot fi efectuate de unul singur							
Uleiul motorului	Verificare	X					
	Înlocuire		X	X			
Filtru de aer	Verificare	X					
	Curățare			X			
	Înlocuire					X	
Bujie	Verificare şi setare					X	
	Înlocuire						X
Rezervoru; pentru combustibil	Curățare			X			
Tensiunea cablurilor	Verificare	X					
	Reglare					X	
Conductă flexibilă de combustibil	Verificare						X
	Înlocuire						X
Inspecții care trebuie efectuate la un centru de service autorizat							
Joc la supape	Verificare şi setare					X	
Camera de ardere	Curățare					X	

10. Piese de schimb şi accesorii

Accesori oferite

DED87309 - filtru de aer
DED87306 - lama de tuns iarba
DED87312 - bujie
DEGL07A (0.6L), DEGL07B (1L) - uleiuri de motor

Utilizarea pieselor neoriginale (cuțite de tăiere etc.) poate duce la deteriorarea maşini de cosit şi, în cazuri extreme, la răni grave.

Pentru a achiziționa piese de schimb și accesorii, contactați Service-ul Dedra Exim. Detaliile de contact pot fi găsite pe pagină 1 a manualului. Când comandați piese de schimb, vă rugăm să indicați numărul lotului aflat pe plăcuța de identificare și descrieți piesa deteriorată, indicați de asemenea data orientativă a achiziției dispozitivului.

În perioada de garanție, reparațiile sunt efectuate conform regulilor menționate în talonul de garanție. Vă rugăm să predați produsul reclamat pentru reparație la locul de achiziție (vânzătorul este obligat să accepte produsul reclamat), trimiteți-l la centru de service aflat cel mai aproape de adresa de domiciliu (lista centrelor de service se află pe site-ul www.dedra.pl) sau expediați-l la service-ul central Dedra Exim. Vă rugăm amabil să anexați talonul de garanție completat. După perioada de garanție, reparațiile vor fi efectuate de service-ul central. Produsul deteriorat trebuie trimis la centrul de service (costul de expediție este suportat de utilizator).

11. Rezolvarea problemelor

ATENȚIE **Înainte de a încerca să îndepărtați singur defectele Deconectați maşina de la alimentare.**

Problemă	Cauza	Rezolvare
Motorul nu porneşte	Lipsa combustibilului	Completați cu combustibil
	Combustibil de calitate slabă	Goliți rezervorul și carburatorul de combustibil, schimbați combustibilul
	Bujia conectată incorect	Verificați conexiunea bujiei, corectați
	Bujie inundată cu combustibil	Deșurubați bujia, curățați, uscați și înlocuiți
	Bujie defectă	Înlocuiți bujia
	Carburator deteriorat	Transmiteți maşina la service
	Deteriorat sistemului de aprindere	Transmiteți maşina la service
	Supapele motorului blocate	Transmiteți maşina la service
Motorul nu funcționează la putere maximă	Filtrul de aer înfundat	Verificați și curățați filtrul de aer, înlocuiți-l dacă este necesar
	Combustibil de calitate slabă	Goliți rezervorul și carburatorul de combustibil, schimbați combustibilul
	Carburator deteriorat	Transmiteți maşina la service
	Deteriorat sistemului de aprindere	Transmiteți maşina la service
	Blocate supapele motorului	Transmiteți maşina la service
Maşina de cosit pierde iarba in ciuda coşului pentru iarbă montat	Introdus inserție pentru mulcire	Scoateți inserția pentru mulcire
	Coşul pentru iarbă plin	Verificați coşul, goliți-l
Maşina cade în vibrații nenaturale	Cuțit de tăiere neechilibrat sau slab echilibrat	Trimiteți cuțitul de echilibrare către o persoană competentă
	Arbore îndoită după lovirea de un obstacol	Transmiteți maşina la service

12. Dotarea maşinii

1. Maşina de tuns gazon – 1 buc., 2. Coş pentru iarbă – 1 buc., 3. Apărătoarea de protecție pentru mulcire – 1 buc., 4. Şurubul mânerului cu şaibă şi piuliță - fluture – 4 seturi., 5. Suportul apărătoarei de protecție din spate– 2 buc.

Certificat de garanţie

pentru

Maşină de tuns iarba pe benzină

Nr. de katalog: ……Număr de lot: .....

(denumit în continuare Produs)

Data de cumpărare a produsului: .....

Ştampila vânzătorului

Data şi semnătura vânzătorului: .....

Declaraţia Utilizatorului:

Confirm, că am fost informat în ceea ce priveşte condiţiile de garanţie şi efectele nerespectării orientărilor cuprinse în manualul de utilizare şi în Certificatul de garanţie. Condiţiile prezentei garanţiei îmi sunt cunoscute ce afirm cu semnătura mea de mână:

....

Data şi locul semnătura Utilizatorului

Garanția este acordată în conformitate cu prevederile OG 21/1992 și OG 140/2021, cu modificările ulterioare, pe baza cardului de garanție și a dovezii originale de cumpărare. Perioada de reparație nu poate depăși 15 zile calendaristice de la data la care consumatorul a predat reclamația vânzătorului.

I. Responsabilitatea pentru produs

1. **Garant** - DEDRA EXIM sp. z o.o. cu sediul în Pruszkowie, adresa: ul. 3 Maja 8, 05-800 Pruszków, KRS 0000062517, Sąd Rejonowy dla m.st. Warszawy w Warszawie, XIV Wydział Gospodarczy Krajowego Rejestru Sądowego,[Judecătoria Raională pentru o.c. Varşovia în Varşovia, Departamentul al XIV–a Economic al Registrului Naţional Juridic] NIP [CIF] 527-020-49-33, Kapitał zakładowy [capital social]: 100 980.00 zł..

2. în condiţiile menţionate în prezentul Certificat de garanţie Garantul acordă garanţie la produsul derivat din distribuţia Garantului.

3. Responsabilitatea cu titlu de garanţie cuprinde numai defectele care sau ivit din cauze datorate Produsului în momentul livrării acestuia Utilizatorului.

4. Cu titlu de garanţie, Utilizatorul, obţine dreptul la repararea gratis a Produsului, dacă defecţiunea s-a ivit în perioada de garanţie. Modul de reparare a Produsului (metoda de executare a reparării) depinde de decizia Garantului. Dacă Garantul constată că Produsul nu poate fi reparat, Garantul îşi rezervă dreptul de a schimba piesa defectă sau total Produsul cu altul fără defecte sau de a micşora preţul Produsului ori de a se retrage de la Contract.

5. Faţă de Utilizatorul, care conform cu legea din data de 23 aprilie 1964 din Codul Civil, nu este un consumator, răspunderea Garantului pentru dauna rezultate din prezenta garanţie şi/ sau în legătură cu încheierea şi executarea acesteia, indiferent de dreptul legal, este limitată maxim până la valoarea Produsului defect..

II. Perioada de garanţie

Componentele Produsului acoperite de garanţie	Durata de protecţie a garanţiei
Maşina de tuns gazon	24 luni, de la data cumpărării Produsului, înscrisă în prezentul Certificat de garanţie
Cuțit de tăiat, filtru de aer, bujie	Componente neacoperite de garanţie

III. Condiţiile de utilizare a garanţiei

1 Prezentarea de către Utilizator a Certificatul completat de garanţie a Produsului şi dovedirea împrejurărilor de cumpărare a Produsului de ex. prin prezentarea chitanţei, facturei, etc. Pentru a efectua în mod eficient reclamaţia, se recomandă că Utilizatorul să trimite împreună cu Produsul reclamat, toate componetele menţionate la "Completarea" Produsului în manualul de utilizare.
2. Respectarea de către Utilizator a recomandările din Manualul de utilizare şi din Certficatul de garanţie.
3. Garanţia acoperă numai teritoriul Republicii Polonă şi UE.
4. Garanţia nu acoperă defecţiunile Produsului apărute în special din cauza:
a. Nerespectării de către Utilizator a condiţiilor indicate în Manualul de utilizare, în special în domeniul de utilizare, întreţinere şi curăţare corectă.
b. Utilizarea de către Utilizator a unor produse de curăţare sau substanţe de conservare care sunt neadecvate cu Manualul de utilizare;
c. Depozitare necorespunzătoare şi transportul necorespunzător al Produsului de către Utilizator;
d. Modificări şi/sau reconstrucţii arbitrare a Produsului de către Utilizator;
e. Utilizarea în Produs de către Utilizator a unor materiale consumabile neconforme cu manualul de utilizare
5. Utilizatorul care conform nu legea din data de 23 aprilie 1964 din Codul Civil nu este un consumator, pierde garanţia pentru Produsul, în care:
- numerele de serie, marcarea datelor şi plăcuţele cu datele technice au fost îndepărtate de către Utilizator;
- sigiliile existente au fost deteriorate de Utilizator sau au urme rămase din manipularea de către utilizator la acestea.
6. **Atenţie!** Operaţiile legate cu utilizarea de fiecare zii, descrise în manualul de utilizare, Utilizatorul execută singur pe costul său.

IV. Procedura de reclamaţie

1. Dacă se constată că Produsul nu funcţionează corect, Înainte de a depune reclamaţia trebuie să Vă asiguraţi dacă toate operaţiunile descrise în manualul de utilizare au fost executate corect.
2. Sesizaţi imediat reclamaţia, cel mai bine în termen de 7 zile de la data la care aţi observant defectul produsului. Utilizatorul care conform cu legea din data de 23 aprilie 1964 din Codul Civil nu este un consumator, pierde garanţia pentru Produs dacă reclamaţia nu depune în termen de până de 7 zile.
3. Sesizarea reclamaţiei se face de ex. la. la punctul de cumpărare a Produsului, la service-ul de garanţie sau se poate trimite în scris pe adresa: DEDRA EXIM sp. z o.o., ul. 3 Maja 8, 05-800 Pruszków.
4. Utilizatorul poate să depună reclamaţia prin formularul accesibil pe pagina de internet www.dedra.pl. ("Formular pentru sesizarea reclamaţiei cu titlu de garanţie").
5. Adresele service-urilor de garanţie din fiecare stat sunt accesibile pe pagina www.dedra.pl. Dacă service-ul lipseşte în statul adecvat, trimiteţi sesizările de reclamaţie cu titlu de garanţie pe adresa: DEDRA EXIM sp. z o.o. ul. 3 Maja 8, 05-800 Pruszków (Polonia).
6. Luând în considerare siguranţa Utilizatorului se interzice utilizarea Produsului defect.
7. Atenţie!!! Utilizarea Produsului defect este periculos pentru sănătatea şi viaţa Utilizatorului.
8. Executarea obligaţiilor rezultate din garanţie va avea loc în termen de 14 zile lucrătoare, calculate de la data furnizării de către Utilizator a Produsului reclamat.
9 Înainte de furnizare a Produsului reclamat se recomandă curăţirea acestuia. Se recomandă de a se asigura bine Produsul împotriva distrugerii în timpul transportului (se recomandă să trimiteţi produsul reclamat în ambalajul original).
10. Perioada de garanţie va fi prelungită cu durata în care, din cauza defectului Produsului acoperit de garanţie Utilizatorul nu l-a putut să-l utilizeze,
Garanţia nu opreşte, nu limitează nu suspendează drepturile Utilizatorului rezultate din dispoziţiile privind garanţia pentru vicile produsului vândut..

În conformitate cu articolul 13 alineatele (1) și (2) din Regulamentul (UE) 2016/679 al Parlamentului European și al Consiliului din 27 aprilie 2016 privind protecția persoanelor fizice în ceea ce privește prelucrarea datelor cu caracter personal și privind libera circulație a acestor date și de abrogare a Directivei 95/46/CE, vă informăm.

1. Administratorul datelor Dumneavoastră cu caracter personal furnizate în formular este DEDRA-EXIM sp. z o. o. cu sediul social în Pruszków, ul. 3 Maja 8, 05-800 Pruszków (în continuare: „Administrator").
2. Datele dumneavoastră vor fi prelucrate numai în scopul derulării procedurii de garanție a dispozitivului în conformitate cu art. 6 alin.1 lit. b din regulamentul general privind protecția datelor (în continuare: „GDPR"). Furnizarea datelor este voluntară, dar necesară pentru derularea procedurii de garanție.
3. Datele dumneavoastră vor fi prelucrate pe perioada de luare în considerare a procedurii de garanție și în scopuri de arhivare în cazul în care este nevoie de apărare împotriva oricăror pretenții împotriva Administratorului, nu mai mult decât până la expirarea acestora.
4. Datele dumneavoastră pot fi dezvăluite numai entităților care prelucrează date pentru administrator pe baza unui contract scris de încredințare a prelucrării datelor cu caracter personal care oferă, printre altele, service tehnic, hosting sau intreținere site, service IT, firmă de curierat. Furnizorii Administratorului sunt obligați să asigure securitatea datelor și să îndeplinească cerințele legii aplicabile referitoare la protecția datelor cu caracter personal și nu pot folosi datele cu caracter personal încredințate în alte scopuri decât cele specificate în contractul cu Administratorul.
5. Datele dumneavoastră nu vor fi prelucrate în mod automatizat, inclusiv sub formă de profilare, și nu vor fi transferate către o țară terță/organizație internațională.
6. Aveți dreptul de a accesa datele dumneavoastră și dreptul de a rectifica, șterge, limita prelucrarea, dreptul de a transfera date, dreptul de a vă opune în orice moment.
7. În toate aspectele legate de prelucrarea datelor dumneavoastră cu caracter personal de către Administrator, ne puteți contacta la următoarea adresă de e-mail: daneosobowe@dedra.pl.;
8. Aveți dreptul de a depune o plângere la autoritatea competentă pentru protecția datelor cu caracter personal;

SI Kazalo

1. Fotografije in risbe
2. Opis naprave
3. Namen naprave
4. Omejitev uporabe
5. Tehnični podatki
6. Priprava na delo
7. Vklop naprave
8. Uporaba naprave
9. Tekoče vzdrževanje
10. Rezervni deli in dodatki
11. Samostojno odpravljanje težav
12. Dokončanje opreme
13. Garancijski list

Izjava o skladnosti je priložena priročniku kot ločen dokument. Če izjave o skladnosti ni, se obrnite na družbo Dedra Exim Sp. z o.o.
Splošni varnostni predpisi so vključeni v priročniku kot posebna knjižica.

⚠ POZOR Pri uporabi naprave vedno upoštevajte osnovna pravila varnosti pri delu, da se izognete požaru, električnemu udaru ali mehanskim poškodbam.

Pred uporabo naprave preberite navodila za uporabo. Z achch preberite navodila za uporabo in izjavo o skladnosti. Dosledno upoštevanje navedb in priporočil iz navodil za uporabo bo vplivalo na podaljšanje življenjske dobe aparata.

⚠ POZOR Pri delu je treba nujno upoštevati navodila iz predpisov o varnosti pri delu.

Če aparat predate drugi osebi, ji predajte tudi navodila za uporabo in izjavo o skladnosti. Družba Dedra Exim ni odgovorna za nesreče, ki so posledica neupoštevanja navodil za varno delo. Pozorno preberite vse predpise o varstvu pri delu in navodila za uporabo. Neupoštevanje opozoril in navodil lahko povzroči nesrečo, požar in/ali hude telesne poškodbe.

2. Opis naprave

Slika A: 1. ročaj, 2. zavorna ročica, 3. ročaj za zagonsko vrvico, 4. pokrovček za polnjenje goriva, 5. pokrovček za polnjenje olja, 6. koš za travo, 7. ročica za nastavitev višine košnje, 8. dušilec zvoka, 9. priključna žica vžigalne svečke, 10. zračni filter 11. funkcija zagona motorja

3. Namen naprave

Ta naprava je namenjena samo za košnjo naravne trave. Vsaka nenamenska uporaba naprave ni dovoljena.
Napravo je dovoljeno uporabljati pri obnovitvenih in gradbenih delih, v delavnicah za popravila, pri ljubiteljskih delih, pri čemer je treba upoštevati pogoje uporabe in dovoljene delovne pogoje iz navodil za uporabo.

4. Omejitve uporabe

Napravo lahko uporabljate le v skladu s spodaj navedenimi "Dovoljenimi pogoji delovanja".
Nedovoljene spremembe mehanske in električne konstrukcije, kakršne koli spremembe, vzdrževalni posegi, ki niso opisani v navodilih za uporabo, bodo obravnavani kot nezakoniti in bodo povzročili takojšnjo izgubo garancijskih pravic, izjava o skladnosti pa bo postala neveljavna.
Zaradi napačne uporabe ali uporabe, ki ni v skladu z navodili za uporabo, boste takoj izgubili garancijske pravice.

Dovoljeni delovni pogoji
Enota je zasnovana samo za zunanjo uporabo.
Ne uporabljajte med padavinami
in nevarnost udara strele.

5. Tehnični podatki

Model	DED8720-43CP
Širina rezanja [cm]	43
Moč motorja [kW]	2,7
Delovna prostornina motorja [cm]^3	139
Največja hitrost motorja [min]$^{-1}$	2800
Teža enote [kg].	29
Višina rezanja [mm]	25-75
Prostornina rezervoarja za olje [l]	0,6
Prostornina rezervoarja za gorivo [l]	1
Zagotovljena raven zvočne moči L_{WA} [dB(A)].	96
Raven zvočnega tlaka na mestu upravljavca L_{pA} [dB(A)].	81,5
Merilna negotovost K za L_{pA} [dB(A)]	3
Raven zvočne moči L_{WA} [dB(A)]	93,1
Merilna negotovost K za L_{WA} [dB(A)]	0,71
Vrednost vibracij a_h [m/s]^2	2,895
Merilna negotovost K za vibracije [m/s]^2	1,5

Informacije o vibracijah in hrupu

Kombinirana vrednost na vibracijo a_h in merilna negotovost sta bili določeni v skladu s standardom ISO 5395-1:2013 in sta navedeni v preglednici.

Emisije hrupa so bile določene v skladu s standardom ISO 5395-1:2013, vrednosti so navedene zgoraj v preglednici .

⚠ POZOR Hrup lahko povzroči poškodbe sluha, zato pri delu vedno uporabljajte zaščito sluha!

Deklarirana kombinirana vrednost vibracij in hrupa je bila izmerjena v skladu s standardno preskusno metodo in se lahko uporablja za primerjavo enega kosa opreme z drugim. Navedene vrednosti vibracij in hrupa se lahko uporabijo tudi za predhodno oceno izpostavljenosti vibracijam in hrupu.
Raven vibracij in hrupa med dejansko uporabo opreme se lahko razlikuje od deklariranih vrednosti, odvisno od uporabe delovnih orodij, zlasti vrste obdelovanca, in potrebe po določitvi ukrepov za zaščito upravljavca. Za natančno oceno izpostavljenosti v dejanskih pogojih uporabe je treba upoštevati vse dele delovnega cikla, vključno z obdobji, ko je stroj izklopljen ali ko je vklopljen, vendar se ne uporablja za delo.

6. Priprava na delo

⚠ POZOR Pred začetkom dela je treba enoto v celoti sestaviti in pripraviti v skladu z naslednjimi navodili.

Sestava ročaja

Spodnji del ročaja obrnite okoli osi predhodno nameščenih vijakov (slika B, 1). Vijake (slika B, 2) potisnite skozi eno od lukenj z oznako L ali H (glejte sliko B). Z izbiro luknje lahko uporabnik prilagodi višino položaja ročaja: če je vijak vstavljen skozi luknjo z oznako L, je položaj ročaja nižji, če je vijak vstavljen skozi luknjo z oznako H, je položaj ročaja nižji. Položaj je treba izbrati glede na višino upravljavca.
Nato pritrdite vijake (slika B, 2) s podložkami in krilnimi maticami (slika B, 3).
Zgornji del ročaja namestite na spodnji del in ga pritrdite z vijaki (slika B, 4), podložkami in krilnimi maticami (slika B, 5).
Zavorni kabel speljite skozi odprtino v zavorni ročici (slika C, 1). Prepričajte se, da so trdno pritrjeni in da ne izpadejo.

Namestitev lovilca trave

⚠ POZOR Kosilnica je dobavljena z vstavljenim pokrovom za mulčenje, ki ga je treba pred namestitvijo koša za travo odstraniti (glejte sliko E).

Če nameravate kositi travo z nameščenim košem za travo: dvignite zadnjo zaščito (slika D, 1) in držite ročaj koša (slika D, 2) tako, da se zaskoči v vtičnice (slika D, 3).

Namestitev pokrova za mulčenje

Če nameravate travo kositi z mulčenjem: dvignite zadnjo zaščito (sliki F, E), pritrdite pokrov za mulčenje (sliki E, 2).

⚠ POZOR Kosilnica je opremljena s štiritaktnim motorjem, ki je dobavljen brez motornega olja. Olje je treba pred prvo uporabo dolivati.

Dopolnitev motornega olja

Odvijte pokrovček za polnjenje olja (slika A, 5) in natočite namensko olje. Količina olja, ki ga je treba dolivati, je navedena v tehničnih podatkih. Pri dopolnjevanju olja uporabljajte lijak in temeljito obrišite morebitna razlitja.

Preverjanje nivoja olja

Po prvem polnjenju počakajte nekaj minut in nato preverite raven olja. To storite tako, da vzamete čistilo brez prahu, odvijete čep za olje in s čistilom obrišete merilno palico. Nato vstavite merilno palico v posodo za olje, ne da bi zategnili čep, kot je prikazano na sliki F (slika F, 1) - ko odstranite merilno palico, mora biti nivo olja med najmanjšo označbo, označeno z L (slika F, 3), in največjo označbo, označeno z F (slika F, 2).

Dopolnjevanje goriva

⚠ POZOR Hlapi bencina so zelo vnetljivi. Pri točenju goriva upoštevajte vsa priporočila iz "Varnostnih predpisov" (poglavje 2. navodil za uporabo).

Odvijte pokrov rezervoarja za gorivo (slika A, 4) in z lijakom (namenjenim samo tej vrsti goriva) dopolnite raven goriva. Količina goriva, ki jo lahko vsebuje rezervoar, je navedena v tehničnih podatkih. Najvišji nivo goriva (slika G, 1) ne sme biti presežen.
V primeru razlitja goriva temeljito obrišite vse ostanke.

Nastavitev višine rezanja

Če želite nastaviti višino rezanja, povlecite ročico za nastavitev (sliki A, 7) nazaj v smeri kolesa in zavrtite njeno zaskočnico v ustrezno zaskočnico (slika H). Glede na vrsto trate in višino trave izberite ustrezno višino košnje. Če je trava visoka, začnite kositi z najvišjo višino in jo po potrebi postopoma zmanjšujte.

⚠ POZOR Ko nastavite želeno višino košnje, se prepričajte, da je ročica za nastavitev zaklenjena s ključavnico v luknji in se ne premika naprej/nazaj na kosilnici.

7. Vklop naprave

⚠ POZOR Pred zagonom enote je treba opraviti korake, opisane v poglavju "Priprava na delovanje".

⚠ POZOR Pred zagonom stroja se prepričajte, da vsi vzvodi (zavora, pogonska sklopka) delujejo pravilno. Redno preverjajte njihovo delovanje.

Zagon motorja

Za zagon naprave prestavite ročico v položaj START, po zagonu pa prestavite ročico v položaj RUN. (Slika P,R)
Zavorno ročico (slika A, 2) potegnite proti ročaju in jo držite. Za zagon motorja povlecite ročico zaganjalnika (slika A, 3; slika J, 2). Če se zagon ne izvede prvič, ponovite postopek in ves čas držite zavorno ročico potegnjeno proti ročaju.
Če sprostite zavorno ročico, se motor ustavi. Po sprostitvi zavornega vzvoda se lahko motor in sklop rezil nekaj časa vrtita, zato se pred nadaljevanjem dela prepričajte, da se je motor popolnoma ustavil.

8. Uporaba naprave

⚠ POZOR Pred začetkom košnje se mora upravljavec prepričati, da se je seznanil z vsemi varnostnimi predpisi in jih upošteva (oddelek 2 navodil za uporabo).

Pri košnji trave se gibajte v ravnih linijah, ki se prekrivajo (tako da naslednji prehod prekriva del prejšnjega).
Če želite izprazniti koš za travo, ustavite stroj (spustite zavorno ročico - slika A, 2). Preden odstranite koš za travo, se prepričajte, da se je sklop rezil ustavil. Koš za travo odstranite v obratnem vrstnem redu, kot ste ga namestili (slika D). Preden koš za travo namestite nazaj, se prepričajte, da izhodna odprtina ni zamašena s pokošeno travo.
Pri košnji z mulčenjem kosilnica zdrobljeno travo enakomerno razporedi po celotni površini trate. Mulčenje (t. i. mulčenje) pri običajni uporabi trate ščiti tla pred prekomerno erozijo, razdrobljena trava pa je biološko razgradljiva, s čimer se trata gnoji.
Za optimalno delovanje stroja poskrbite, da bo čist. Med delovanjem napravo redno izklopite in preverite, da pokošena trava ni zamašila nobenega od izmetnih odprtin.

9. Tekoče vzdrževanje

⚠ POZOR Vsa vzdrževalna dela opravite na spletni strani , ko je motor ugasnjen in priključni kabel vžigalne svečke odstranjen.

Po vsaki uporabi napravo izklopite, počakajte, da se ohladi, ter jo vizualno preglejte in očistite.

Odklop vžigalne svečke (slika K)

Ko je naprava izklopljena in ohlajena, odstranite priključni kabel (slika K, 1) z vžigalne svečke (slika K, 2).

Čiščenje

Enoto vzdržujte in shranjujte čisto. Pri čiščenju napravo nagnite na stran, tako da je uplinjač na vrhu, dušilec pa na dnu.
S tupim lesenim orodjem ali debelejšo palico odstranite nabrano travo v ohišju. Pri tem bodite posebej pozorni na ostre robove rezila - obstaja nevarnost poškodb.
Po vsaki uporabi redno čistite koš za travo in preverite, ali je poškodovan. Če ste za čiščenje koša uporabili vodo, ga pred shranjevanjem temeljito posušite.
Ohišje kosilnice z vrha in druge sestavne dele očistite z mehko krpo ali stisnjenim zrakom. Ne uporabljajte topil ali čistil, saj lahko poškodujejo sestavne dele!

Sestava rezalnega noža

⚠ POZOR Pri servisiranju sklopa rezalnega noža vedno nosite zaščitne rokavice in bodite posebej pozorni na ostre robove noža.

Za zamenjavo ali odstranitev in namestitev rezila je treba imeti lesen blok, ki zaklene rezilo, da se med odvijanjem ne vrti. Med postopkom zategovanja in odvijanja vijakov noža ne držite z roko!
Sestav rezalnega noža je sestavljen iz ročaja (slika L, 4), rezalnega noža (slika L, 3), podložke (slika J, 2) in vijaka (slika J, 1). Za odvijanje in privijanje vijaka uporabite ključ z ustrezno dolgo roko ali udarni ključ. Podlogo namestite tako, da je njena konkavna stran obrnjena proti rezilu, konveksna stran pa proti vijaku.

Vžigalna sveča

⚠ POZOR Po vzdrževanju skrbno zategnite vžigalno svečko. Vžigalne svečke ne smete zategniti preohlapno (zračnost, ki jo je mogoče občutiti pod prstom) ali pretesno (za zategovanje vžigalne svečke ne uporabljajte podaljšanih vzvodov ali električnih ključev).

Stanje vžigalne svečke je treba redno preverjati. Preverite tudi stanje priključnega kabla vžigalne svečke, da se prepričate, da ni obrabljen ali da izolacija ni razpokana ali raztrgana.
Vtič odvijete in zategnete ročno s priloženim ključem za vtiče.
Elektrode vžigalne svečke očistite z žično krtačo. Z merilnikom vrzeli preverite razdaljo med elektrodama - ta mora biti široka med 0,7 in 0,8 mm.

Preverjanje nivoja olja, praznjenje olja

Če želite preveriti in dopolniti raven olja, ravnajte, kot je opisano v poglavju 7 priročnika za uporabo.
Olje lahko izpraznite z izpustnim vijakom, ki se nahaja na dnu vratu pod pokrovom za polnjenje olja (slika M, 1). Ne dovolite, da se izrabljeno olje razlije po tleh - poberite ga v ustrezno posodo in ga odstranite v skladu z lokalnimi predpisi.

Čiščenje zračnega filtra

Odstranite pokrov zračnega filtra (slika N, 2) tako, da pritisnete zaskočnico (slika N, 1). V notranjosti je filter (slika N, 3).
Če je filter poškodovan, ga je treba nujno zamenjati.
Filter očistite s stisnjenim zrakom, tako da pihate iz notranjosti filtra navzven. Ne uporabljajte ščetk ali čistil!
Z mehko krpo obrišite umazanijo s podstavka filtra (slika N, 4) in pri tem pazite, da nič ne pride v odprtine in zračni kanal!
Filter sestavite v obratnem vrstnem redu in se prepričajte, da je pravilno nameščen v pokrovu (slika N, 2), brez valovitih robov ali izboklin.

Izpraznitev goriva

Če je naprava shranjena brez zagona več kot en mesec, je treba rezervoar za gorivo izprazniti z namensko črpalko za gorivo (ni priložena).
Izprazniti je treba tudi uplinjač. Pri pogledu s sprednje strani kosilnice je uplinjač viden za pokrovom zračnega filtra (Slika K, 2). Odvijte izpustni vijak (slika K, 1) in preostalo gorivo iz uplinjača poberite v primerno posodo. Morebitne ostanke temeljito obrišite.

Nastavitev napetosti kabla

⚠ POZOR Če uporabnik nima potrebnega znanja in izkušenj na področju nastavljanja, naj spodaj opisanih postopkov ne izvaja sam - v tem primeru se obrnite na pooblaščeni servisni center.

S časom uporabe stroja se kabli zavore in pogonske sklopke naravno obrabijo in raztegnejo. Po potrebi lahko uporabnik sam prilagodi napetost kablov.

Skladiščenje in prevoz

Če naprave ne boste uporabljali dlje časa (več kot en mesec), jo je treba temeljito očistiti, iz rezervoarja in uplinjača izprazniti gorivo ter iz motorja izprazniti olje v skladu z zgoraj opisanimi navodili.
Napravo in druge sestavne dele, navedene v sestavi, je treba čim bolj prevažati v originalni embalaži, tako da niso izpostavljeni škodljivim okoljskim pogojem, kot so vlaga, padavine, visoke temperature (nad 50 °C), pritisk, ki bi lahko povzročil mehanske poškodbe, in drugi pogoji, ki bi lahko negativno vplivali na embalažo ali njeno vsebino.

Načrt pregledov

		Pred vsako uporabo	Po prvem mesecu (ali po 5 urah dela)	vsake 3 mesece (ali vsakih 25 delovnih ur)	Vsakih šest mesecev (ali vsakih 50 ur dela)	Vsako leto (ali vsakih 100 delovnih ur)	Vsaki 2 leti (ali vsakih 250 ur delovanja)
Pregledi, ki jih lahko opravite sami							
Motorno olje	Preverite	X					
	Izmenjava		X	X			
Zračni filter	Preverite	X					
	Čiščenje			X			
	Izmenjava					X	
Vžigalna sveča	Preverjanje in nastavljanje					X	
	Izmenjava						X
Rezervoar za gorivo	Čiščenje			X			
Napetost žice	Preverite	X					
	Prilagoditev					X	
Cev za gorivo	Preverite						X
	Izmenjava						X
Pregledi, ki jih je treba opraviti v pooblaščenem servisnem centru.							
Ventilna zračnost	Preverjanje in nastavljanje					X	
Zgorevalna komora	Čiščenje					X	

10. Rezervni deli in dodatki

Ponudba dodatne opreme:

DED87309 - zračni filter
DED87306 - rezilo kosilnice
DED87312 - vžigalna sveča
DEGL07A (0,6L), DEGL07B (1L) - motorna olja

⚠ POZOR Uporaba neoriginalnih delov (rezil itd.) lahko povzroči poškodbe kosilnice in v skrajnem primeru hude telesne poškodbe.

Za nakup rezervnih delov in dodatne opreme se obrnite na servisno službo Dedra Exim. Kontaktne podatke najdete na 1. strani priročnika.
Pri naročanju rezervnih delov navedite številko serije na ploščici in številko dela iz montažne risbe.
V garancijskem obdobju se popravila izvajajo v skladu s pogoji garancijske kartice . Reklamirani izdelek oddajte v popravilo na mestu nakupa (prodajalec je dolžan sprejeti reklamirani izdelek), ga pošljite v centralno službo podjetja Dedra Exim ali ga pošljite v servisni center, ki je najbližje vašemu kraju bivanja (seznam servisnih centrov na www.dedra.pl). Priložite izpolnjen garancijski list. Po poteku garancijskega roka popravila izvaja osrednja služba. Okvarjeni izdelek pošljite servisnemu centru (stroške pošiljanja plača uporabnik).

11. Samostojno odpravljanje napak

⚠ POZOR Preden začnete sami odpravljati težave, enoto izključite iz električnega omrežja.

Problem	Vzrok	Rešitev
Motor se ne zažene	Brez goriva	Napolnite z gorivom
	Nekakovostno gorivo	Izpustite gorivo iz rezervoarja in uplinjača, zamenjajte gorivo
	Nepravilno priključena vžigalna sveča	Preverite priključek vžigalne svečke, popravite ga
	Vžigalna svečka je zalita z gorivom	Odstranite vžigalno svečko, jo očistite, posušite in ponovno namestite.
	Okvarjena vžigalna svečka	Zamenjajte vžigalno svečko
	Pokvarjen uplinjač	Napravo dajte servisirati
	Poškodbe sistema vžiga	Napravo dajte na servis
	Zamašeni ventili motorja	Napravo dajte na servis
Motor ne deluje s polno močjo	Zamašen zračni filter	Preverite in očistite zračni filter, po potrebi ga zamenjajte.
	Nekakovostno gorivo	Izpustite gorivo iz rezervoarja in uplinjača, zamenjajte gorivo
	Pokvarjen uplinjač	Napravo dajte servisirati
	Poškodbe sistema vžiga	Napravo dajte na servis
	Zamašeni ventili motorja	Napravo dajte na servis
Kosilnica izgublja travo kljub nameščenem u košu za travo	Vstavljen vložek za mulčenje	Odstranite vložek za mulčenje
	Polni koš za travo	Preverite košarico, prazno
Naprava nenaravno vibrira	Neuravnotežen ali napačno nastavljen rezalni list	Predajte nož usposobljeni osebi, da ga uravnoteži.
	Upognjena gred po trku v oviro	Napravo dajte servisirati

12. dokončanje opreme

1. kosilnica - 1 kos, 2. koš za travo - 1 kos, 3. pokrov za mulčenje - 1 kos, 4. vijak ročaja s podložko in krilno matico - 4 kosi, 5. nosilci zadnjega pokrova - 2 kosa.

Garancijski list

na spletni strani .

Bencinska kosilnica

Številka serije: .....

(v nadaljnjem besedilu: izdelek)

Datum nakupa izdelka: .....

Žig prodajalca

Datum in podpis prodajalca: .....

Izjava uporabnika:

Potrjujem, da sem bil seznanjen z garancijskimi pogoji in posledicami neupoštevanja navodil iz navodil za uporabo in garancijskega lista. Seznanjen sem s pogoji te garancije, kar potrjujem z lastnoročnim podpisom:

.....

Datum in krajPodpis uporabnika

I. Odgovornost za izdelek

(1) Garant - Dedra Exim Sp. z o.o. s sedežem v Pruszkowu, naslov: 3 Maja 8, 05-800 Pruszków, KRS 0000062517, Okrožno sodišče za mesto Varšava v Varšavi, XIV gospodarski oddelek Državnega sodnega registra, NIP 527-020-49-33, osnovni kapital: PLN 100.980,00.
2 Garant pod pogoji tega garancijskega lista jamči za izdelek, ki izvira iz Garantove distribucije.
(3) Odgovornost v okviru garancije zajema le napake, ki izhajajo iz vzrokov, ki so bili značilni za izdelek v času, ko je bil izročen uporabniku.
(4) Uporabnik je na podlagi garancije upravičen do brezplačnega popravila izdelka, če se je napaka pokazala v garancijskem roku. Način popravila Izdelka (način popravila) je v pristojnosti Garanta. Če garant ugotovi, da popravilo ni mogoče, si pridržuje pravico do zamenjave okvarjenega elementa ali celotnega izdelka z brezhibnim, znižanja cene izdelka ali odstopa od pogodbe.
5. v zvezi z uporabnikom, ki ni potrošnik v smislu zakona z dne 23. aprila 1964. Civilnega zakonika, je odgovornost Garanta za škodo, ki izhaja iz te garancije in/ali v povezavi z njeno sklenitvijo in izvajanjem, ne glede na pravni naslov, omejena na najvišji znesek vrednosti izdelka z napako.

II. Jamstveno obdobje

Sestavni deli izdelka	Trajanje garancijske zaščite
Kosilnica	24 mesecev od datuma nakupa izdelka, kot je navedeno na tej garancijski kartici.
Rezalni list, zračni filter, vžigalna svečka	Elementi, ki jih jamstvo ne krije

III. Pogoji za koriščenje zavarovanja

Uporabnik mora predložiti izpolnjen garancijski list izdelka in dokazati okoliščine nakupa izdelka s strani uporabnika, npr. s predložitvijo računa, računa itd. Zaradi učinkovite obravnave reklamacij je priporočljivo, da Uporabnik skupaj z Izdelkom predloži vse sestavne dele, navedene v poglavju "Kompletiranje naprave" v Navodilih za uporabo.
2. da uporabnik upošteva priporočila iz navodil za uporabo in garancijskega lista. Jamstvo velja samo za ozemlje Republike Poljske in EU.

Garancija ne krije napak na izdelku, ki nastanejo zlasti zaradi:
a. Če uporabnik ne upošteva pogojev iz navodil za uporabo, zlasti glede pravilnega delovanja, vzdrževanja in čiščenja;
b. Uporabnik uporablja čistila ali sredstva za vzdrževanje, ki niso v skladu z navodili za uporabo;
c. neustrezno skladiščenje in prevoz izdelka s strani uporabnika;
d. Uporabnikove nepooblaščene spremembe in/ali predelave izdelka, ki niso bile dogovorjene s garantom;
e. če uporabnik v izdelku uporablja potrošni material, ki ni v skladu z navodili za uporabo.
(5) Uporabnik, ki ni potrošnik v smislu zakona z dne 23. aprila 1964. civilnega zakonika, izgubi garancijo za izdelek, v katerem:
- je uporabnik odstranil, spremenil ali poškodoval serijske številke, oznake datuma in merilne tablice;
- če je uporabnik poškodoval plombe ali če so na njih vidni znaki nedovoljenega poseganja.
Opozorilo: Uporabnik mora dejavnosti, povezane z vsakodnevnim delovanjem izdelka, ki med drugim izhajajo iz navodil za uporabo, izvajati sam in na lastne stroške.

IV. Pritožbeni postopek

(1) Če se ugotovi, da izdelek deluje nepravilno, se morate pred vložitvijo zahtevka prepričati, da so bili pravilno izvedeni vsi ukrepi, navedeni zlasti v navodilih za uporabo.
(2) Priporočljivo je, da pritožbo vložite takoj, po možnosti v 7 dneh po tem, ko opazite napako na izdelku. Uporabnik, ki ni potrošnik v smislu zakona z dne 23. aprila 1964. Civilnega zakonika, izgubi pravice, ki izhajajo iz te garancije, če reklamacije ne vloži v 7 dneh.
(3) Reklamacije lahko med drugim vložite na mestu nakupa izdelka, pri garancijskem servisu ali pisno na naslov: Dedra Exim Sp. z o.o., ul. 3 Maja 8, 05-800 Pruszków.
(4) Uporabnik lahko vloži pritožbo prek obrazca, ki je na voljo na spletni strani www.dedra.pl. ("Obrazec za reklamacijo zaradi garancije").
5. naslovi garancijskega servisa za posamezne države so na voljo na spletni strani www.dedra.pl. Če za posamezno državo ni garancijskega servisa, je priporočljivo, da garancijske zahtevke naslovite na: 3 Maja 8, 05-800 Pruszków (Poljska).
6 Zaradi varnosti uporabnika je uporaba izdelka z napako prepovedana.
7 Opozorilo: Uporaba okvarjenega izdelka je nevarna za zdravje in življenje uporabnika.
8 Obveznosti iz garancije bodo izpolnjene v 14 delovnih dneh, šteto od datuma, ko uporabnik dostavi reklamirani izdelek.
9. pred oddajo izdelka z napako v reklamacijo ga je priporočljivo očistiti. 10. Priporočljivo je, da se izdelek za reklamacijo skrbno zaščiti pred poškodbami med prevozom (priporočljivo je, da se izdelek za reklamacijo dostavi v originalni embalaži).
(10) Garancijski rok se podaljša za čas, ko uporabnik zaradi napake ni mogel uporabljati izdelka, za katerega velja garancija.
Garancija ne izključuje, omejuje ali zadržuje pravic uporabnika, ki izhajajo iz predpisov o garanciji za napake prodanega blaga.

V skladu s členom 13(1) in (2) Uredbe (EU) 2016/679 Evropskega parlamenta in Sveta z dne 27. aprila 2016 o varstvu posameznikov pri obdelavi osebnih podatkov in o prostem pretoku takih podatkov ter o razveljavitvi Direktive 95/46/ES (v nadaljnjem besedilu: RODO) vas obveščamo

1. Skrbnik vaših osebnih podatkov, podanih v obrazcu, je DEDRA-EXIM sp z o.o. s sedežem v Pruškovu [Pruszków], ul. 3 Maja 8, 05-800 Pruszków, Poljska (v nadaljevanju: "Skrbnik").
2. Vaši podatki bodo obdelovani le za namene izvedbe garancijskega postopka zanapravo v skladu s črko b prvega odst. 6. člena Splošne uredbe o varstvu podatkov EU (v nadaljevanju: »SUVP«). Dajanje podatkov je prostovoljno, a nujno potrebno za izvedbo garancijskega postopka.
3. Vaše podatke bomo obdelovali skozi čas potekanja garancijskega postopka in za namene arhiviranja za primer morebitne potrebe obrambe pred zahtevki do Skrbnika, vendar najdlje do izteka roka njihovega zastaranja.
4. Vaše podatke se sme razkriti samo subjektom, ki obdelujejo podatke za Skrbnika na podlagi pisne pogodbe o zaupanju osebnih podatkov v obdelavo in sicer, med drugim, subjektom, ki izvajajo storitve tehničnega servisa, storitve gostovanja ter vzdrževanja spletnega mesta, IT storitve, izvajalcem kurirskih storitev ipd.. Skrbnikovi dobavitelji so dolžni zagotavljati varnost podatkov ter izpolnjevati zahteve obvezujočih predpisov prava v zvezi z varstvom osebnih podatkov ter ne smejo uporabljati zaupanih jim osebnih podatkov za namene, ki niso določeni v pogodbi s Skrbnikom.
5. Vaši podatki ne bodo obdelovani na avtomatiziran način, v tem na način profiliranja, in ne bodo posredovani v tretjo državo/mednarodni organizaciji.
6. Imate v vsakem trenutku pravico dostopa do svojih podatkov ter pravico do popravka, izbrisa, omejitve obdelave le-teh, pravico do prenosa podatkov na drug subjekt, pravico do ugovora zoper njihovo obdelavo.
7. V vseh zadevah v zvezi z obdelavo vaših osebnih podatkov s strani Skrbnika nas lahko kontaktirate s sporočilom na ta e-poštni naslov: daneosobowe@dedra.pl ;
8. Imate pravico vložiti pritožbo pri organu, ki je v dani državi pristojen za varstvo osebnih podatkov;

BG Съдържание

1. Снимки и чертежи
2. Описание на устройството
3. Предназначение на устройството
4. Ограничение на използването
5. Технически данни
6. Подготовка за работа
7. Включване на устройството
8. Използване на устройството
9. Текуща поддръжка
10. Резервни части и принадлежности
11. Самостоятелно отстраняване на неизправности
12. Завършване на оборудването
13. Гаранционна карта

Декларацията за съответствие е приложена към ръководството като отделен документ. При липса на декларация за съответствие, моля, свържете се с Dedra Exim Sp. z o.o.
Общите правила за безопасност са включени в отделна брошура в ръководството.

ВНИМАНИЕ **Когато работите с уреда, винаги спазвайте основните правила за безопасност на труда, за да избегнете пожар, токов удар или механично нараняване.**

Преди да използвате уреда, прочетете инструкциите за експлоатация. Z achch прочетете инструкциите за експлоатация и декларацията за съответствие . Стриктното спазване на указанията и препоръките, съдържащи се в инструкциите за експлоатация, ще доведе до удължаване на живота на уреда.

ВНИМАНИЕ **При работа с е необходимо да се спазват инструкциите в за безопасност при работа.**

Ако предадете уреда на друго лице, му предайте също така инструкциите за експлоатация и декларацията за съответствие. Dedra Exim не носи отговорност за злополуки, причинени от неспазване на инструкциите за безопасност на труда. Внимателно прочетете всички разпоредби за безопасност на труда и инструкциите за експлоатация. Неспазването на предупрежденията и инструкциите може да доведе до злополука, пожар и/или сериозни наранявания.

2. Описание на устройството

Фиг. A: 1. дръжка, 2. спирачен лост, 3. дръжка на стартерното въже, 4. капачка на резервоара за гориво, 5. капачка на резервоара за масло, 6. кош за трева, 7. лост за регулиране на височината на косене, 8. заглушител, 9. свързващ проводник на запалителната свещ, 10. въздушен филтър 11. функция за стартиране на двигателя

3. Предназначение на устройството

Този уред е предназначен само за косене на естествена трева. Не е разрешено използването на уреда по друго предназначение.
Допустимо е устройството да се използва при ремонтни и строителни дейности, ремонтни работилници, любителска работа, като се спазват условията за използване и допустимите условия на работа, съдържащи се в инструкциите за експлоатация.

4. Ограничения на използването

Уредът може да се използва само в съответствие с "Разрешените условия на работа" по-долу.
Неразрешените промени в механичната и електрическата конструкция, всякакви модификации, операции по поддръжката, които не са описани в инструкциите за експлоатация, ще се считат за незаконни и ще доведат до незабавна загуба на гаранционни права, а декларацията за съответствие ще стане невалидна.
Неправилното използване или използването в противоречие с инструкциите за експлоатация ще доведе до незабавна загуба на гаранционните права.

Допустими условия на труд
Устройството е предназначено само за използване на открито.
Не работете по време на валежи
и риска от мълнии.

5. Технически данни

Модел	**DED8720-43CP**
Ширина на рязане [cm]	43
Мощност на двигателя [kW]	2,7
Работен обем на двигателя [cm]^3	139
Максимална скорост на двигателя [min]$^{-1}$	2800
Единично тегло [kg].	29
Височина на рязане [mm]	25-75
Капацитет на резервоара за масло [l]	0,6
Обем на резервоара за гориво [l]	1
Гарантирано ниво на звукова мощност L_{WA} [dB(A)].	96
Ниво на звуково налягане на операторската станция L_{pA} [dB(A)].	81,5
Неопределеност на измерването K за L_{pA} [dB(A)]	3
Ниво на звукова мощност L_{WA} [dB(A)]	93,1
Неопределеност на измерването K за L_{WA} [dB(A)]	0,71
Стойност на вибрациите a_h [m/s]^2	2,895
Неопределеност на измерването K за вибрации [m/s]^2	1,5

Информация за вибрациите и шума

Комбинираната стойност на за вибрация a_h и неопределеността на измерването са определени в съответствие с ISO 5395-1:2013 и са дадени в таблицата.
Емисиите на шум са определени в съответствие с ISO 5395-1:2013, като стойностите са дадени по-горе в таблицата .

ВНИМАНИЕ **Шумът може да причини увреждане на слуха, винаги носете защита на слуха, когато работите!**

Декларираната комбинирана стойност на вибрациите и шума е измерена в съответствие със стандартен метод за изпитване и може да се използва за сравняване на едно оборудване с друго. Обявените нива на вибрации и шум могат да се използват и за предварителна оценка на експозицията на вибрации и шум.
Нивото на вибрациите и шума при действителната употреба на оборудването може да се различава от обявените стойности в зависимост от използването на работните инструменти, по-специално от вида на обработвания детайл, и от необходимостта да се определят мерки за защита на оператора. За да се направи точна оценка на експозициите при действителните условия на използване, трябва да се вземат предвид всички части на работния цикъл, включително периодите, когато машината е изключена или когато е включена, но не се използва за работа.

6. Подготовка за работа

ВНИМАНИЕ **Преди да започнете работа, устройството трябва да бъде напълно сглобено и подготвено съгласно следните инструкции.**

Сглобяване на дръжката

Завъртете долната част на дръжката около оста на предварително монтираните винтове (фиг. Б, 1). Прекарайте винтовете (фиг. Б, 2) през един от отворите, маркирани с L или H (вж. фиг. Б). Изборът на отвора от потребителя позволява да се регулира височината на позицията на дръжката: ако винтът се постави през отвора, маркиран с L, позицията на дръжката ще бъде по-ниска, ако винтът се постави през отвора, маркиран с H, позицията на дръжката ще бъде по-ниска. Позицията трябва да се избере в зависимост от ръста на оператора.
След това закрепете болтовете (фиг. Б, 2) с шайби и крилчати гайки (фиг. Б, 3).
Поставете горната част на дръжката върху долната част и я закрепете с винтове (фиг. Б, 4), шайби и крилчати гайки (фиг. Б, 5).
Прекарайте спирачното въже през отвора на спирачния лост (фиг. В, 1). Уверете се, че те са закрепени здраво и не изпадат.

Монтаж на кош за трева

ВНИМАНИЕ **Косачката се доставя с поставен капак за мулчиране, който трябва да се отстрани, преди да се монтира кошът за трева (вж. фиг. Д)**

Ако възнамерявате да косите тревата с включен кош за трева: повдигнете задния предпазител (фиг. Г, 1), като държите дръжката на коша (фиг. Г, 2) така, че да се застопори в гнездата (фиг. Г, 3).

Монтиране на капак за мулчиране

Ако възнамерявате да косите тревата с мулчиране: повдигнете задния предпазител (фиг. Е, Д), поставете капака за мулчиране (фиг. Д, 2).

ВНИМАНИЕ **Косачката е оборудвана с четиритактов двигател, който се доставя без моторно масло. Маслото трябва да се долее преди първата употреба.**

Доливане на моторно масло

Отвийте капачката за пълнене с масло (Фиг. А, 5) и налейте специалното масло. Количеството на маслото, което трябва да се долее, е посочено в техническите данни. При допълване на нивото на маслото използвайте фуния и избършете добре евентуално разлято масло.

Проверка на нивото на маслото

След първото доливане изчакайте няколко минути и проверете нивото на маслото. За тази цел вземете почистващ препарат без прах, развийте пробката за масло и избършете с него мерителната пръчка. След това поставете мерителната пръчка в резервоара за масло, без да затягате пробката, както е показано на фигура F (фиг. F, 1) - когато мерителната пръчка се извади, нивото на маслото трябва да е между минималната индикация, отбелязана с L (фиг. F, 3), и максималната индикация, отбелязана с F (фиг. F, 2).

Презареждане с гориво

ВНИМАНИЕ **Бензиновите пари са силно запалими. Спазвайте всички препоръки в "Правила за безопасност" (раздел 2. от инструкциите за експлоатация) при зареждане с гориво.**

Отвийте капачката на резервоара за гориво (фиг. А, 4) и използвайте фуния (предназначена само за този тип гориво), за да долеете нивото на горивото. Количеството гориво, което може да се събере в резервоара, е посочено в техническите данни. Максималното ниво на горивото (фиг. G, 1) не трябва да се превишава.
В случай на разлив на гориво, избършете добре остатъците.

Регулиране на височината на рязане

За да регулирате височината на рязане, издърпайте назад лоста за регулиране (фиг. А, 7) по посока на колелото и завъртете ключалката му в съответната тресчотка (фиг. 3). Изберете подходящата височина на косене в зависимост от вида на тревната площ и височината на тревата. Ако тревата е висока, започнете косенето от най-високата височина, като постепенно я намалявате, ако е необходимо.

ВНИМАНИЕ **След като зададете желаната височина на косене, се уверете, че лостът за регулиране е заключен с ключалката в отвора и не се движи напред/назад по косачката.**

7. Включване на устройството

ВНИМАНИЕ **Преди да стартирате устройството, е необходимо да извършите стъпките, описани в раздела "Подготовка за работа".**

ВНИМАНИЕ **Преди да стартирате машината, се уверете, че всички лостове (спирачка, съединител) работят правилно. Проверявайте редовно тяхната работа.**

Стартиране на двигателя

За да стартирате уреда, превключете лоста в положение START, а след стартиране - в положение RUN. (Фиг. P,R)
Издърпайте спирачния лост (фиг. А, 2) към дръжката и го задръжте. Издърпайте дръжката на стартерното въже (Фиг. А, 3; Фиг. J, 2), за да стартирате двигателя. Ако стартирането не стане от първия път, повторете, като през цялото време държите спирачния лост изтеглен към ръкохватката.
Отпускането на спирачния лост ще спре двигателя. Моторът и режещият нож могат да се въртят известно време след освобождаване на спирачния лост, уверете се, че двигателят е спрял напълно, преди да продължите.

8. Използване на устройството

ВНИМАНИЕ **Преди да започне да коси, операторът трябва да се увери, че се е запознал с всички правила за безопасност и ги спазва (раздел 2 от инструкциите за експлоатация).**

Когато косите тревата, се движете в прави линии, като се припокривате (така че следващото преминаване да припокрива част от предишното).
За да изпразните коша за трева, спрете машината (отпуснете спирачния лост - фиг. А, 2). Преди да извадите уловителя за трева, се уверете, че сглобката на режещия нож е спряла. Извадете коша за трева в обратен ред на закрепване (фиг. Г).
Уверете се, че изпускателният отвор не е запушен с окосена трева, преди да поставите коша за трева обратно на мястото му.
При косене с мулчиране раздробената трева се разпръсква равномерно по цялата повърхност на тревата от косачката. Мулчирането (известно още като мулчиране) при нормална употреба на тревните площи предпазва почвата от прекомерна ерозия, а раздробената трева е биоразградима и наторява тревната площ.
За оптимална работа на машината я поддържайте чиста. Изключвайте редовно уреда по време на работа и проверявайте дали окосената трева не е запушила някой от изхвърлящите отвори.

9. Текуща поддръжка

ВНИМАНИЕ **Извършвайте всички дейности по поддръжката на адрес при изключен двигател и изваден кабел за свързване на запалителната свещ.**

След всяка употреба изключете уреда, оставете го да изстине и извършете визуална проверка и почистване.

Изключване на запалителната свещ (фиг. К)

След като уредът е изключен и изстинал, извадете свързващия кабел (фиг. К, 1) от запалителната свещ (фиг. К, 2).

Почистване

Поддържайте и съхранявайте устройството чисто. Когато почиствате уреда, наклонете го настрани, така че карбураторът да е отгоре, а заглушителят - отдолу.
Отстранете натрупаната трева в корпуса с тъп дървен инструмент или по-дебела пръчка. Обръщайте особено внимание на острите ръбове на острието - съществува риск от нараняване.
Почиствайте редовно коша за трева след всяка употреба и проверявайте за повреди. Ако за почистването на коша е използвана вода, подсушете го добре преди да го съхранявате.
Почистете корпуса на косачката отгоре и другите компоненти с мека кърпа или сгъстен въздух. Не използвайте разтворители или почистващи препарати, те могат да повредят компонентите!

Сглобяване на ножа за рязане

ВНИМАНИЕ **Винаги носете предпазни ръкавици при обслужване на сглобката на режещия нож и обръщайте специално внимание на острите ръбове на ножа.**

За да смените или да свалите и монтирате режещия диск, е необходимо да имате дървено блокче, което да застопорява диска, така че да не се върти по време на отвиването. Не дръжте ножа с ръка по време на операциите по затягане и разхлабване на винта!
Сглобката на режещия нож се състои от дръжка (фиг. L, 4), режещ нож (фиг. L, 3), шайба (фиг. J, 2) и винт (фиг. J, 1). Използвайте гаечен ключ с подходящо дълго рамо или удърен гаечен ключ, за да разхлабите и затегнете винта. Разположете шайбата така, че вдлъбнатата й страна да е обърната към острието, а изпъкналата - към болта.

Запалителна свещ

ВНИМАНИЕ **Внимателно затегнете запалителната свещ след поддръжка. Свещта за запалване не трябва да се затяга прекалено слабо (хлабина, която може да се усети под пръста) или прекалено силно (не използвайте удължени лостове или електрически ключове, за да затягате свещта за запалване).**

Състоянието на запалителната свещ трябва да се проверява редовно. Проверявайте и състоянието на свързващия кабел на запалителната свещ, за да се уверите, че не е износен или че изолацията не е напукана или изтъркана.
Отвийте и затегнете щепсела на ръка, като използвате предоставения ключ за щепсели.
Почистете електродите на запалителната свещ с телена четка. Използвайте габарит, за да проверите разстоянието между електродите - то трябва да е между 0,7 и 0,8 мм.

Проверка на нивото на маслото, източване на маслото

За да проверите и допълнете нивото на маслото, процедирайте, както е описано в раздел 7 на ръководството за експлоатация.

Източването на маслото е възможно чрез винта за източване, който се намира в долната част на гърловината под капачката за пълнене с масло (фиг. M, 1). Не позволявайте на отработеното масло да се разлее на земята - съберете го в подходящ съд и го изхвърлете в съответствие с местните разпоредби.

Почистване на въздушния филтър

Свалете капака на въздушния филтър (фиг. N, 2), като натиснете ключалките (фиг. N, 1). Вътре се намира филтърът (фиг. N, 3).
Ако филтърът е повреден, е необходимо да го смените.
Почистете филтъра със сгъстен въздух, като го издухате от вътрешната страна на филтъра навън. Не използвайте четки или почистващи препарати!
Избършете мръсотията от основата на филтъра (фиг. N, 4) с мека кърпа, като внимавате нищо да не попадне в отворите и въздуховода!
Сглобете филтъра в обратен ред, като се уверите, че той е правилно поставен в капака (фиг. N, 2), без вълнообразни ръбове или издутини.

Източване на горивото

Ако уредът се съхранява без да се стартира за повече от месец, резервоарът за гориво трябва да се източи с помощта на специална горивна помпа (не е включена в комплекта).
Карбураторът също трябва да се източи. Погледнат от предната част на косачката, карбураторът се вижда зад капака на въздушния филтър (фиг. K, 2). Отвийте винта за източване (фиг. K, 1) и съберете останалото гориво от карбуратора в подходящ съд. Избършете добре всички остатъци.

Настройка на напрежението на кабела

ВНИМАНИЕ **Ако потребителят няма необходимите познания и опит в областта на регулирането, той не трябва да извършва сам описаните по-долу операции - в този случай се обърнете към оторизиран сервизен център.**

С течение на времето, когато машината се използва, кабелите на спирачката и задвижващия съединител естествено се износват и разтягат. Ако е необходимо, потребителят може сам да регулира напрежението на кабелите.

Съхранение и транспортиране

Ако уредът няма да се използва за продължителен период от време (повече от един месец), той трябва да се почисти основно и да се източи горивото от резервоара и карбуратора, както и маслото от двигателя, като се спазват инструкциите, описани по-горе.
Уредът и другите компоненти, изброени в сглобката, трябва да се транспортират, доколкото е възможно, в оригиналната опаковка, по начин, който не ги излага на вредни условия на околната среда, като влажност, валежи, високи температури (над 50°C), налягане, което може да доведе до механични повреди, и други условия, които могат да имат отрицателно въздействие върху опаковката или нейното съдържание.

График на проверките

		Преди всяка употреба	След първия месец (или след 5 часа работа)	На всеки 3 месеца (или на всеки 25 работни часа)	На всеки шест месеца (или на всеки 50 часа работа)	Всяка година (или на всеки 100 работни часа)	На всеки 2 години (или на всеки 250 работни часа)
Проверки, които можете да извършите сами							
Двигателно масло	Проверете	X					
	Обмен		X	X			
Въздушен филтър	Проверете	X					
	Почистване			X			
	Обмен					X	
Запалителна свещ	Проверка и настройка					X	
	Обмен						X
Резервоар за гориво	Почистване			X			
Напрежение на проводника	Проверете	X					
	Регулиране					X	
Горивна линия	Проверете						X
	Обмен						X
Проверките се извършват в оторизиран сервизен център							
Клиренс на клапаните	Проверка и настройка					X	
Горивна камера	Почистване					X	

10. Резервни части и принадлежности

Предлагани аксесоари:
DED87309 - въздушен филтър
DED87306 - нож за косачка за трева
DED87312 - запалителна свещ
DEGL07A (0,6L), DEGL07B (1L)- моторни масла

ВНИМАНИЕ **Използването на неоригинални части (режещи ножове и т.н.) може да доведе до повреда на косачката и в краен случай до сериозни наранявания.**

За закупуване на резервни части и аксесоари се обърнете към сервиза на Dedra Exim. Данните за контакт можете да намерите на 1-ва страница на ръководството.
Когато поръчвате резервни части, посочете номера на партидата върху табелката с имената и номера на частта от монтажния чертеж.
По време на гаранционния период ремонтите се извършват съгласно условията на гаранционната карта на . Моля, предайте рекламирания продукт за ремонт на мястото на покупката (продавачът е длъжен да приеме рекламирания продукт), изпратете го до централния сервиз на Dedra Exim или го изпратете до сервизния център, който е най-близо до вашето местоживеене (списък на сервизните центрове на www.dedra.pl). Моля, приложете любезно попълнената гаранционна карта. След изтичане на гаранционния срок ремонтите се извършват от централния сервиз. Изпратете дефектния продукт до сервизния център (транспортните разходи се заплащат от потребителя).

11. Самостоятелно отстраняване на неизправности

ВНИМАНИЕ **Изключете устройството от електрическата мрежа, преди да започнете самостоятелно да отстранявате неизправности.**

Проблем	Причина	Решение
Двигателят не се стартира	Без гориво	Зареждане с гориво
	Лошо качество на горивото	Източете горивото от резервоара и карбуратора, сменете горивото
	Неправилно свързана запалителна свещ	Проверете свързването на запалителната свещ, правилно
	Запалителна свещ, залята с гориво	Извадете свещта, почистете я, подсушете я и я поставете отново
	Дефектна запалителна свещ	Смяна на запалителната свещ
	Дефектен карбуратор	Поръчайте сервизно обслужване на устройството
	Повреда на системата за запалване	Поръчайте сервизно обслужване на устройството
	Блокирани клапани на двигателя	Поръчайте сервизно обслужване на устройството
Двигателят не работи на пълна мощност	Запушен въздушен филтър	Проверете и почистете въздушния филтър, ако е необходимо, сменете го.
	Лошо качество на горивото	Източете горивото от резервоара и карбуратора, сменете горивото
	Дефектен карбуратор	Поръчайте сервизно обслужване на устройството
	Повреда на системата за запалване	Поръчайте сервизно обслужване на устройството
	Блокирани клапани на двигателя	Поръчайте сервизно обслужване на устройството
Косачката губи трева, въпреки че има поставен кош за трева	Монтирана вложка за мулчиране	Извадете вложката за мулчиране
	Пълноценно улавяне на трева	Проверете кошницата, празна
Устройството вибрира неестествено	Небалансирано или неправилно подредено режещо острие	Предайте ножа на компетентно лице за балансиране
	Огънат вал след удар в препятствие	Поръчайте сервизно обслужване на устройството

12. Завършване на оборудването

1. косачка - 1 бр., 2. кош за трева - 1 бр., 3. капак за мулчиране - 1 бр., 4. болт за дръжката с шайба и крилчата гайка - 4 бр., 5. скоби за задния капак - 2 бр.

Гаранционна карта
на
Бензинова косачка

Номер на партидата: .....
(наричан по-долу "Продуктът")
Дата на закупуване на продукта: .....

Печат на дилъра

Дата и подпис на продавача: .....

Изявление на потребителя:

Потвърждавам, че съм информиран за условията на гаранцията и последствията от неспазването на указанията в инструкцията за експлоатация и гаранционната карта. Запознат съм с условията на тази гаранция, което потвърждавам със саморъчния си подпис:

.....

Дата и мястоПодпис на потребителя

I. Отговорност за продукта

(1) Гарант - Dedra Exim Sp. z o.o. със седалище в Прушков, адрес: гр: 3 Maja 8, 05-800 Pruszków, KRS 0000062517, Окръжен съд за столицата Варшава във Варшава, XIV икономическо отделение на Националния съдебен регистър, NIP 527-020-49-33, акционерен капитал: 100 980,00 PLN.
2 Съгласно условията, посочени в тази гаранционна карта, Гарантът гарантира Продукта, произхождащ от дистрибуцията на Гаранта.
(3) Отговорността по гаранцията покрива само дефекти, възникнали по причини, присъщи на Продукта в момента на предоставянето му на Потребителя.
(4) По силата на гаранцията Потребителят има право на безплатен ремонт на Продукта, при условие че дефектът се е проявил по време на гаранционния период. Методът на ремонт на Продукта (методът на ремонт) е по преценка на Гаранта. Ако Гарантът установи, че ремонтът не е възможен, той си запазва правото да замени дефектния елемент или целия Продукт с бездефектен, да намали цената на Продукта или да се откаже от договора.
5. по отношение на потребител, който не е потребител по смисъла на Закона от 23 април 1964 г. Граждански кодекс, отговорността на Гаранта за вреди, произтичащи от тази гаранция и/или във връзка с нейното сключване и изпълнение, независимо от правния титул, е ограничена до максималния размер на стойността на дефектния Продукт.

II. Гаранционен период

Компоненти на продукта	Продължителност на гаранционната защита
Косачка	24 месеца от датата на закупуване на Продукта, както е посочено в тази гаранционна карта
Режещ нож, въздушен филтър, запалителна свещ	Елементи, които не се покриват от гаранцията

III. Условия за ползване на гаранцията

Потребителят трябва да представи попълнената гаранционна карта на Продукта и да докаже обстоятелствата на закупуване на Продукта от Потребителя, напр. чрез представяне на касова бележка, фактура и др. За целите на ефективното разглеждане на жалби се препоръчва Потребителят да представи заедно с Продукта всички компоненти, посочени в "Комплектоване на устройството", съдържащо се в Ръководството за потребителя.
2. потребителят да спазва препоръките, съдържащи се в инструкциите за експлоатация и гаранционната карта.
Гаранцията обхваща само територията на Република Полша и ЕС.
Гаранцията не покрива дефекти на Продукта, произтичащи по-специално от:
a. Неспазване от страна на потребителя на условията, посочени в инструкциите за експлоатация, по-специално по отношение на правилната експлоатация, поддръжка и почистване;
b. Използване на продукти за почистване или поддръжка от страна на потребителя, които не съответстват на инструкциите за експлоатация;
c. Неподходящо съхранение и транспортиране на Продукта от страна на Потребителя;
d. Неразрешени промени и/или модификации на Продукта от страна на Потребителя, които не са били съгласувани с Гаранта;
e. Използването от страна на Потребителя в Продукта на консумативи, които не съответстват на Инструкцията за експлоатация.
(5) Потребител, който не е потребител по смисъла на Закона от 23 април 1964 г. Граждански кодекс, губи гаранцията за Продукта, в който:
- серийните номера, обозначенията за дата и табелките с номинални стойности са били отстранени, променени или повредени от потребителя;
- пломбите са били повредени от потребителя или имат следи от манипулация от страна на потребителя.
Внимание: Потребителят трябва да извършва дейностите, свързани с ежедневната експлоатация на Продукта, произтичащи, наред с другото, от Инструкциите за употреба, сам и за своя сметка.

IV. Процедура за подаване на жалби

(1) В случай, че се установи, че Продуктът работи неправилно, трябва да се уверите, че всички стъпки, посочени в инструкциите за експлоатация, са извършени правилно, преди да предявите рекламация.
(2) Препоръчително е да подадете жалба незабавно, за предпочитане в рамките на 7 дни от забелязването на дефект в Продукта. Потребител, който не е потребител по смисъла на Закона от 23 април 1964 г. Граждански кодекс, губи правата, произтичащи от тази гаранция, ако рекламацията не бъде направена в рамките на 7 дни.
(3) Рекламации могат да бъдат предявени, наред с другото, в мястото на закупуване на Продукта, в гаранционния сервиз на или писмено на адреса: Dedra Exim Sp. z o.o., ul. 3 Maja 8, 05-800 Pruszków.
(4) Потребителят може да подаде жалба, като използва формуляра, достъпен на уебсайта www.dedra.pl. ("Формуляр за гаранционна рекламация").
5. адресите на гаранционното обслужване за отделните страни са достъпни на www.dedra.pl. Ако няма гаранционно обслужване за дадена страна, препоръчваме да отправяте гаранционни претенции на адрес: Dedra Exim Sp. z o.o. ul. 3 Maja 8, 05-800 Pruszków (Полша).
6 С оглед на безопасността на Потребителя е забранено използването на дефектен Продукт.
7 Внимание: Използването на дефектен Продукт е опасно за здравето и живота на Потребителя.
8 Изпълнението на задълженията по гаранцията ще се осъществи в рамките на 14 работни дни, считано от датата на доставка на заявения Продукт от Потребителя.
9. препоръчва се да почистите дефектния Продукт, преди да го предадете за рекламация. Препоръчва се Продуктът за рекламация да бъде внимателно защитен от повреди по време на транспортиране (препоръчва се Продуктът за рекламация да се достави в оригиналната му опаковка).
(10) Гаранционният срок се удължава с времето, през което Потребителят не е могъл да използва Продукта, обхванат от гаранцията, поради дефект. Гаранцията не изключва, не ограничава и не спира правата на Потребителя, произтичащи от гаранционните разпоредби, за дефекти на продадените стоки.

В съответствие с член 13, параграфи 1 и 2 от Регламент (ЕС) 2016/679 на Европейския парламент и на Съвета от 27 април 2016 г. относно защитата на физическите лица във връзка с обработването на лични данни и относно свободното движение на такива данни и за отмяна на Директива 95/46/ЕО ("ОРЗД"), с настоящото Ви информираме, че

1. Администраторът на Вашите лични данни, посочени във формуляра е DEDRA-EXIM sp. z o.o. със седалище в Прушков, на ул. 3 Maja 8, 05-800 Прушков (по-нататък: „Администратор”).
2. Вашите лични данни ще се обработват изключително с цел провеждане на гаранционната процедура на устройството съгласно ст. 6 ал. 1 буква “б” от Общия регламент за защита на личните данни (по-нататък: „ОРЗД”) Посочване на данните е доброволно, но е необходимо за провеждане на гаранционната процедура.
3. Вашите лични данни ще се обработват през срока на разглеждането на провеждане на гаранционната процедура и за архивни цели при необходимост от защита от евентуалните претенции към Администратора не по-дълго отколкото до датата на давността им.
4. Вашите лични данни могат да се обявяват изключително на операторите, обработващи данните в полза на Администратора въз основа на писмен договор за възлагане на обработването на личните данни, предоставящи, м.др. услуги по технически сервиз, хостинг или обслужване на уеб-сайта, по IT обслужване, на куриерска служба. Доставчиците на Администратора са задължени да осигурят защита на личните данни и да отговарят на изискванията на действащото законодателство, свързано със защита на личните данни и не могат да използват доверените им лични данни за целите, различни от определените в договор с Администратора.
5. Вашите данни няма да бъдат обработвани по автоматизиран начин, в това число във формата на профилиране, и няма да се предоставят в трета страна/международна организация.
6. Имате право на достъп до съдържанието на личните си данни и право всеки момент да ги коригирате, изтриете, ограничите обработването им, право да прехвърляте данните, право да подадете възражение.
7. По всякакви въпроси, свързани с обработването на Вашите лични данни от Администратора можете да се свържете на електронен адрес: daneosobowe@dedra.pl.;
8. Имате право да подадете жалба до органа, компетентен относно въпросите за защита на личните данни;

UA Зміст

1. Фотографії та малюнки
2. Опис пристрою
3. Призначення пристрою
4. Обмеження використання
5. Технічні дані
6. Підготовка до роботи
7. Увімкнення пристрою
8. Використання пристрою
9. Поточне обслуговування
10. Запасні частини та аксесуари
11. Самостійне усунення несправностей
12. Комплектування обладнання
13. Гарантійний талон

Декларація відповідності додається до інструкції окремим документом. У разі відсутності декларації відповідності, будь ласка, зверніться до компанії Dedra Exim Sp. z o.o.
Загальні правила техніки безпеки включені в посібник окремим буклетом.

ПРИМІТКА **Під час експлуатації приладу завжди дотримуйтесь основних правил техніки безпеки, щоб уникнути пожежі, ураження електричним струмом або механічних травм.**

Перед початком експлуатації приладу прочитайте інструкцію з експлуатації. Обов'язково прочитайте інструкцію з експлуатації та декларацію про відповідність . Суворе дотримання вказівок і рекомендацій, що містяться в інструкції з експлуатації, продовжить термін служби приладу.

ПРИМІТКА **Під час роботи з сайтом важливо дотримуватися інструкцій з безпеки праці.**

Якщо ви передаєте прилад іншій особі, також передайте інструкцію з експлуатації та декларацію про відповідність до неї. Dedra Exim не несе відповідальності за нещасні випадки, спричинені недотриманням інструкцій з охорони праці. Уважно прочитайте всі правила охорони праці та інструкцію з експлуатації. Недотримання попереджень та інструкцій може призвести до нещасного випадку, пожежі та/або серйозних травм.

2 Опис пристрою

Рис. А: 1. ручка, 2. гальмівний важіль, 3. ручка шнура стартера, 4. кришка паливного бачка, 5. кришка масляного бачка, 6. травозбірник, 7. важіль регулювання висоти зрізу, 8. глушник, 9. провід для підключення свічки запалювання, 10. повітряний фільтр, 11. функція запуску двигуна

3. Призначення пристрою

Цей пристрій призначений лише для косіння природної трави. Будь-яке нецільове використання пристрою заборонено.
Допускається використання пристрою в ремонтно-будівельних роботах, ремонтних майстернях, аматорських роботах, при дотриманні умов використання і допустимих умов праці, викладених в інструкції з експлуатації.

4 Обмеження використання

Прилад можна використовувати тільки відповідно до "Допустимих умов експлуатації", наведених нижче.
Несанкціоновані зміни механічної та електричної конструкції, будь-які модифікації, операції з технічного обслуговування, не описані в інструкції з експлуатації, вважаються незаконними і призводять до негайної втрати гарантійних прав, а декларація про відповідність стає недійсною.
Неправильне використання або використання не відповідно до інструкції з експлуатації призведе до негайної втрати гарантійних прав.

Допустимі умови праці
Пристрій призначений лише для зовнішнього використання.
Не використовуйте під час опадів
і ризик удару блискавки.

5 Технічні дані

Модель	DED8720-43CP
Ширина різання [см]	43
Потужність двигуна [кВт]	2,7
Робочий об'єм двигуна [см]^3	139
Максимальна частота обертання двигуна [хв]$^{-1}$	2800
Вага одиниці [кг].	29
Висота різання [мм]	25-75
Ємність масляного бака [л]	0,6
Об'єм паливного бака [л]	1
Гарантований рівень звукової потужності L_{WA} [дБ(А)].	96
Рівень звукового тиску на робочому місці оператора L_{pA} [дБ(А)].	81,5
Невизначеність вимірювання K для L_{pA} [дБ(А)].	3
Рівень звукової потужності L_{WA} [дБ(А)]	93,1
Невизначеність вимірювання K для L_{WA} [дБ(А)].	0,71
Значення вібрації a_h [м/с]^2	2,895
Невизначеність вимірювання K для вібрацій [м/с]^2	1,5

Інформація про вібрації та шум

Комбіноване значення на вібрацію a_h і невизначеність вимірювання були визначені відповідно до ISO 5395-1:2013 і наведені в таблиці.
Рівень шуму визначався відповідно до стандарту ISO 5395-1:2013, значення наведені вище в таблиці .

ПРИМІТКА **Шум може призвести до пошкодження слуху, завжди використовуйте засоби захисту органів слуху під час роботи!**

Заявлене комбіноване значення вібрації та шуму було виміряно відповідно до стандартного методу випробувань і може бути використано для порівняння одного обладнання з іншим. Заявлені рівні вібрації та шуму також можуть бути використані для попередньої оцінки впливу вібрації та шуму.
Рівень вібрації та шуму під час фактичного використання обладнання може відрізнятися від заявлених значень, залежно від використання робочих інструментів, зокрема типу заготовки, та необхідності визначення заходів для захисту оператора. Для точної оцінки впливу в реальних умовах використання необхідно враховувати всі частини робочого циклу, включаючи періоди, коли верстат вимкнений або коли він увімкнений, але не використовується для роботи.

6. Підготовка до роботи

ПРИМІТКА **Перед початком роботи пристрій повинен бути повністю зібраний і підготовлений відповідно до наведених нижче інструкцій.**

Збірка ручки

Поверніть нижню частину ручки навколо осі попередньо встановлених гвинтів (рис. Б, 1). Протягніть гвинти (рис. Б, 2) через один з отворів, позначених літерами L або H (див. рис. Б). Вибір користувачем отвору дає можливість регулювати висоту положення ручки: якщо гвинт вставити в отвір з позначкою L, положення ручки буде вище, якщо вставити в отвір з позначкою H - нижче. Положення слід вибирати відповідно до зросту оператора.
Потім закріпіть болти (рис. В, 2) шайбами і барашковими гайками (рис. В, 3).
Помістіть верхню частину рукоятки на нижню частину, закріпіть гвинтами (рис. Б, 4), шайбами і барашковими гайками (рис. Б, 5).
Протягніть гальмівний трос через отвір у гальмівному важелі (рис. С, 1). Переконайтеся, що він надійно закріплений і не випав.

Встановлення травозбірника

ПРИМІТКА **Косарка поставляється зі встановленою кришкою для мульчування, яку необхідно зняти перед встановленням травозбірника (див. мал. Е).**

Якщо ви збираєтеся косити траву з увімкненим травозбірником: підніміть задній кожух (рис. D, 1), утримуючи ручку травозбірника (рис. D, 2) так, щоб вона зафіксувалася в гніздах (рис. D, 3).

Встановлення мульчуючого покриття

Якщо ви маєте намір косити траву з мульчуванням: підніміть задній захисний кожух (рис. F, E), встановіть кришку для мульчування (рис. E, 2).

ПРИМІТКА **Косарка оснащена чотиритактним двигуном, який постачається без моторного мастила. Перед першим використанням необхідно долити оливу.**

Долив моторної оливи

Відкрутіть кришку маслозаливної горловини (рис. А, 5) і залийте спеціальне мастило. Кількість оливи, яку необхідно залити, вказана в технічних характеристиках. Під час доливання оливи використовуйте лійку та ретельно витирайте пролиту оливу.

Перевірка рівня масла

Після першого доливу зачекайте кілька хвилин і перевірте рівень масла. Для цього візьміть очищувач без пилу, відкрутіть масляну пробку і протріть щуп очищувачем. Потім помістіть щуп в масляну горловину, не затягуючи пробку, як показано на малюнку F (мал. F, 1) - коли щуп вийнято, рівень масла повинен знаходитися між мінімальною позначкою, позначеною L (мал. F, 3), і максимальною позначкою, позначеною F (мал. F, 2).

Заправка

ПРИМІТКА **Пари бензину є легкозаймистими. Під час заправки дотримуйтесь усіх рекомендацій, викладених у розділі "Правила безпеки" (розділ 2 інструкції з експлуатації).**

Відкрутіть кришку паливного бака (мал. А, 4) і за допомогою воронки (призначеної тільки для цього типу палива) долийте паливо в бак. Кількість палива, яка може міститися в баку, вказана в технічних характеристиках. Не можна перевищувати максимальний рівень палива (рис. G, 1).
У разі розливу пального ретельно витріть його залишки.

Регулювання висоти різання

Щоб відрегулювати висоту зрізу, потягніть назад регулювальний важіль (мал. А, 7) у напрямку колеса і поверніть його засувку у відповідний храповик (мал. Н). Виберіть відповідну висоту стрижки відповідно до типу газону та висоти трави. Якщо трава висока, починайте косити з найбільшої висоти, поступово зменшуючи її при необхідності.

ПРИМІТКА **Після встановлення бажаної висоти зрізу переконайтеся, що важіль регулювання зафіксований засувкою в отворі і не рухається вперед/назад на косарці.**

7. Увімкнення пристрою

ПРИМІТКА **Перед запуском пристрою необхідно виконати дії, описані в розділі "Підготовка до роботи".**
ПРИМІТКА **Перед запуском машини переконайтеся, що всі важелі (гальмо, муфта приводу) працюють належним чином. Регулярно перевіряйте їх роботу.**

Запуск двигуна

Для запуску приладу переведіть важіль в положення START, після запуску переведіть важіль в положення RUN. (Рис. P, R)
Потягніть важіль гальма (мал. А, 2) до рукоятки і утримуйте його. Потягніть за ручку шнура стартера (мал. А, 3; мал. J, 2), щоб запустити двигун. Якщо запуск не відбувся з першого разу, повторіть спробу, весь час тримаючи гальмівний важіль притиснутим до рукоятки.
Якщо відпустити гальмівний важіль, двигун зупиниться. Після відпускання гальмівного важеля двигун і ріжуче полотно можуть ще деякий час обертатися, переконайтеся, що двигун повністю зупинився, перш ніж продовжувати роботу.

8. Використання пристрою

ПРИМІТКА **Перед початком роботи оператор повинен переконатися, що він ознайомився з усіма правилами техніки безпеки (розділ 2 інструкції з експлуатації) і дотримується їх (розділ 2 інструкції з експлуатації).**

Під час косіння трави рухайтеся по прямих лініях, внахлест (так, щоб наступний прохід перекривав частину попереднього проходу).
Щоб спорожнити травозбірник, зупиніть машину (відпустіть важіль гальма - мал. А, 2). Перед зняттям травозбірника переконайтеся, що блок ріжучих ножів зупинився. Знімайте травозбірник у порядку, зворотному порядку кріплення (мал. D).
Перед встановленням травозбірника на місце переконайтеся, що вихідний отвір не забитий скошеною травою.
При косінні з мульчуванням подрібнена трава рівномірно розподіляється косаркою по всій поверхні газону. Мульчування (також відоме як мульчування) при нормальному використанні газону захищає ґрунт від надмірної ерозії, а подрібнена трава біологічно розкладається, удобрюючи газон.
Для забезпечення оптимальної роботи пристрою тримайте його в чистоті. Регулярно вимикайте пристрій під час роботи та перевіряйте, щоб скошена трава не забила жодного з отворів для викиду.

9. Поточне обслуговування

ПРИМІТКА **Виконуйте всі роботи з технічного обслуговування на сайті при вимкненому двигуні та від'єднаному кабелі свічки запалювання.**

Після кожного використання вимкніть, дайте охолонути і проведіть візуальний огляд та очищення.

Від'єднання свічки запалювання (мал. K)

Після того, як пристрій вимкнений і охолонув, від'єднайте з'єднувальний кабель (рис. K, 1) від свічки запалювання (рис. K, 2).

Прибирання

Утримуйте та зберігайте пристрій у чистоті. Під час чищення нахиліть пристрій набік так, щоб карбюратор був зверху, а глушник знизу.
Видаліть накопичену траву всередині вольєра тупим дерев'яним інструментом або товстою палицею. Звертайте особливу увагу на гострі краї леза - існує ризик поранення.
Регулярно чистіть травозбірник після кожного використання та перевіряйте його на наявність пошкоджень. Якщо для очищення кошика використовувалася вода, ретельно просушіть його перед зберіганням.
Очистіть корпус косарки зверху та інші компоненти м'якою тканиною або стисненим повітрям. Не використовуйте розчинники або миючі засоби, вони можуть пошкодити компоненти!

Ріжучий ніж у зборі

ПРИМІТКА **Завжди носіть захисні рукавички під час обслуговування вузла ріжучого ножа і звертайте особливу увагу на гострі краї ножа.**

Для заміни або зняття та встановлення ріжучого ножа необхідно мати дерев'яний брусок для фіксації ножа, щоб він не обертався під час відкручування. Не тримайте ніж рукою під час закручування та відкручування гвинтів!
Вузол ріжучого ножа складається з ручки (рис. L, 4), ріжучого ножа (рис. L, 3), шайби (рис. J, 2) і гвинта (рис. J, 1). Для ослаблення і затягування гвинта використовуйте гайковий ключ з достатньо довгою рукою або ударний гайковерт. Розташуйте шайбу таким чином, щоб її увігнута сторона була звернена до леза, а опукла - до гвинта.

Свічка запалювання

ПРИМІТКА **Після обслуговування ретельно затягніть свічку запалювання. Свічка не повинна бути затягнута занадто слабко (слабина, яка відчувається під пальцем) або занадто туго (не використовуйте подовжені важелі або електричні ключі для затягування свічки).**

Стан свічки запалювання слід регулярно перевіряти. Також перевірте стан з'єднувального кабелю свічки запалювання, щоб переконатися, що він не зношений, а ізоляція не потріскана і не обшарпана.
Відкрутіть і затягніть штекер вручну за допомогою ключа для штекера, що входить до комплекту поставки.
Очистіть електроди свічок запалювання дротяною щіткою. За допомогою щупа перевірте відстань між електродами - вона повинна бути від 0,7 до 0,8 мм.

Перевірка рівня оливи, злив оливи

Для перевірки та поповнення рівня оливи дійте, як описано в розділі 7 інструкції з експлуатації.
Злив оливи можливий через зливний гвинт, який знаходиться в нижній частині горловини під кришкою маслозаливної горловини (мал. M, 1). Не допускайте проливання відпрацьованої оливи на землю - зберіть її у відповідну ємність і утилізуйте відповідно до місцевих правил.

Очищення повітряного фільтра

Зніміть кришку повітряного фільтра (рис. N, 2), натиснувши на засувки (рис. N, 1). Всередині ви знайдете фільтр (рис. N, 3).
Якщо фільтр пошкоджено, його необхідно замінити.
Очистіть фільтр стисненим повітрям, продуваючи його зсередини назовні. Не використовуйте щітки або миючі засоби!
Витирайте бруд з основи фільтра (рис. N, 4) м'якою ганчіркою, звертаючи особливу увагу на те, щоб нічого не потрапило в отвори і повітропровід!
Зберіть фільтр у зворотному порядку, переконавшись, що він правильно встановлений в кришці (рис. N, 2), без хвилястих країв і опуклостей.

Зливання палива

Якщо пристрій зберігається без запуску більше місяця, паливний бак необхідно злити за допомогою спеціального паливного насоса (не входить до комплекту).
Також слід злити масло з карбюратора. Якщо дивитися на газонокосарку спереду, карбюратор буде видно за кришкою повітряного фільтра (рис. K, 2). Відкрутіть зливний гвинт (рис. K, 1) і злийте залишки палива з карбюратора у відповідну ємність. Ретельно витріть залишки палива.

Налаштування натягу кабелю

ПРИМІТКА **Якщо користувач не має необхідних знань і досвіду в галузі налаштування, він не повинен виконувати описані нижче операції самостійно - в такому випадку зверніться до авторизованого сервісного центру.**

У процесі експлуатації машини троси гальма і приводного зчеплення природним чином зношуються і розтягуються. За необхідності користувач може самостійно відрегулювати натяг тросів.

Зберігання та транспортування

Якщо прилад не буде використовуватися протягом тривалого періоду часу (більше одного місяця), його слід ретельно очистити і злити паливо з бака і карбюратора, а також масло з двигуна, дотримуючись інструкцій, описаних вище.

Прилад та інші компоненти, перелічені в збірці, слід транспортувати, наскільки це можливо, в оригінальній упаковці, не піддаючи їх впливу шкідливих умов навколишнього середовища, таких як вологість, опади, високі температури (вище 50°C), тиск, що може призвести до механічних пошкоджень, та інші умови, які можуть мати негативний вплив на упаковку або її вміст.

Графік перевірок

		Перед кожним використанням	Після першого місяця (або після 5 годин роботи)	Кожні 3 місяці (або кожні 25 робочих годин)	Кожні шість місяців (або кожні 50 годин роботи)	Щороку (або кожні 100 робочих годин)	Кожні 2 роки (або кожні 250 годин роботи)
Перевірки, які можна провести самостійно							
Моторна олива	Перевірка.	X					
	Обмін		X	X			
Повітряний фільтр	Перевірка.	X					
	Прибирання			X			
	Обмін					X	
Свічка запалювання	Перевірка та налаштування					X	
	Обмін						X
Паливний бак	Прибирання			X			
Натягнення дроту	Перевірка.	X					
	Налаштування					X	
Паливопровід	Перевірка.						X
	Обмін						X
Техогляди проводяться в авторизованому сервісному центрі							
Зазор клапана	Перевірка та налаштування					X	
Камера згоряння	Прибирання					X	

10. Запасні частини та аксесуари

Пропонуються аксесуари:
DED87309 - повітряний фільтр
DED87306 - ніж для газонокосарки
DED87312 - свічка запалювання
DEGL07A (0,6л), DEGL07B (1л) - моторні оливи

ПРИМІТКА **Використання неоригінальних деталей (ріжучих ножів тощо) може призвести до пошкодження газонокосарки і, в крайньому випадку, до серйозних травм.**

Для придбання запасних частин та аксесуарів, будь ласка, звертайтеся до служби Dedra Exim за адресою . Контактні дані можна знайти на 1-й сторінці посібника .
При замовленні запасних частин, будь ласка, вказуйте номер партії на заводській табличці та номер деталі зі складального креслення.
Протягом гарантійного терміну ремонт здійснюється на умовах гарантійного талона . Будь ласка, передайте заявлений виріб для ремонту за місцем придбання (продавець зобов'язаний прийняти заявлений виріб), надішліть його до центрального сервісу Dedra Exim або відправте до найближчого до вашого місця проживання сервісного центру (перелік сервісних центрів на сайті www.dedra.pl). Будь ласка, додайте заповнений гарантійний талон. Після закінчення гарантійного терміну ремонт здійснюється центральним сервісним центром. Надішліть несправний виріб до сервісного центру (витрати на пересилку оплачує користувач).

11. Самостійне усунення несправностей

ПРИМІТКА **Перед самостійним усуненням несправностей від'єднайте пристрій від джерела живлення.**

Проблема	Тому що	Рішення
Двигун не заводиться	Немає пального	Заправляйся.
	Неякісне паливо	Злийте паливо з бака і карбюратора, замініть паливо
	Неправильно підключена свічка запалювання	Перевірте підключення свічки запалювання, правильність
	Свічка запалювання залита паливом	Зніміть свічку запалювання, очистіть, висушіть і встановіть на місце
	Несправна свічка запалювання	Замініть свічку запалювання
	Несправний карбюратор	Віддайте пристрій на технічне обслуговування
	Пошкодження системи запалювання	Віддайте пристрій на технічне обслуговування

	Заблоковані клапани двигуна	Віддайте пристрій на технічне обслуговування
Двигун працює не на повну потужність	Забитий повітряний фільтр	Перевірте та почистіть повітряний фільтр, за потреби замініть його
	Неякісне паливо	Злийте паливо з бака і карбюратора, замініть паливо
	Несправний карбюратор	Віддайте пристрій на технічне обслуговування
	Пошкодження системи запалювання	Віддайте пристрій на технічне обслуговування
	Заблоковані клапани двигуна	Віддайте пристрій на технічне обслуговування
Косарка втрачає траву, незважаючи на встановлений травозбірник	Встановлено мульчувальну вставку	Вийміть вставку для мульчування
	Повний травозбірник	Перевірте кошик, він порожній
Пристрій вібрує неприродно	Незбалансоване або зміщене ріжуче лезо	Передайте ніж компетентній особі для балансування
	Погнутий вал після удару об перешкоду	Проведіть технічне обслуговування пристрою

12. комплектування обладнання

1. косарка - 1 шт, 2. травозбірник - 1 шт, 3. кришка для мульчування - 1 шт, 4. болт ручки з шайбою і барашковою гайкою - 4 шт, 5. кронштейни задньої кришки - 2 шт.

Гарантійний талон

на

Бензинова косарка

Номер лоту: .....

(далі - Продукт)

Дата придбання продукту: .....

Печатка дилера

Дата та підпис продавця: .....

Заява користувача:

Я підтверджую, що ознайомлений з умовами гарантії та наслідками недотримання вказівок, викладених в інструкції з експлуатації та гарантійному талоні. Я ознайомлений з умовами цієї гарантії, що підтверджую власним підписом:

.....

Дата і місцеПідпис користувача

I. Відповідальність за Продукт

(1) Поручитель - Dedra Exim Sp. z o.o. з місцезнаходженням в м. Прушкув, адреса: ul. 3 Maja 8, 05-800 Pruszków, KRS 0000062517, Окружний суд столичного міста Варшави у Варшаві, XIV Економічний відділ Національного судового реєстру, NIP 527-020-49-33, статутний капітал: 100 980,00 ЗЛОТИХ.

2 Відповідно до умов цього гарантійного талона, Гарант гарантує Товар, що походить з дистриб'юторської мережі Гаранта.

(3) Відповідальність за гарантією поширюється лише на дефекти, що виникли з причин, притаманних Продукту на момент його передачі Користувачеві.

(4) Користувач, на підставі гарантії, має право на безкоштовний ремонт Продукту за умови, що дефект став очевидним протягом гарантійного терміну. Спосіб ремонту Продукту (метод ремонту) визначається на розсуд Гаранта. Якщо Гарант визнає ремонт неможливим, він залишає за собою право замінити дефектний елемент або весь Виріб на бездефектний, знизити ціну Виробу або відмовитися від виконання договору.

5. по відношенню до Користувача, який не є споживачем у розумінні Закону від 23 квітня 1964р. Цивільного кодексу, відповідальність Гаранта за збитки, що виникли внаслідок цієї гарантії та/або у зв'язку з її укладенням та виконанням, незалежно від правового титулу, обмежується максимальним розміром вартості дефектного Продукту.

II. Гарантійний термін

Компоненти продукту	Тривалість гарантійного захисту
Косарка	24 місяці з дати придбання Продукту, як зазначено в цьому гарантійному талоні
Ріжуче лезо, повітряний фільтр, свічка запалювання	Товари, на які не поширюється гарантія

III. Умови для отримання гарантії

Користувач повинен пред'явити заповнений гарантійний талон на Виріб та обґрунтувати обставини придбання Виробу, наприклад, пред'явивши чек, рахунок-фактуру тощо. З метою ефективного розгляду рекламації рекомендується, щоб Користувач надав разом з Виробом всі компоненти, зазначені в розділі "Комплектація пристрою", що міститься в Посібнику користувача.

2. що користувач дотримується інструкцій, наведених в інструкції з експлуатації та гарантійному талоні.

Гарантія поширюється лише на територію Республіки Польща та ЄС.

Гарантія не поширюється на дефекти Продукту, що виникають, зокрема, внаслідок:

a. Недотримання Користувачем умов, викладених в Інструкції з експлуатації, зокрема щодо правильної експлуатації, технічного обслуговування та чищення;

b. Використання Користувачем засобів для чищення або технічного обслуговування, які не відповідають вимогам Інструкції з експлуатації;

c. Неналежне зберігання та транспортування Продукту Користувачем;

d. Несанкціоновані зміни та/або модифікації Продукту Користувачем, які не були узгоджені з Гарантом;

e. Використання Користувачем у Виробі витратних матеріалів, що не відповідають вимогам Інструкції з експлуатації.

(5) Користувач, який не є споживачем у розумінні Закону від 23 квітня 1964р. Цивільного кодексу, втрачає гарантію на Продукт, в якому:

- серійні номери, позначення дати та паспортні таблички були видалені, змінені або пошкоджені користувачем;
- пломби були пошкоджені користувачем або мають ознаки втручання користувача.

Увага: Користувач зобов'язаний самостійно і за власний рахунок виконувати дії, пов'язані з повсякденною експлуатацією Виробу, що випливають, зокрема, з Інструкції з експлуатації, самостійно і за власний рахунок.

IV. Процедура розгляду скарг

(1) Якщо Ви виявите, що Виріб працює неправильно, перед тим, як пред'явити претензію, Ви повинні переконатися, що всі кроки, зазначені в Інструкції з експлуатації, були виконані правильно, перш ніж пред'являти претензію.

(2) Рекомендується подавати рекламацію негайно, бажано протягом 7 днів з моменту виявлення дефекту Продукту. Користувач, який не є споживачем у розумінні Закону від 23 квітня 1964р. Цивільного кодексу, втрачає права, що випливають з цієї гарантії, якщо рекламація не буде подана протягом 7 днів.

(3) Претензії можна пред'явити, зокрема, в місці придбання Продукту, на сайті гарантійного обслуговування або в письмовій формі за вказаною адресою: Dedra Exim Sp. z o.o., ul. 3 Maja 8, 05-800 Pruszków.

(4) Користувач може подати рекламацію, використовуючи форму, доступну на веб-сайті www.dedra.pl. ("Бланк рекламації").

5. адреси гарантійного обслуговування для окремих країн можна знайти на сайті www.dedra.pl. Якщо для певної країни немає гарантійного сервісу, рекомендується звертатися з гарантійними претензіями за адресою: Dedra Exim Sp. z o.o. ul. 3 Maja 8, 05-800 Pruszków (Польща).

6 З метою безпеки Користувача використання дефектного Продукту заборонено.

7 Попередження: Використання несправного виробу є небезпечним для здоров'я та життя Користувача.

8 Виконання зобов'язань за гарантією відбудеться протягом 14 робочих днів, рахуючи від дати доставки Користувачем заявленого Продукту.

9. рекомендується очистити дефектний Виріб перед тим, як доставити його для рекламації. Виріб, що підлягає рекламації, рекомендується ретельно захищати від пошкоджень під час транспортування (рекомендується доставляти Виріб, що підлягає рекламації, в оригінальній упаковці).

(10) Гарантійний термін продовжується на час, протягом якого Користувач не міг використовувати Продукт, на який поширюється гарантія, через дефект.

Гарантія не виключає, не обмежує і не призупиняє права Користувача, передбачені положеннями про гарантійні зобов'язання щодо дефектів проданих товарів.

Відповідно до статті 13(1) та (2) Регламенту (ЄС) 2016/679 Європейського Парламенту та Ради від 27 квітня 2016 року про захист фізичних осіб у зв'язку з обробкою персональних даних і про вільний рух таких даних та про скасування Директиви 95/46/ЄС (далі: "RODO"), повідомляємо Вам наступне

1. Контролером ваших персональних даних, вказаних у формі, є компанія DEDRA-EXIM sp. z o.o., зареєстрована за адресою: вул. 3 Мая, 8, 05-800, Прушкув (далі: «Контролер»).
2. Ваші дані будуть оброблятися виключно з метою виконання гарантійної процедури для пристрою згідно з літ. b п. 1. ст. 6 Загального регламенту захисту даних (далі: «ЗРЗД») Надання даних є добровільним, але необхідним для виконання гарантійної процедури.
3. Ваші дані будуть оброблятися протягом періоду виконання гарантійної процедури та з метою архівування на випадок необхідності захисту від можливих претензій до Контролера, але не довше закінчення терміну позовної давності.
4. Ваші дані можуть бути розкриті тільки суб'єктам, які обробляють дані від імені Контролера, на підставі письмового договору про доручення на обробку персональних даних, що передбачає, зокрема, технічне обслуговування, хостинг або обслуговування веб-сайту, IT-сервіс, кур'єрську компанію. Постачальники Контролера зобов'язані забезпечувати безпеку даних і дотримуватися вимог чинного законодавства щодо захисту персональних даних і не можуть використовувати довірені їм персональні дані в цілях, відмінних від зазначених у договорі з Контролером.
5. Ваші персональні дані не будуть оброблятися автоматизовано, зокрема, не будуть профілюватися, а також не будуть передаватися у треті країни/міжнародні організації.

6. Ви маєте право на доступ до своїх персональних даних та право на їхнє виправлення, видалення, обмеження обробки, право на передачу даних, право на відмову від обробки, у будь-який момент;
7. З усіх питань, пов'язаних з обробкою Контролером ваших персональних даних, ви можете звернутися до Контролера за адресою e-mail: daneosobowe@dedra.pl.;
8. Ви маєте право подати скаргу до відповідного наглядового органу із захисту персональних даних;

Dedra Exim Sp. z o.o.
ul. 3 Maja 8, 05-800 Pruszków
Tel. +48 22 73 83 777, fax +48 22 73 83 779
www.dedra.pl, serwis@dedra.pl

Adnotacje o dokonanych naprawach / Záznamy o provedených opravách / Záznamy o vykonaných opravách / Pastabos apie atliktą remontą / Piezīmes par veikto remontu / Feljegyzések az elvégzett javításokról / Menţiuni cu privire la reparaţiile efectuate / Vermerke über ausgeführte reparaturen / Opombe o opravljenih popravilih / Bilješke o izvršenim popravcima/ Отбелязване на извършените ремонти / Відмітка про проведені ремонти

Data zgłoszenia do naprawy / Datum nahlášení k opravě / Dátum odovzdania do opravy / Atidavimo remontui data / Produkta nodošanas remontā datums / A javításra történő bejelentés dátuma / Data predării la reparaţie / Datum der Anmeldung zur Reparatur / Datum prijave za popravilo / Datum zahtjeva za popravak/ Дата на заявката за ремонт/ Дата подання заявки на	Data wykonania naprawy / Datum provedení opravy / Dátum vykonania opravy / Remonto data / Remonta datums / A javítás dátuma / Data efectuării reparaţiei / Datum der Ausführung der Reparatur / Datum izvršitve popravila / Datum popravka/ Дата на ремонта/ Дата ремонту	Zakres naprawy, opis czynności naprawczych / Rozsah opravy, popis úkonů / Rozsah opravy, opis vykonaných opravných činností / Remonto apimtis, remonto darbų aprašymas / Remonta apjoms, remontdarbu apraksts / A javítás tartalma, a javítási műveletek leírása / Domeniul de reparaţie, descrierea operaţiilor de reparaţie / Umfang der Reparatur , Beschreibung der Tätigkeiten / Obseg popravila, opis izvršenih opravil v okviru popravila / Opseg popravka, opis popravka/ Обхват на ремонта, описание на ремонтните дейности / Обсяг ремонту, опис ремонтних робіт	Podpis wykonującego naprawę / Podpis opraváře / Podpis osoby vykonávajúcej opravu / Remontą atliekančio asmens parašas / Remonta veicēja paraksts / A javítást végző aláírása / Semnătura persoanei care a efectuat reparaţia / Unterschrift der die Reparatur ausführenden Person / Podpis osebe, ki je izvršila popravilo / Potpis osobe koja izvodi popravak/ Подпис на лицето, което извършва ремонта / Підпис ремонтника